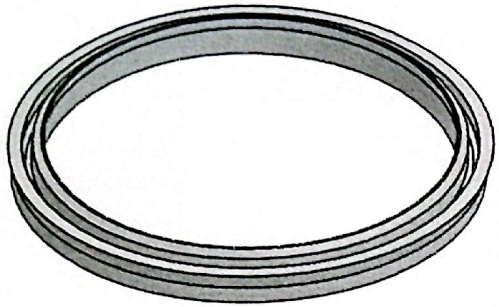

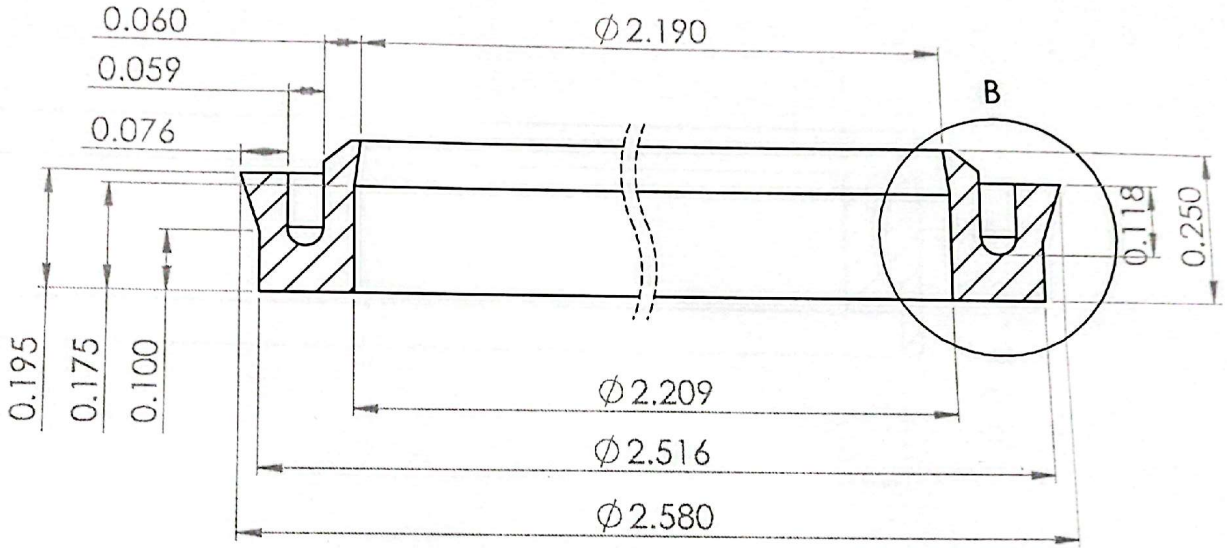

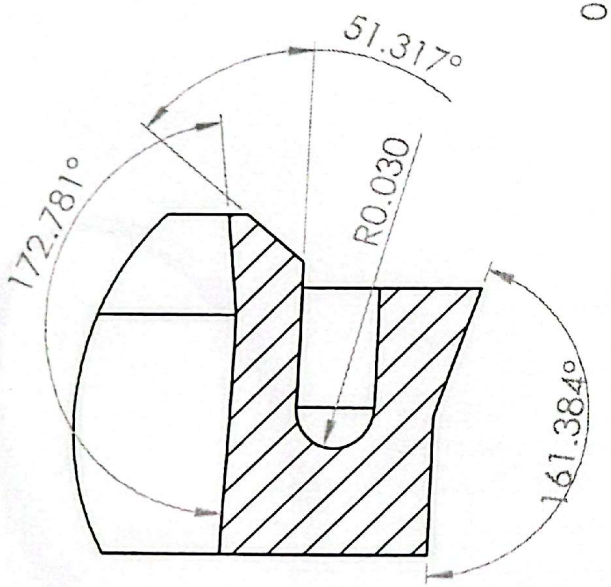

DETALLE B
ESCALA 2 : 0.3

SECCIÓN A-A
ESCALA 1 : 0.3

MEDIDAS EN: PULGADAS	SRS	NO CAMBIE LA ESCALA	REVISIÓN
NOMBRE		FOLIO: 2133	
DIBUJ. FRANCISCO	FECHA: 00/00/00	CLIENTE:	
VERIF.	HORA: 00:00	MEXINOX	
APROB.			
FABR.			
CALID.			
MATERIAL: TEFLON VIRGEN		NOMBRE DE PIEZA LIMPIADOR	A4
PESO:		ESCALA:1:1	HOJA 1 DE 1

Escaneado con CamScanner