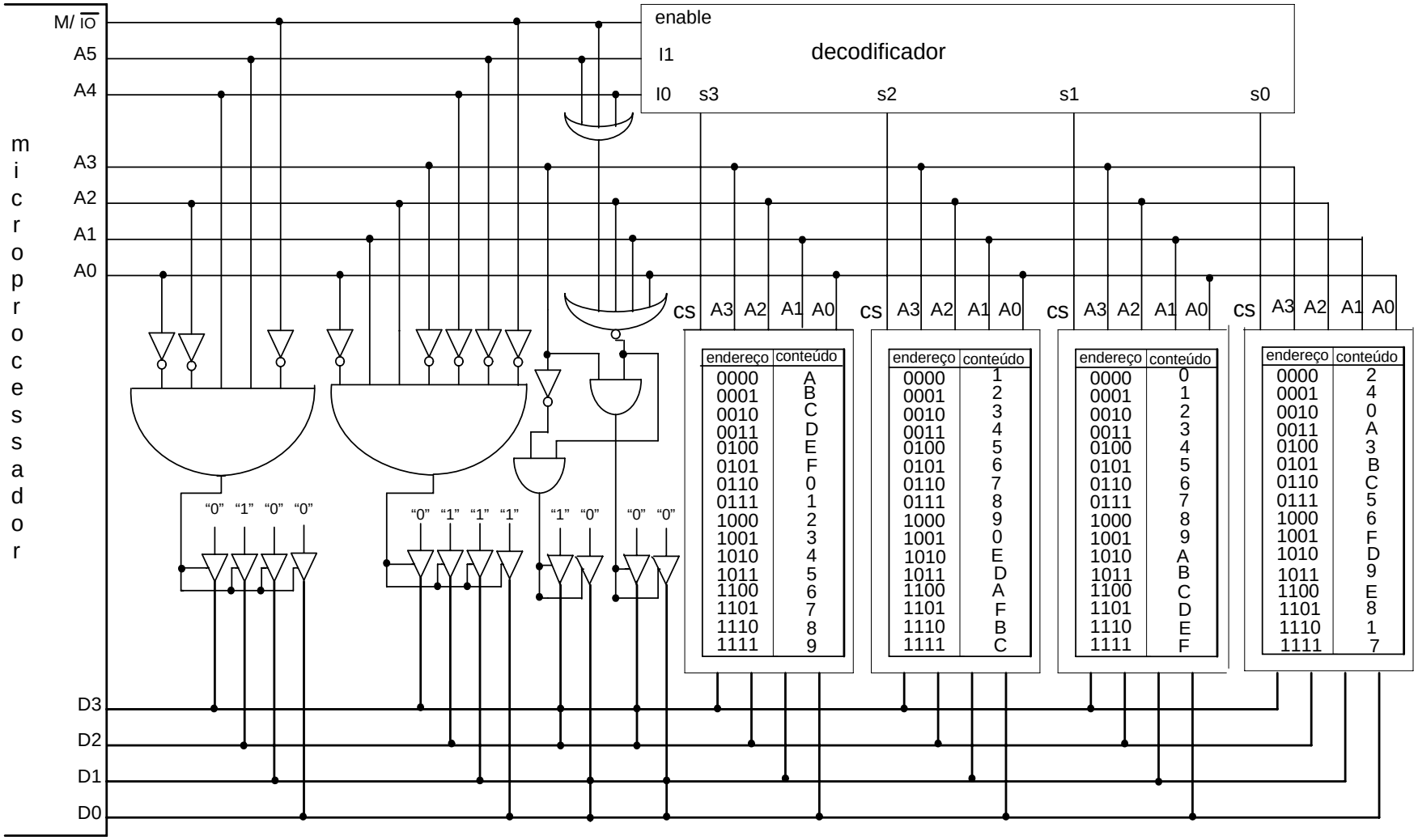
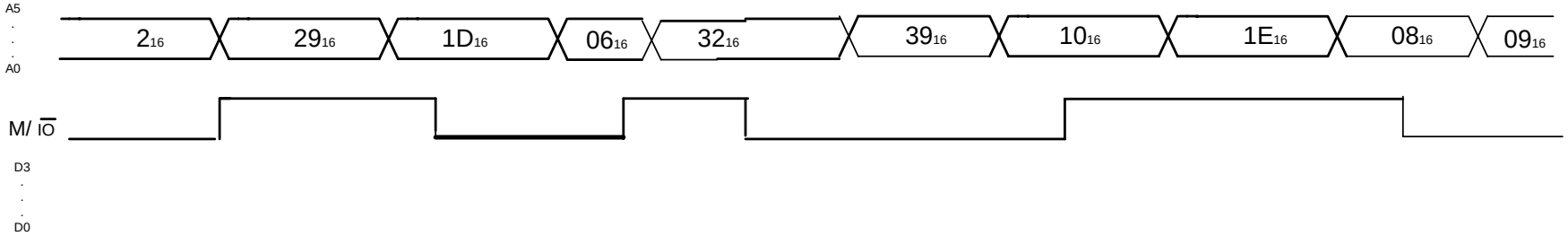
Dado o circuito digital acima, preencha a forma de onda do barramento de dados (D3,D2,D1,Do), a partir dos valores mostrados pelas formas de onda das linhas de endereço, (A5, A4,A3,A2,A1,A0)e de controle,(M/IO). Admita que as operações são de leitura.