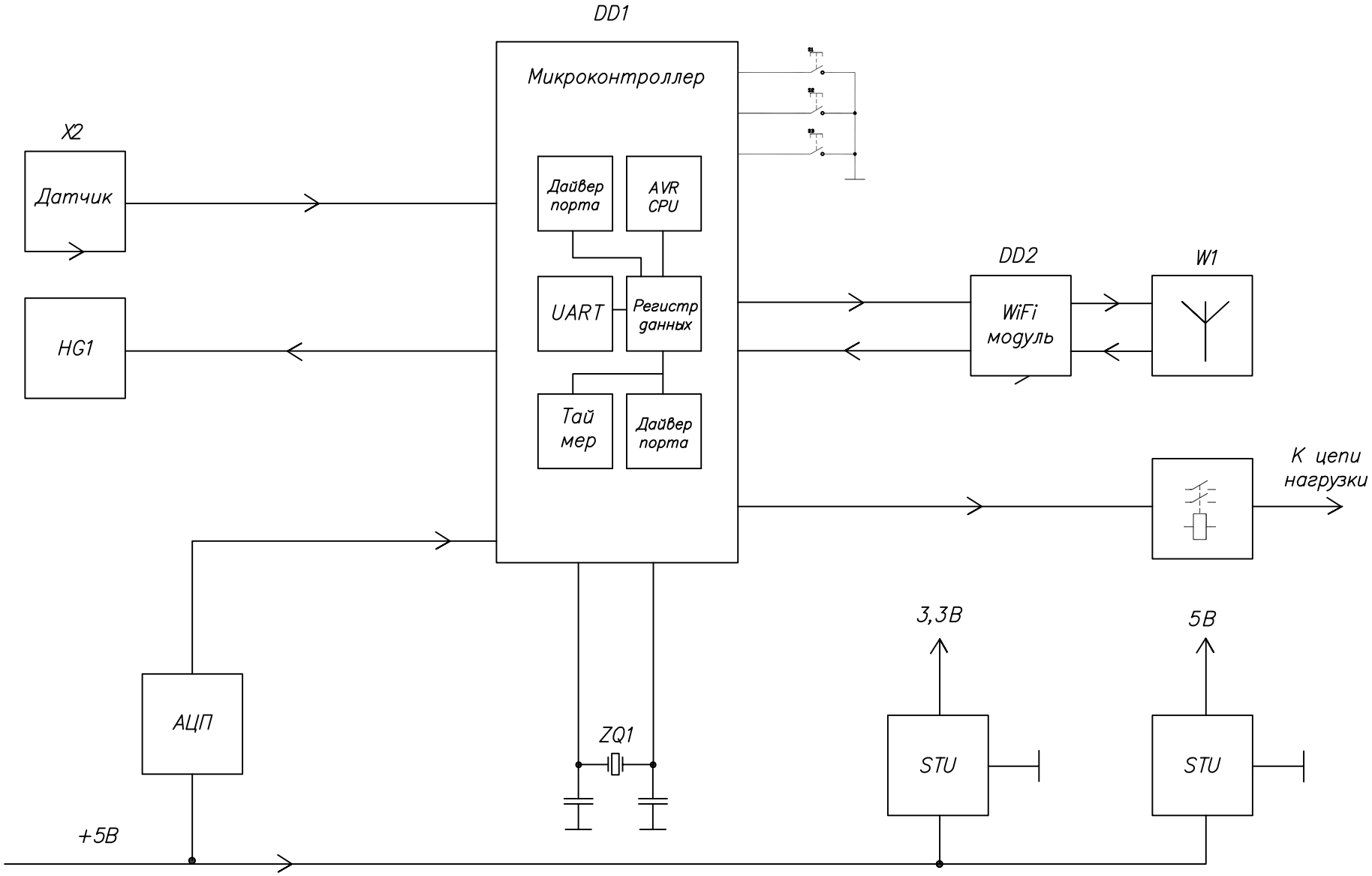

					ГУИР.467451.001 Э2			
Изм.	Лист	№ докум.	Подп.	Дата	Коммуникационный контроллер с шифрованием данных для системы "Умный дом" Схема электрическая функциональная	Лит.	Масса	Масшт.
Разраб.		Филипцов				1		
Пров.		Шемаров						
Т. контр.		Шемаров				Лист	Листов 1	
Реценз.								
Н. контр.		Лихачев				ЭВС, гр.850701		
Утв.		Азаров						

Формат А1