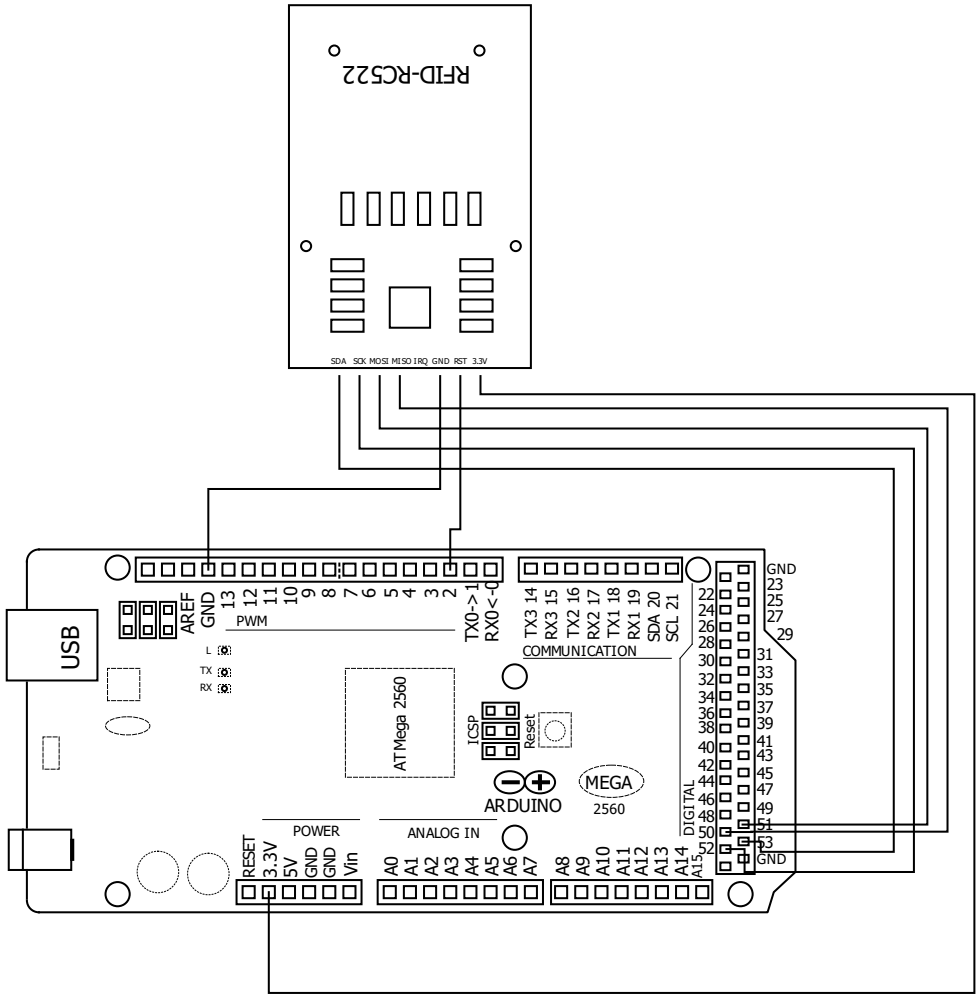


| | | |
|---|---|---|
| Author : | Ligação Arduino MEGA 2560 com RFID | File : |
| Date : | | Folio : |

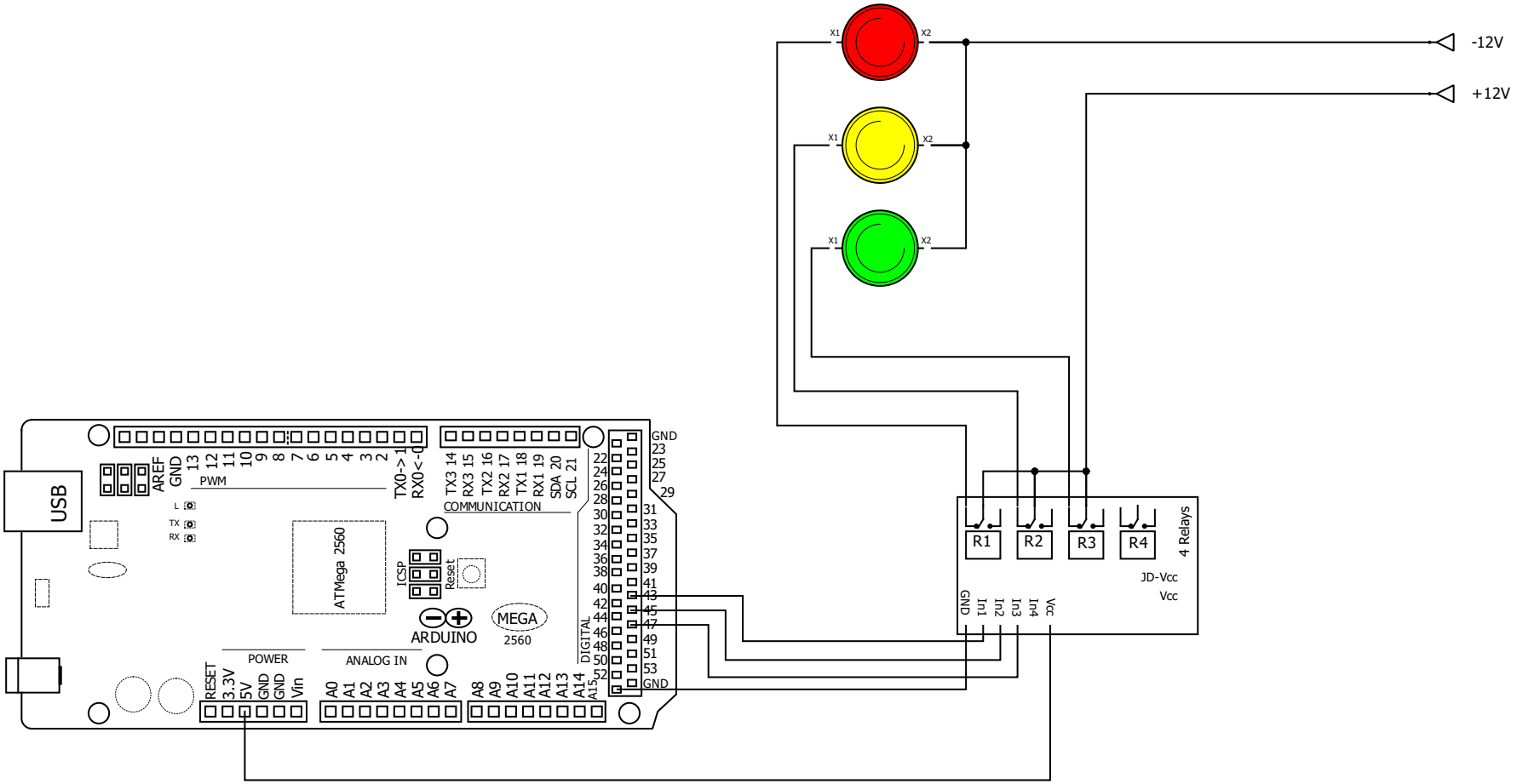


| Author : | Ligação Arduino MEGA 2560 com Módulo Relé | File : |
|---|---|---|
| Date : | | Folio : |

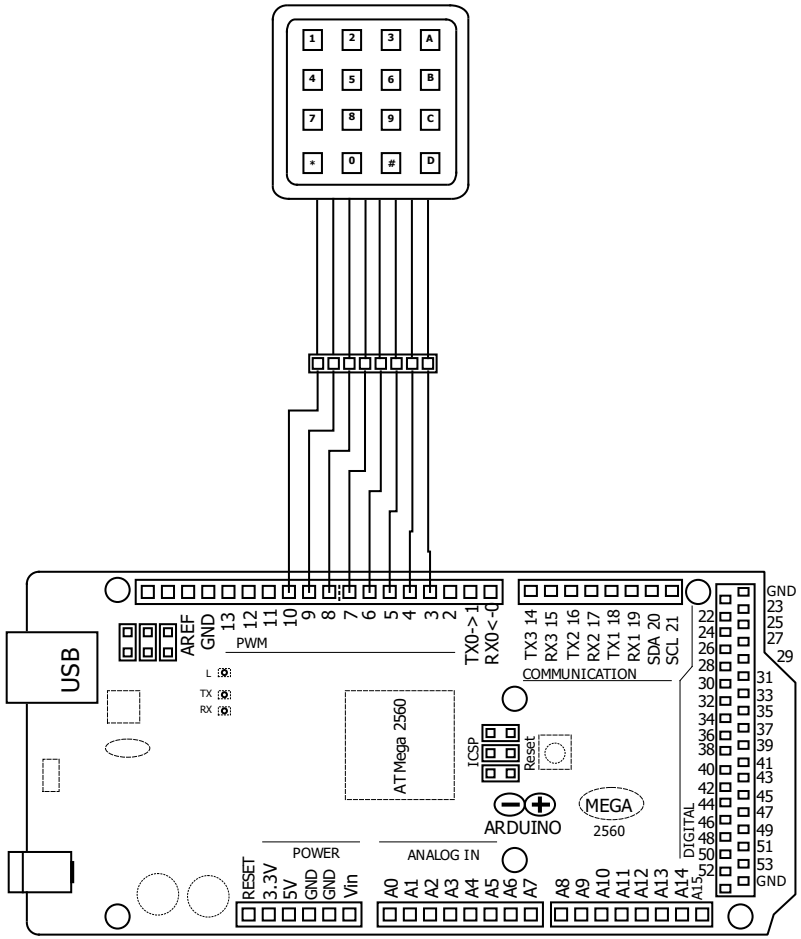


| | | |
|---|---|---|
| Author : | Ligação Arduino MEGA 2560 com Teclado Membrana | File : |
| Date : | | Folio : |

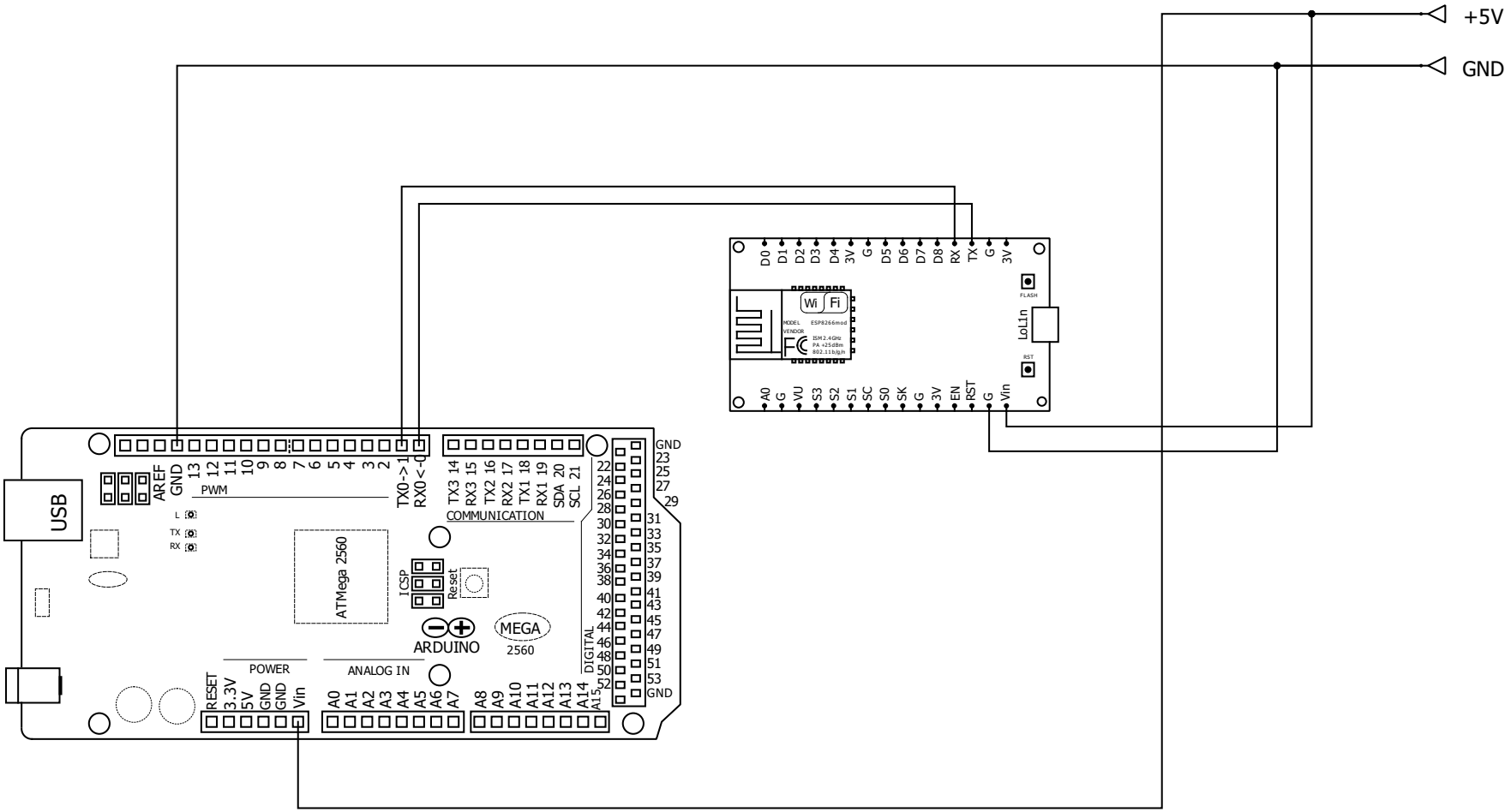


| | | |
|---|---|---|
| Author : | Ligação Arduino MEGA 2560 com ESP8266 | File : |
| Date : | | Folio : |

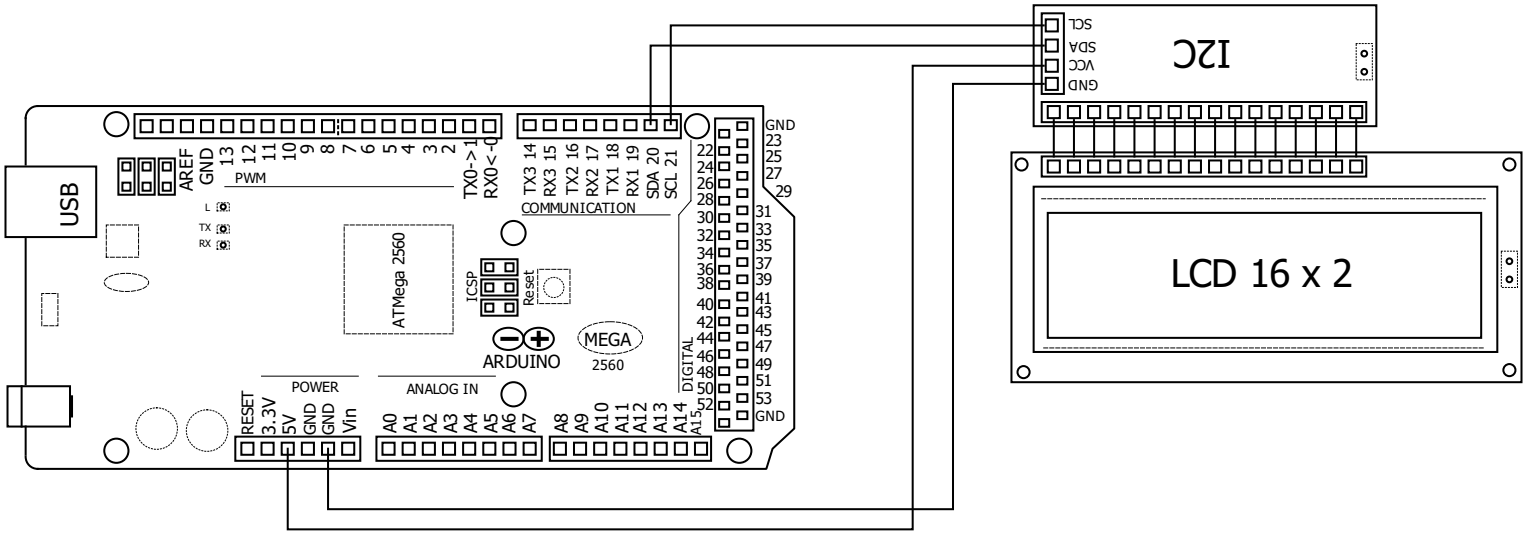


| | | |
|---|---|---|
| Author : | Ligação Arduino MEGA 2560 com LCD/I2C | File : |
| Date : | | Folio : |