ЛАС.42853.00133

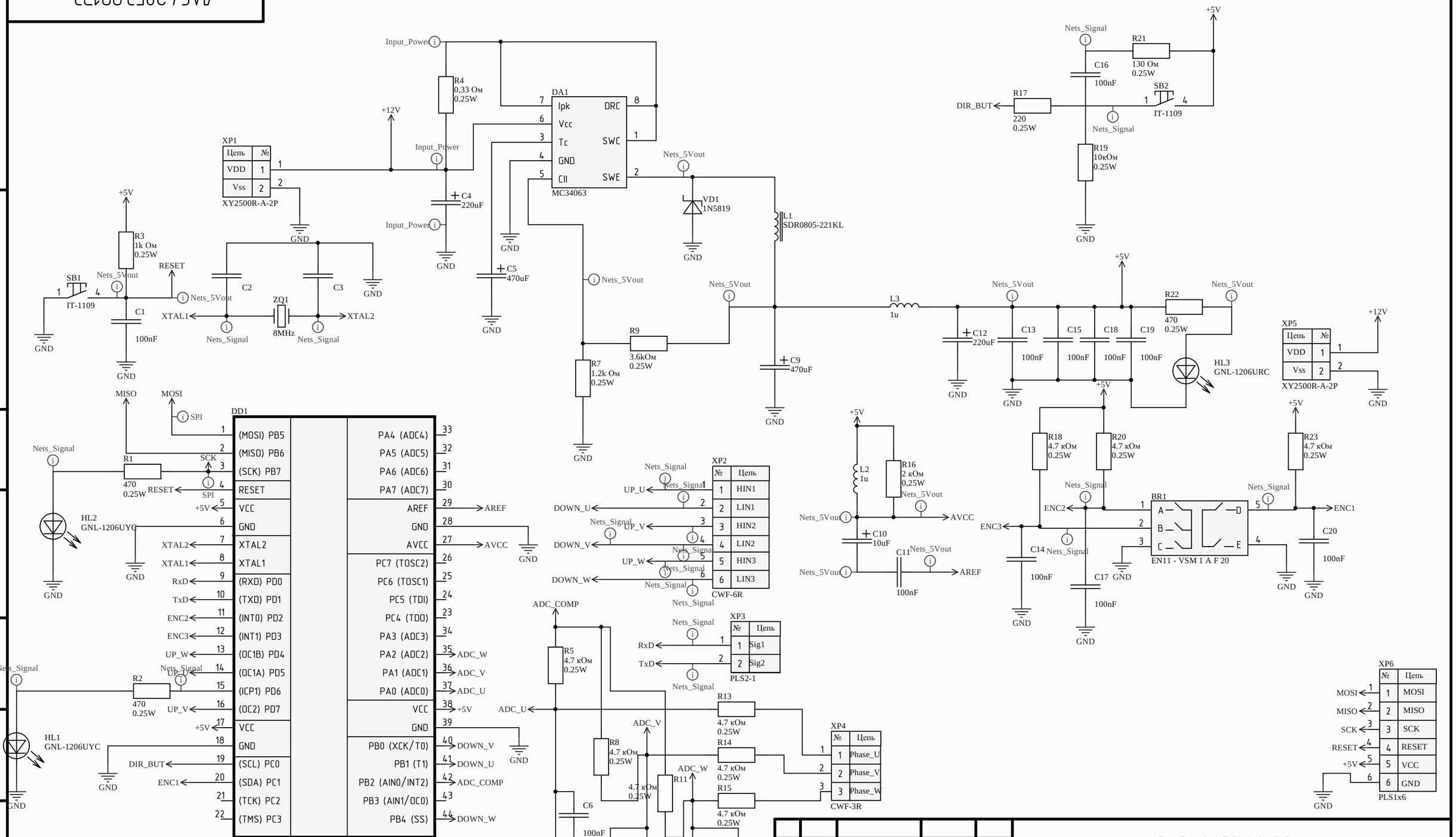

Изм.	Лист	№ докум.	Подп.	Дата
Разраб.		Лепотенко А.С		
Пров.				
Т.контр.		*		
Нач. отд.				
Н.контр.		*		
Утв.				

ЛАС.42853.00133

Блок управления BLDC

Схема электрическая принципиальная

Лит.	Масса	Масштаб
*		

Лист * Листов *

Перв. примен. ЛАС.42853.00133

Справ. № *

Подп. и дата

Инв. № дубл. *

Взам. инв. № *

Подп. и дата

Инв. № подл. *

Копировал

Формат А3