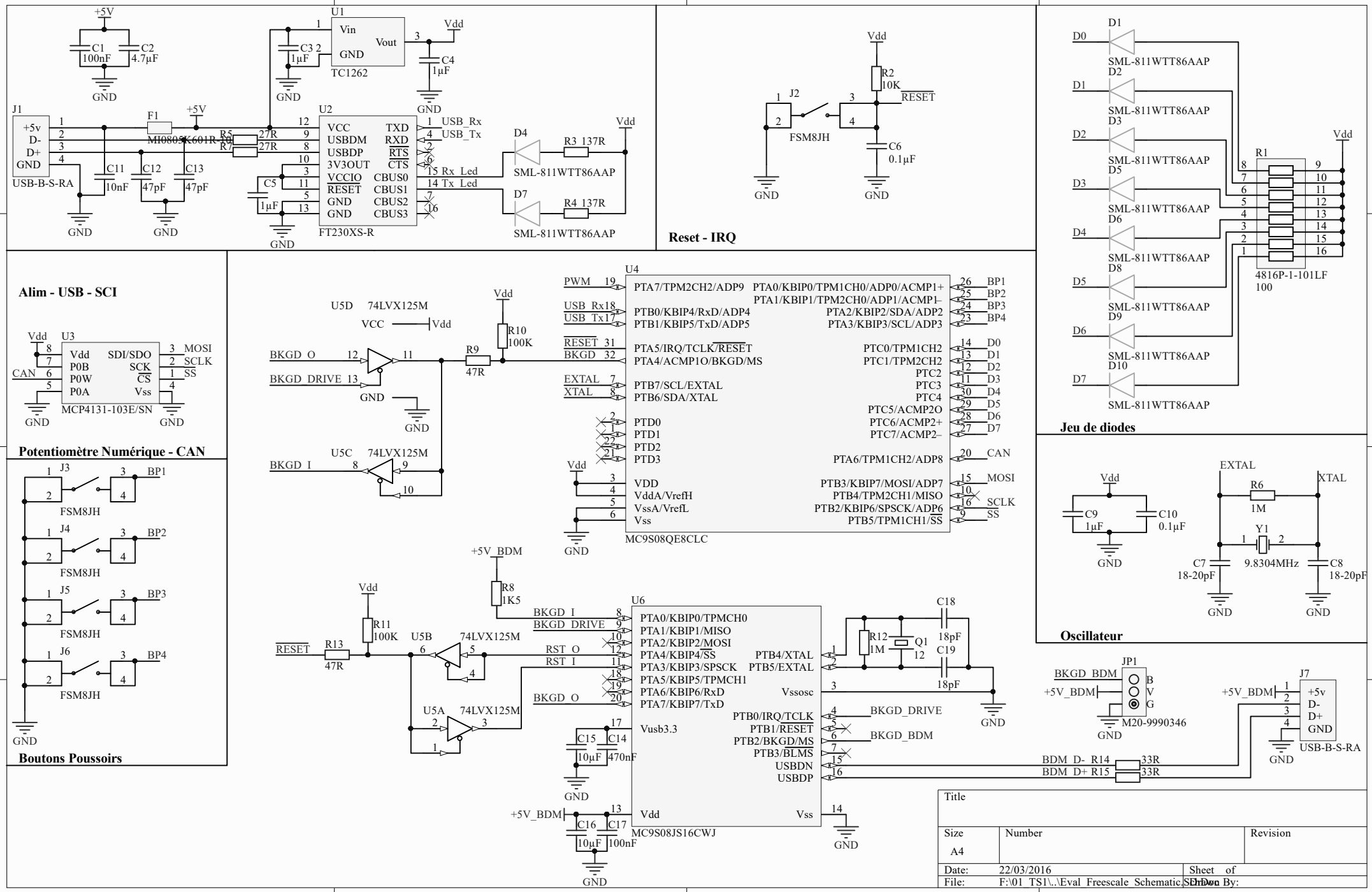
Alim - USB - SCI
Reset - IRQ
Jeu de diodes
Potentiomètre Numérique - CAN
Oscillateur
Boutons Poussoirs
U1 TC1262
U2 FT230XS-R
U3 MCP4131-103E/SN
U4 MC9S08QE8CLC
U6 MC9S08JS16CWJ
J1 USB-B-S-RA
J7 USB-B-S-RA
JP1 M20-9990346
R1 4816P-1-101LF 100
Title
Size A4
Number
Revision
Date: 22/03/2016
Sheet of
File: F:\01_TS1\..\Eval_Freescale_Schematic.SchDoc
Drawn By: