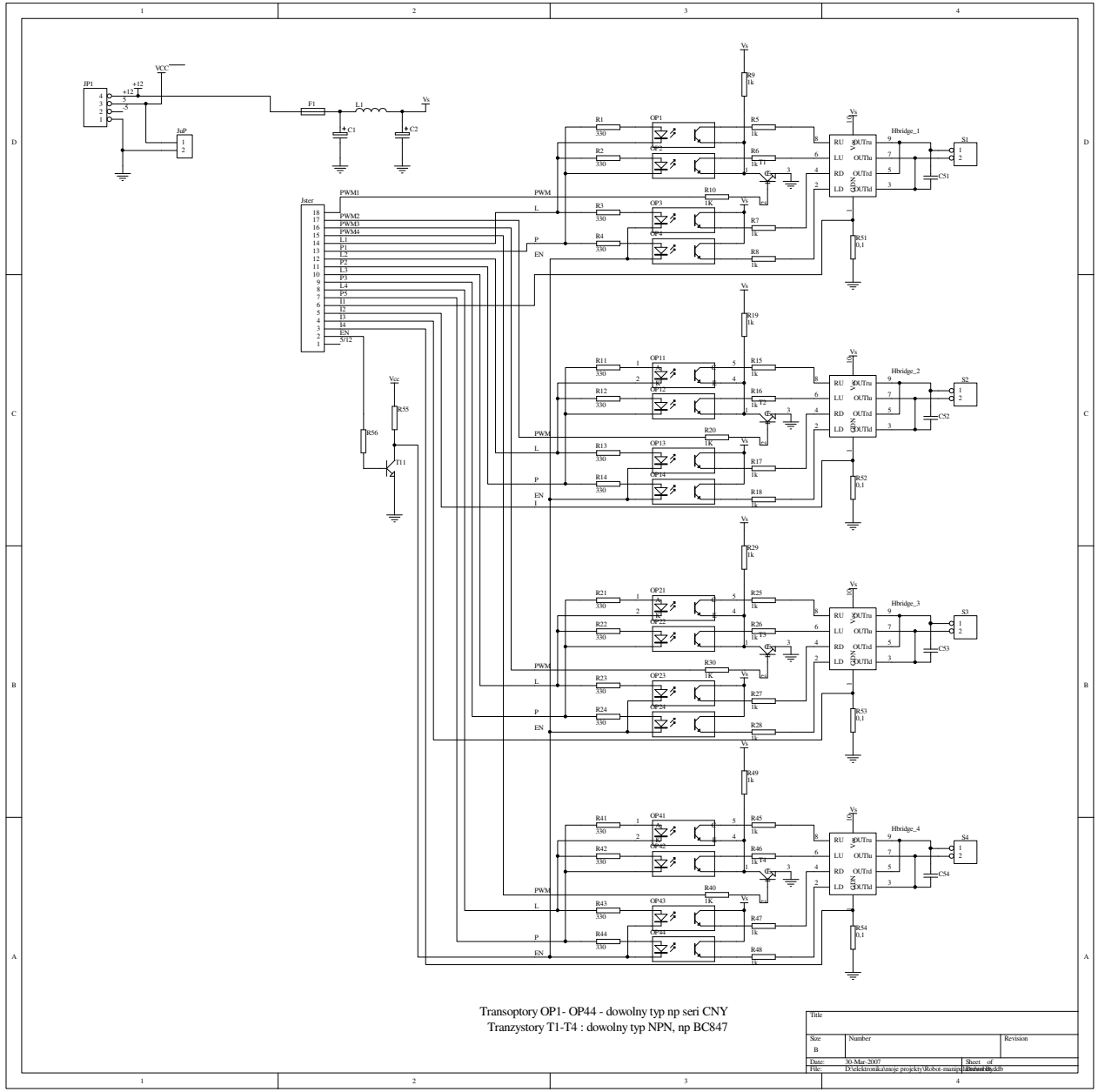

Transoptory OP1- OP44 - dowolny typ np seri CNY
Tranzystory T1-T4 : dowolny typ NPN, np BC847