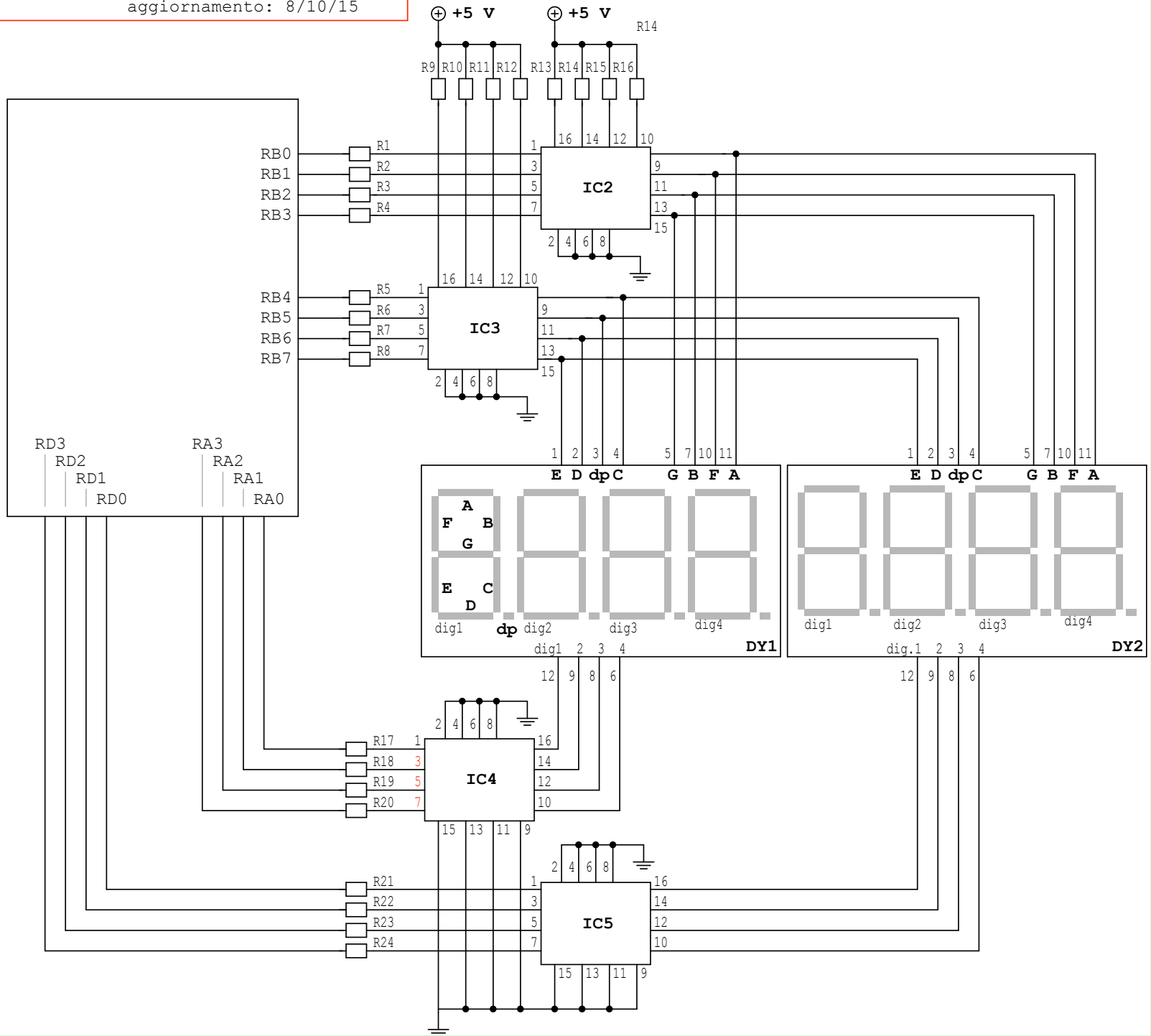ElecrtoYou - WALTERmwp aggiornamento: 8/10/15