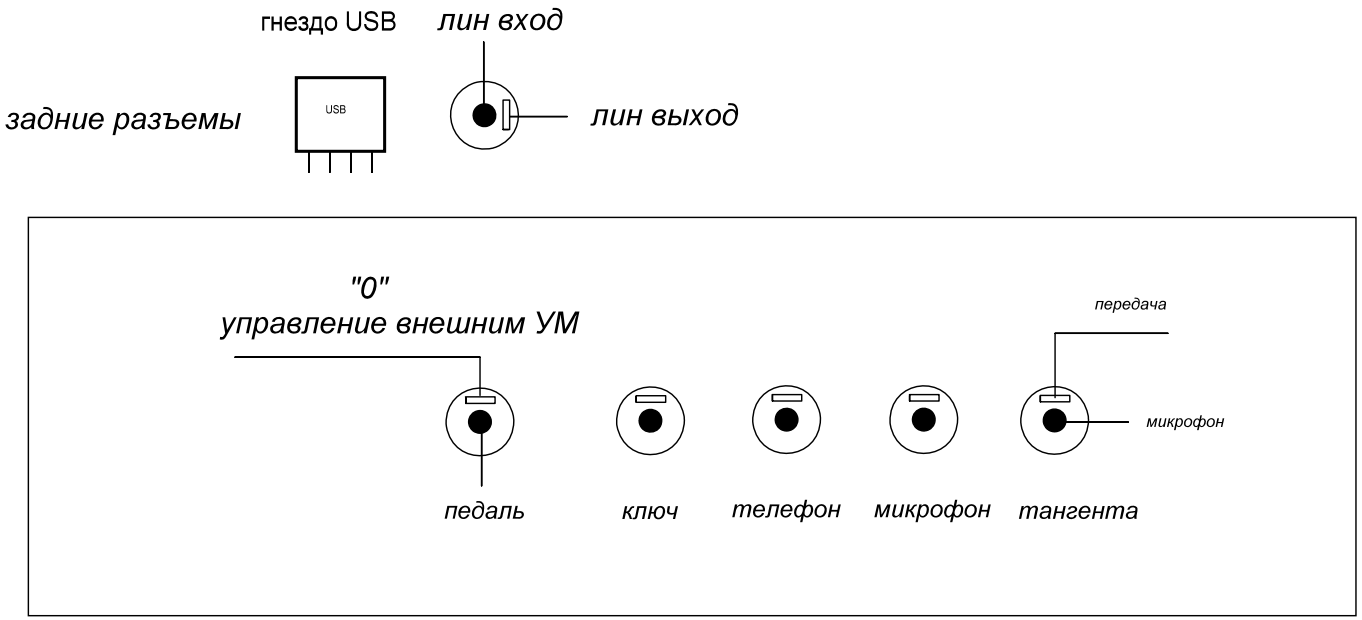

внешние подключения

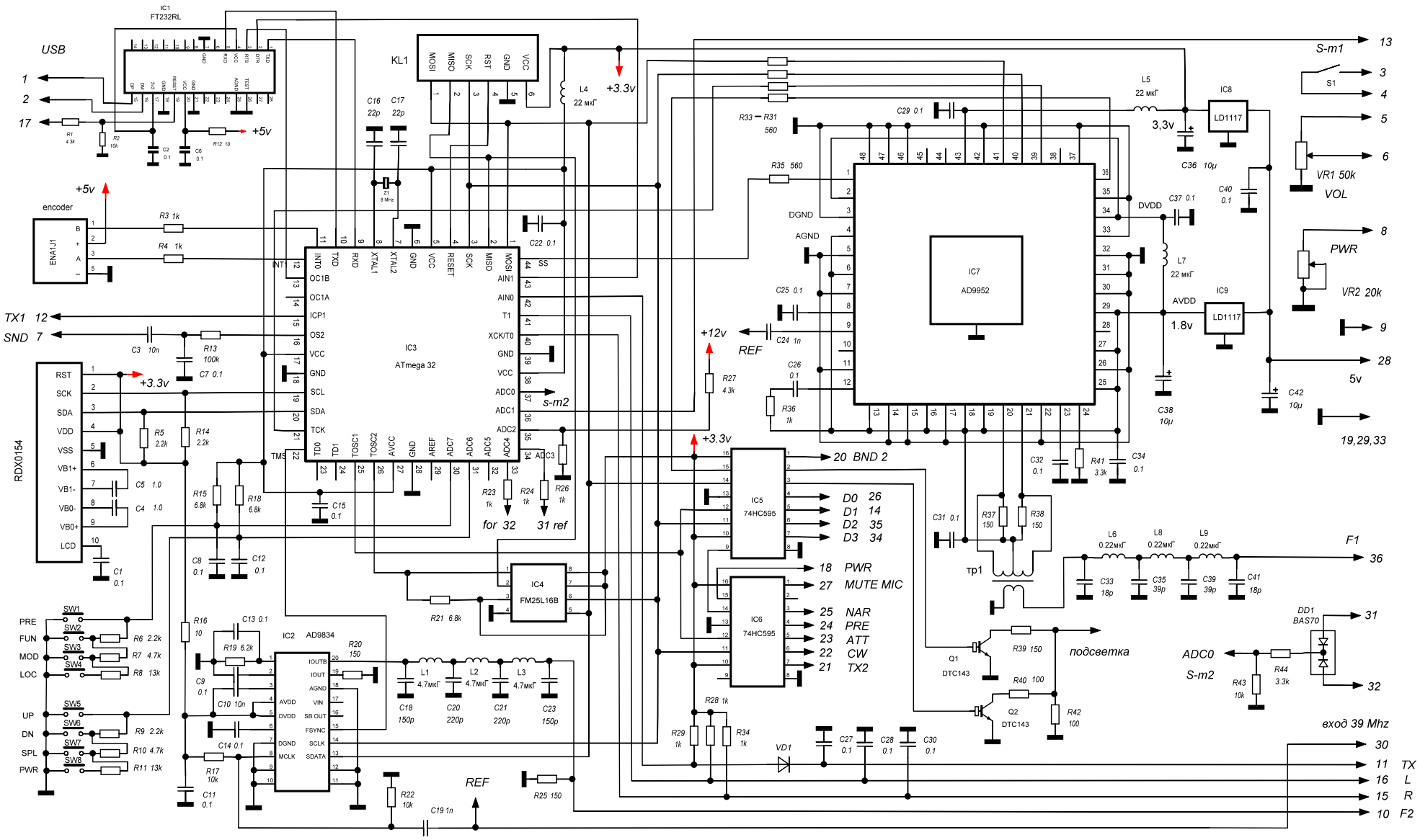
IC1
FT232RL
USB
KL1
MOSI
MISO
SCK
RST
GND
VCC
L4
22 мкГ
+3.3v
+5v
encoder
ENA1J1
IC3
ATmega32
RDX0154
IC7
AD9952
IC8
LD1117
IC9
LD1117
3,3v
1.8v
DVDD
AVDD
DGND
AGND
S-m1
S1
VR1 50k
VOL
PWR
VR2 20k
5v
19,29,33
TX1 12
SND 7
REF
+12v
s-m2
for 32
31 ref
IC5
74HC595
IC6
74HC595
IC4
FM25L16B
IC2
AD9834
20 BND 2
D0 26
D1 14
D2 35
D3 34
18 PWR
27 MUTE MIC
25 NAR
24 PRE
23 ATT
22 CW
21 TX2
тр1
F1
подсветка
ADC0
S-m2
DD1
BAS70
вход 39 Mhz
30
11 TX
16 L
15 R
10 F2
PRE
FUN
MOD
LOC
UP
DN
SPL
PWR

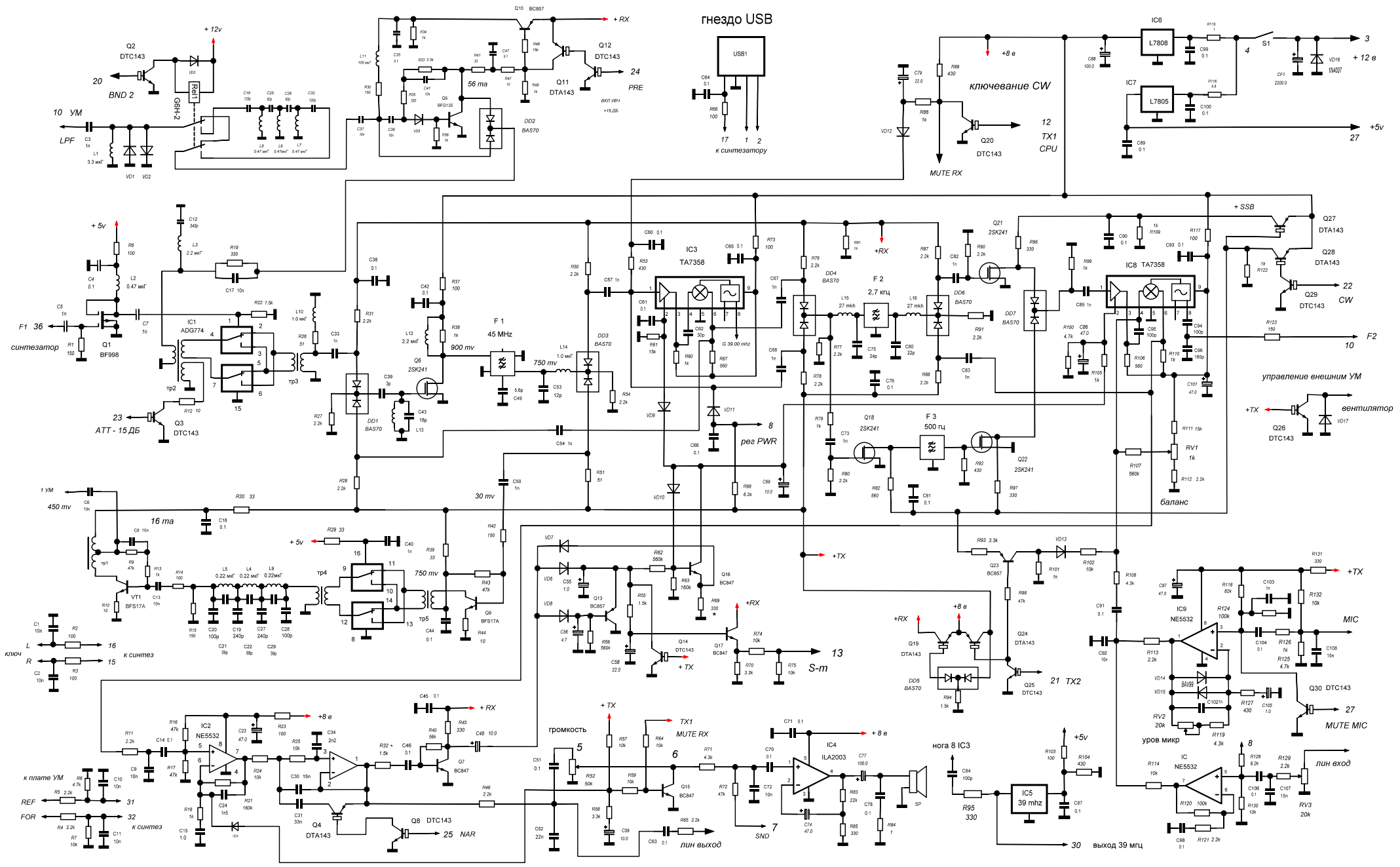
гнездо USB
USB1
к синтезатору
ключевание CW
MUTE RX
TX1
CPU
IC6
L7808
IC7
L7805
+ 12 в
+5v
+ 12v
Q2
DTC143
BND 2
Rel1
G6H2
10 УМ
LPF
+ RX
Q12
DTC143
Q11
DTA143
PRE
56 ma
DD2
BAS70
+ 5v
F1 36
синтезатор
Q1
BF998
IC1
ADG774
тр2
тр3
23
АТТ - 15 ДБ
Q3
DTC143
900 mv
F 1
45 MHz
750 mv
IC3
TA7358
F 2
2,7 кгц
F 3
500 гц
рег PWR
IC8 TA7358
+ SSB
Q27
DTA143
Q28
DTA143
Q29
DTC143
22
CW
F2
10
управление внешним УМ
+TX
вентилятор
Q26
DTC143
RV1
1k
баланс
1 УМ
450 mv
16 ma
30 mv
750 mv
тр1
VT1
BFS17A
тр4
тр5
Q9
BFS17A
ключ
к синтез
Q16
BC847
Q14
DTC143
Q17
BC847
13
S-m
Q19
DTA143
Q24
DTA143
Q25
DTC143
21 TX2
IC9
NE5532
MIC
Q30 DTC143
27
MUTE MIC
уров микр
RV2
20k
IC2
NE5532
к плате УМ
REF
FOR
31
32
к синтез
Q4
DTA143
Q8 DTC143
25 NAR
Q7
BC847
громкость
5
6
TX1
MUTE RX
Q15
BC847
лин выход
7
SND
IC4
ILA2003
SP
нога 8 IC3
IC5
39 mhz
30 выход 39 мгц
IC
NE5532
лин вход
RV3
20k

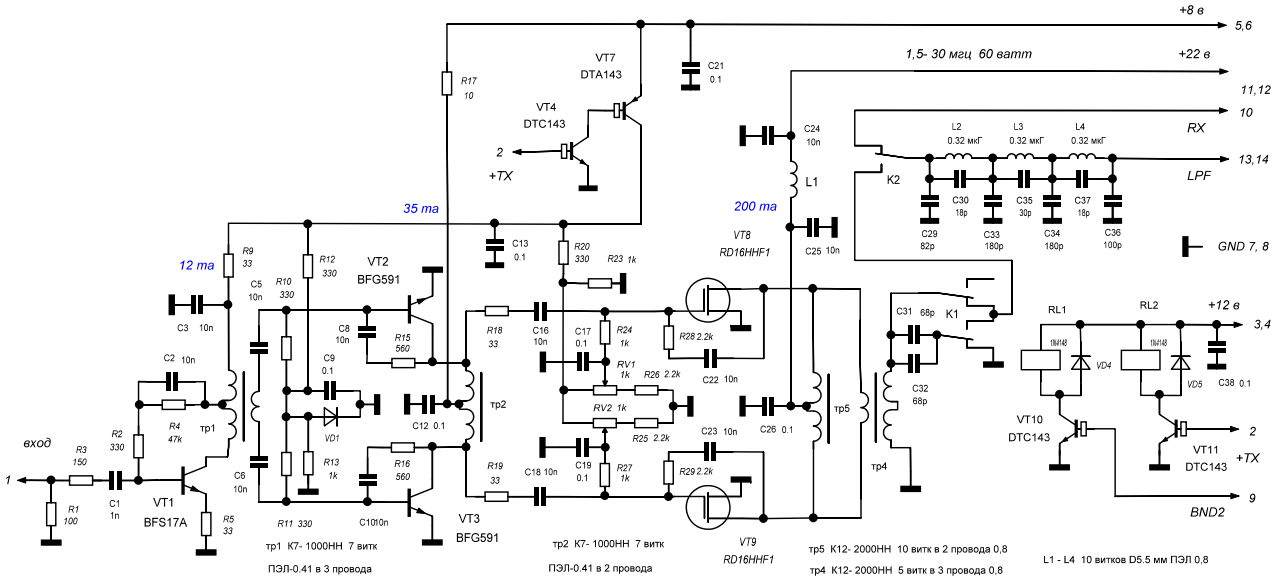
+8 в
5,6
1,5- 30 мгц 60 ватт
+22 в
11,12
10
RX
13,14
LPF
GND 7, 8
+12 в
3,4
2
+TX
9
BND2
вход
1
35 ma
12 ma
200 ma
VT7
DTA143
VT4
DTC143
VT2
BFG591
VT3
BFG591
VT1
BFS17A
VT8
RD16HHF1
VT9
RD16HHF1
VT10
DTC143
VT11
DTC143
тр1 К7- 1000НН 7 витк
ПЭЛ-0.41 в 3 провода
тр2 К7- 1000НН 7 витк
ПЭЛ-0.41 в 2 провода
тр5 К12- 2000НН 10 витк в 2 провода 0,8
тр4 К12- 2000НН 5 витк в 3 провода 0,8
L1 - L4 10 витков D5.5 мм ПЭЛ 0,8

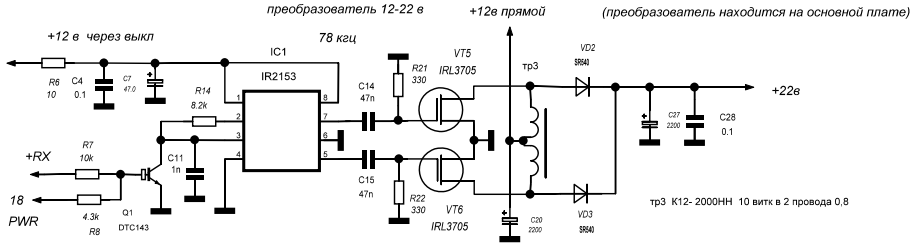
преобразователь 12-22 в
+12в прямой
(преобразователь находится на основной плате)
+12 в через выкл
78 кгц
IC1
IR2153
VT5
IRL3705
VT6
IRL3705
+22в
+RX
18
PWR
тр3 К12- 2000НН 10 витк в 2 провода 0,8

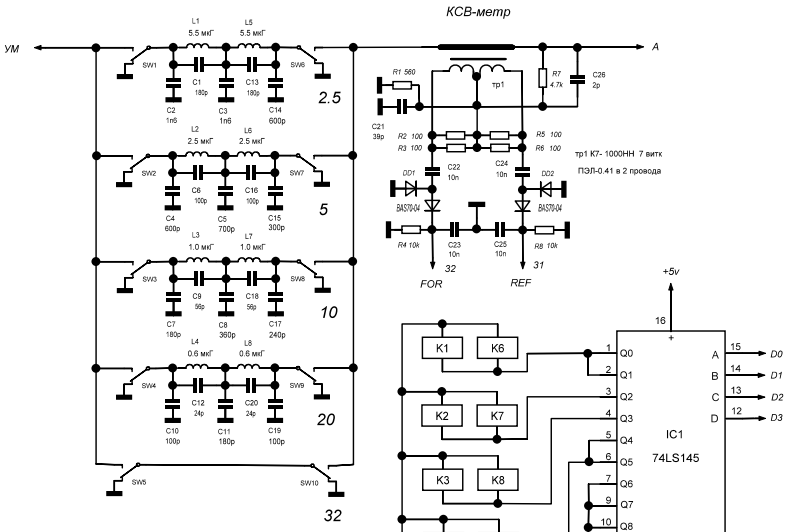
УМ
L1
5.5 мкГ
L5
5.5 мкГ
SW1
SW6
C1
180p
C13
180p
C2
1n6
C3
1n6
C14
600p
2.5
L2
2.5 мкГ
L6
2.5 мкГ
SW2
SW7
C6
100p
C16
100p
C4
600p
C5
700p
C15
300p
5
L3
1.0 мкГ
L7
1.0 мкГ
SW3
SW8
C9
56p
C18
56p
C7
180p
C8
360p
C17
240p
10
L4
0.6 мкГ
L8
0.6 мкГ
SW4
SW9
C12
24p
C20
24p
C10
100p
C11
180p
C19
100p
20
SW5
SW10
32

КСВ-метр
A
R1 560
тр1
R7
4.7k
C26
2p
C21
39p
R2 100
R3 100
R5 100
R6 100
тр1 К7- 1000НН 7 витк
ПЭЛ-0.41 в 2 провода
DD1
DD2
C22
10n
C24
10n
BAS70-04
BAS70-04
R4 10k
R8 10k
C23
10n
C25
10n
32
31
FOR
REF

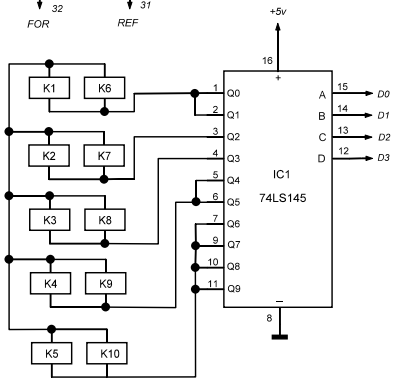
+5v
16
K1
K6
K2
K7
K3
K8
K4
K9
K5
K10
1 Q0
2 Q1
3 Q2
4 Q3
5 Q4
6 Q5
7 Q6
9 Q7
10 Q8
11 Q9
IC1
74LS145
A 15 D0
B 14 D1
C 13 D2
D 12 D3
8