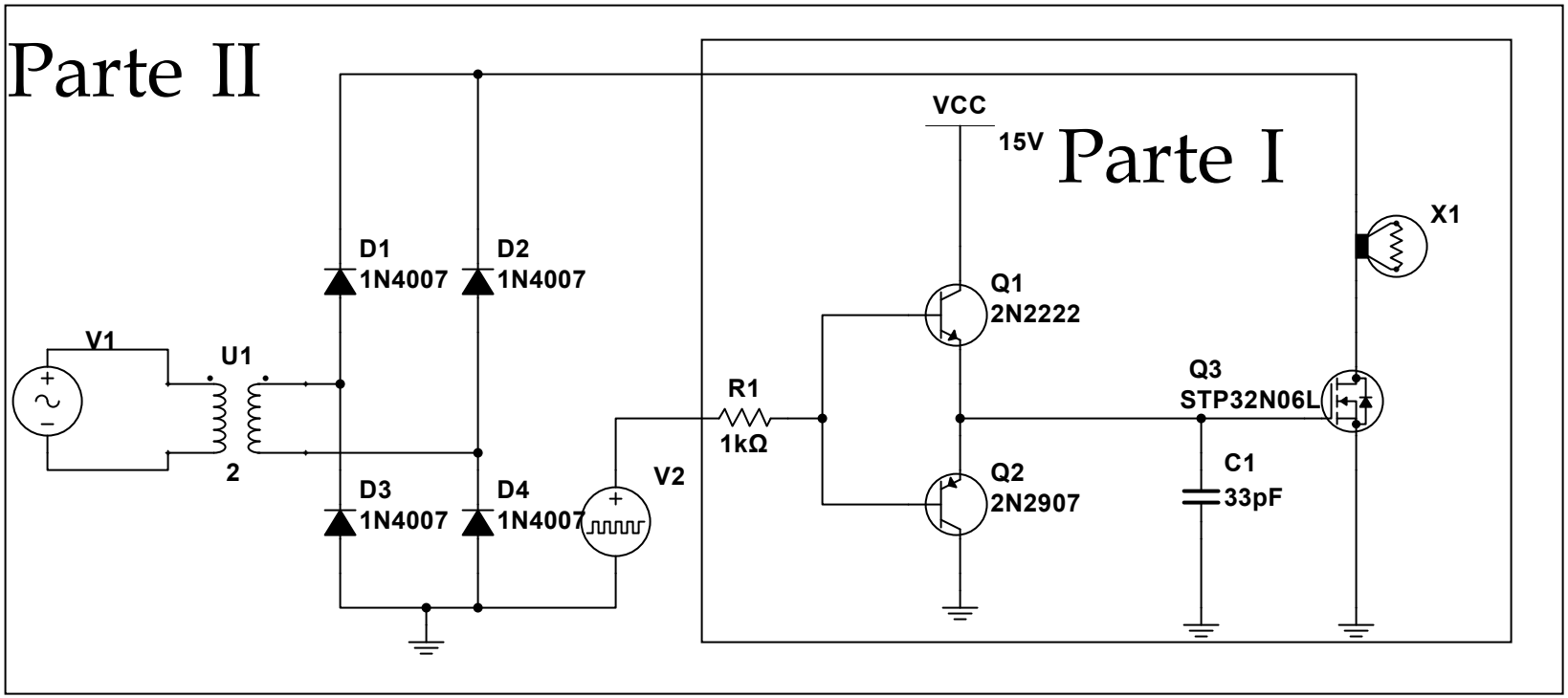
Parte II
Parte I
VCC
15V
V1
U1
2
D1
1N4007
D2
1N4007
D3
1N4007
D4
1N4007
V2
R1
1kΩ
Q1
2N2222
Q2
2N2907
Q3
STP32N06L
C1
33pF
X1