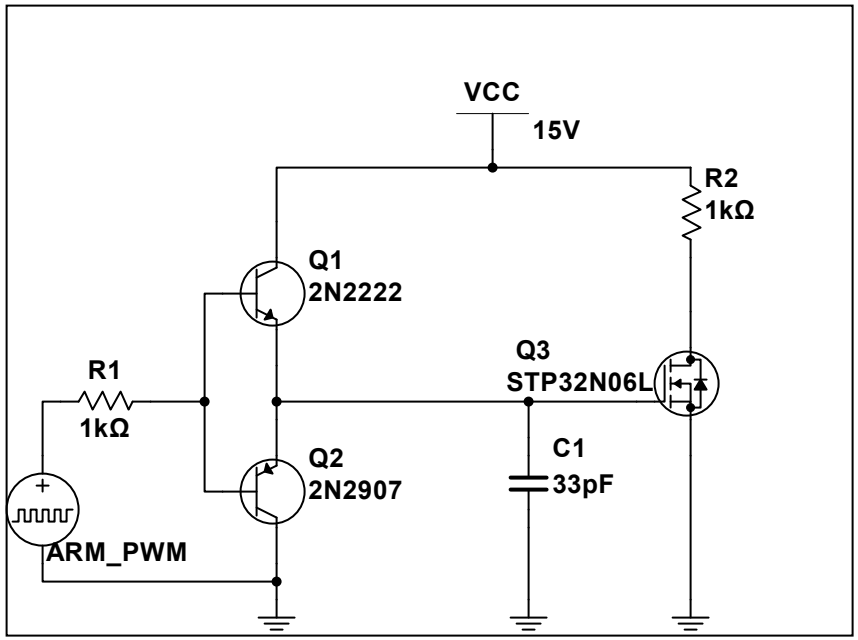
VCC
15V
R2
1kΩ
Q1
2N2222
Q3
STP32N06L
R1
1kΩ
Q2
2N2907
C1
33pF
ARM_PWM