PLANO DE CONTROLE

PRÉ LANÇAMENTO

PFC Nº 2220

Cliente: WHIRLPOOL

Peça: W11225702_697

Nome da peça: COMPLEMENTO LATERAL FS LD/LE

OP. 10/10: ESTAMPAR PROGRESSIVAMENTE LD/LE

1 Verificar preenchimento correto da etiqueta

2 Verificar aspecto geral da peça
3 Verificar dim. 14,5±0,5mm
4 Verificar dim. 44,6±1,0mm
5 Verificar dim. 560,5±0,5mm
6 Verificar dim. 8,2±0,5mm
7 Verificar oblongo 9,0x5,2±0,3mm
8 Verificar dim. 8,9±0,5mm
9 Verificar Ø9,0±0,5mm
10 Verificar Ø4,5±0,2mm
11 Verificar oblongo 7,5x4,5±0,2mm
12 Verificar conformação geral da peça
13 Verificar parâmetros de processo

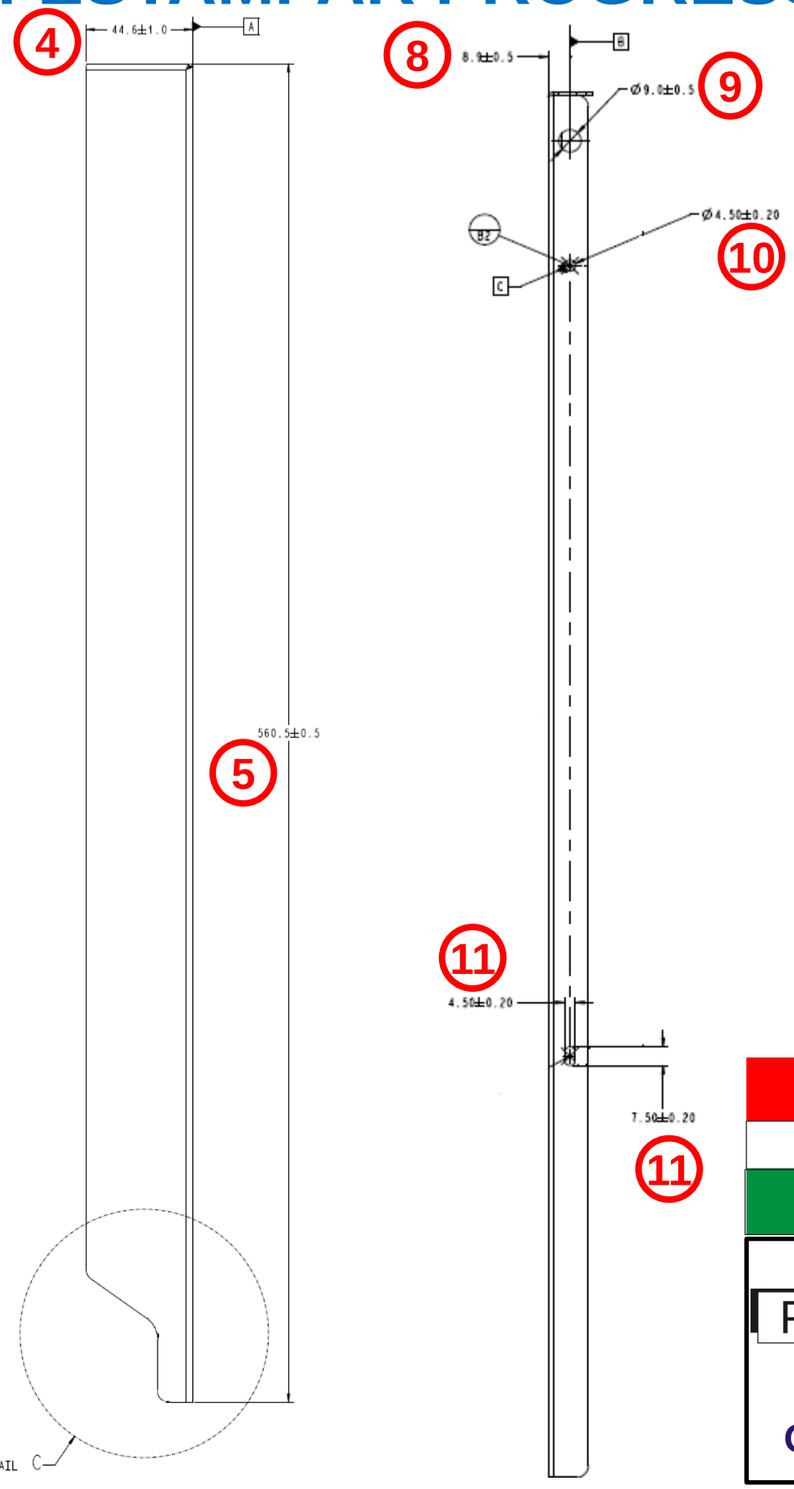

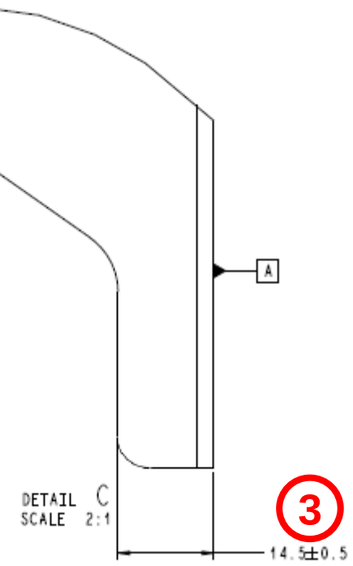

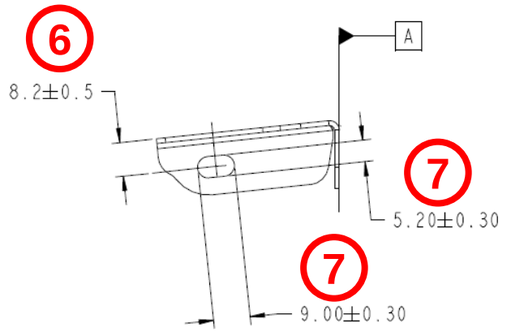

CONTENÇÃO AVANÇADA

NÃO SE ESQUEÇA

SEGURANÇA SEMPRE

Próxima operação

Setor: **Expedição**

OP. 10/20: CONTAR E EMBALAR

PROGRAMA OLHOS ABERTOS