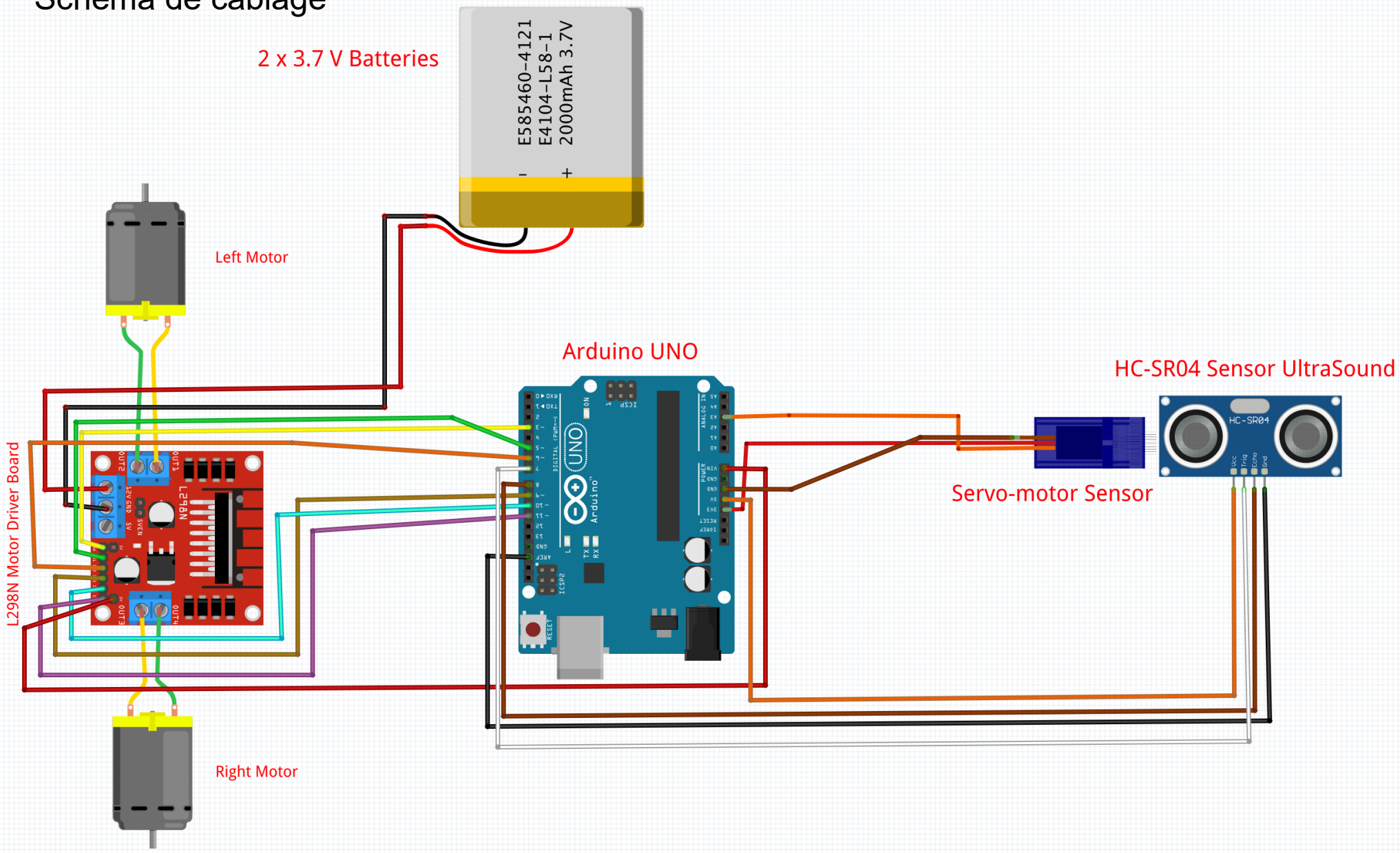Schéma de câblage