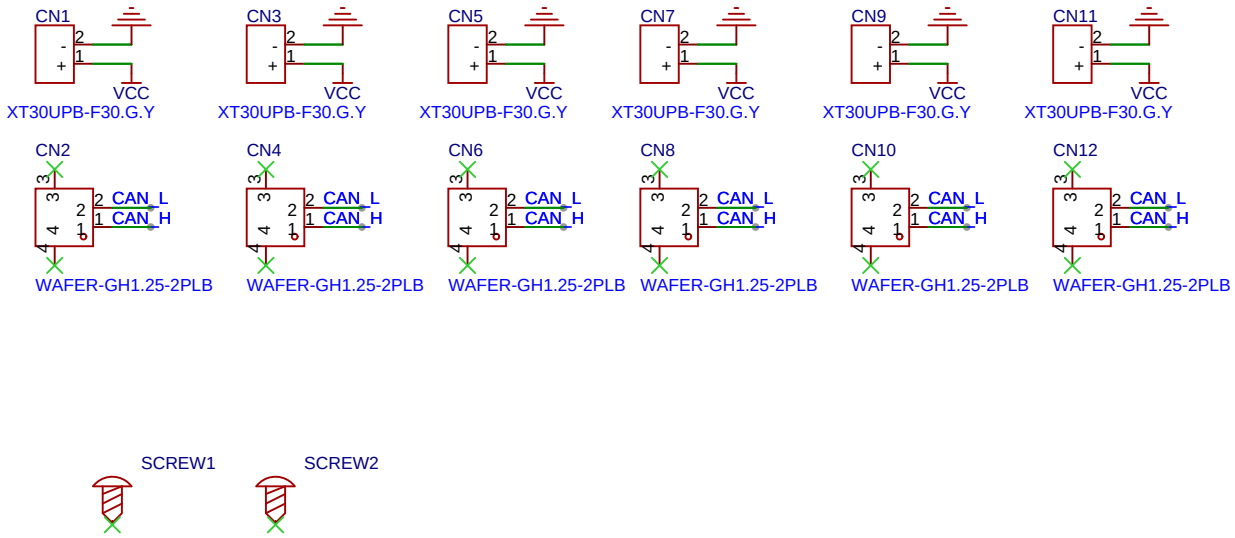

原理图	分电板1	更新日期	2025-04-24
		创建日期	2025-04-18
图页	P1	物料编码	
绘制		Graduation_Project	
审阅			
		版本	尺寸	页 1 共 1
嘉立创EDA		V1.0	A4	嘉立创EDA