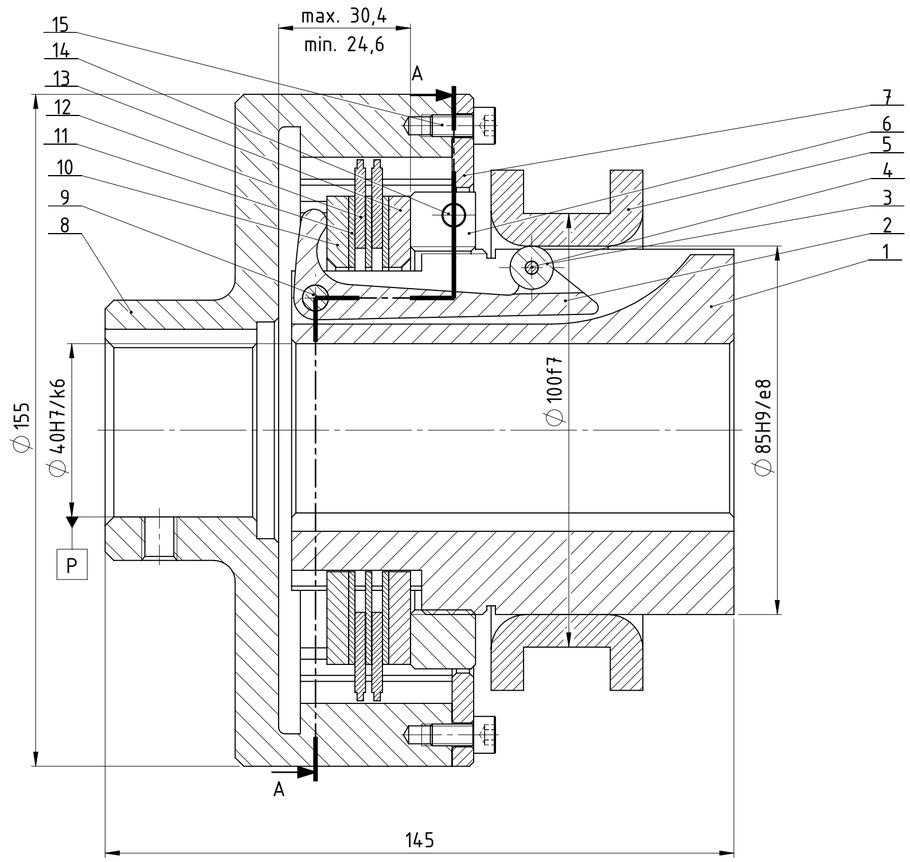

A-A (1 : 1)

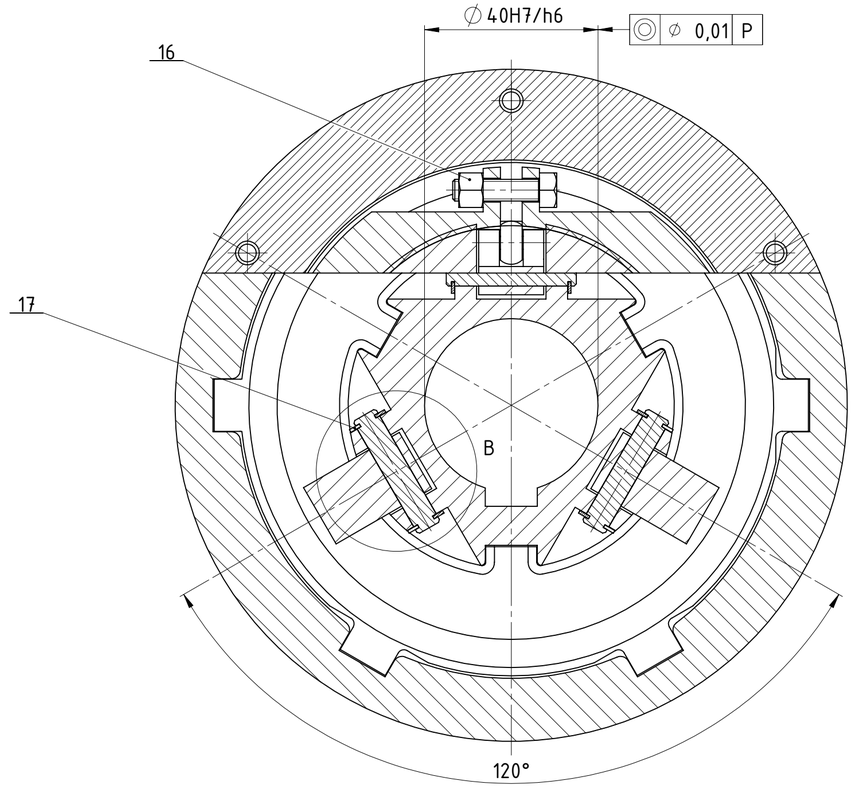

B (2 : 1)

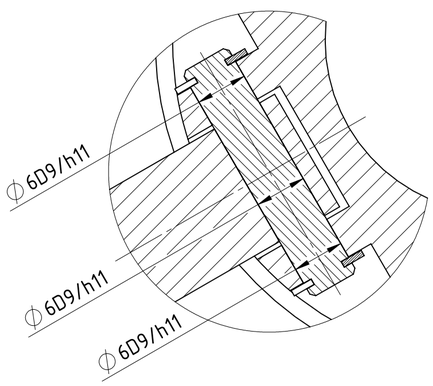

Poz.	Naziv dijela	Kom.	Crtež broj Norma	Materijal	Sirove dimenzije Proizvođač	Masa
17	Sigurnosna pločica	12	DIN 6799			
16	Vijak M5x10	6	ISO 4762			
15	Matica M5	1	ISO 4034			
14	Vijak M5x20	1	DIN 931			
13	Čeona ploča	1	2025-01-13	S235JR	∅108 x 5	187 g
12	Vanjska lamela 2-300-31	2	2-300-31		Ortlinghaus	
11	Unutarnja lamela 1-100-27	3	1-100-27		Ortlinghaus	
10	Tlačna ploča	1	2025-01-10	S235JR	∅108 x 5	187 g
9	Svornjak	3	DIN 1433	S355J0	∅6h11 x 30	6,4 g
8	Okrilje	1	2025-01-08	ČL 0600	∅155/∅126 x 80	3,2 kg
7	Poklopac	1	2025-01-07	C22E	∅155/∅112 x 5	340 g
6	Matica	1	2025-01-06	S235JR	∅110/M85x2 x 15	440 g
5	Naglavak	1	2025-01-05	E335	∅120/∅85 x 35	940 g
4	Svornjak kotačića	3	DIN 1433	S355J0	∅3x15	0,8 g
3	Kotačić	3	2025-01-03	DIN EN ISO 4957	∅10/∅3 x 5	2,4 g
2	Poluga	3	2025-01-02	E335	71 x 25 x 15	67 g
1	Glavčina	1	2025-01-01	E335	∅85 x 102	2,5 kg

Broj naziva - code

	Datum	Ime i prezime	Potpis
Projektirao	15.06.2025.	David Mihić	
Razradio	15.06.2025.	David Mihić	
Crtao	15.06.2025.	David Mihić	
Pregledao			

FSB Zagreb

ISO - tolerancije		
∅85H9/e8	+0,213	+0,072
∅6D9/h11	+0,135	+0,030
∅40H7/k6	+0,023	-0,018
∅40H7/h6	+0,041	+0

Objekt:

Objekt broj:

R. N. broj:

Napomena: Utori za pera su širine 12P9

Kopija

Materijal:

Masa: 8,5 kg

Mjerilo originala

M 1:1

Naziv:

Lamelna spojka

Pozicija:

Format: A2

Listova: 1

List: 1

Crtež broj: 2025-01

Design by CADLab