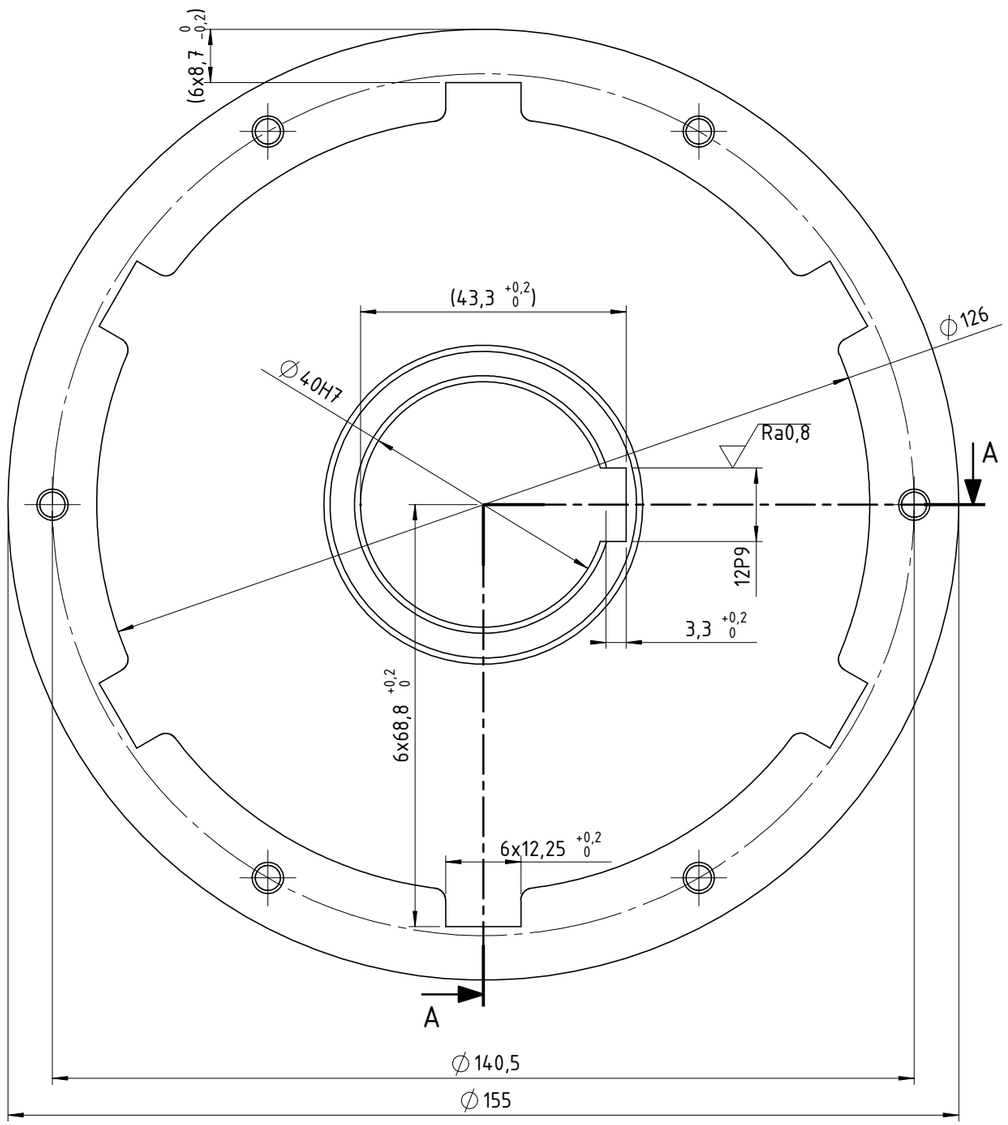

A-A (1 : 1)

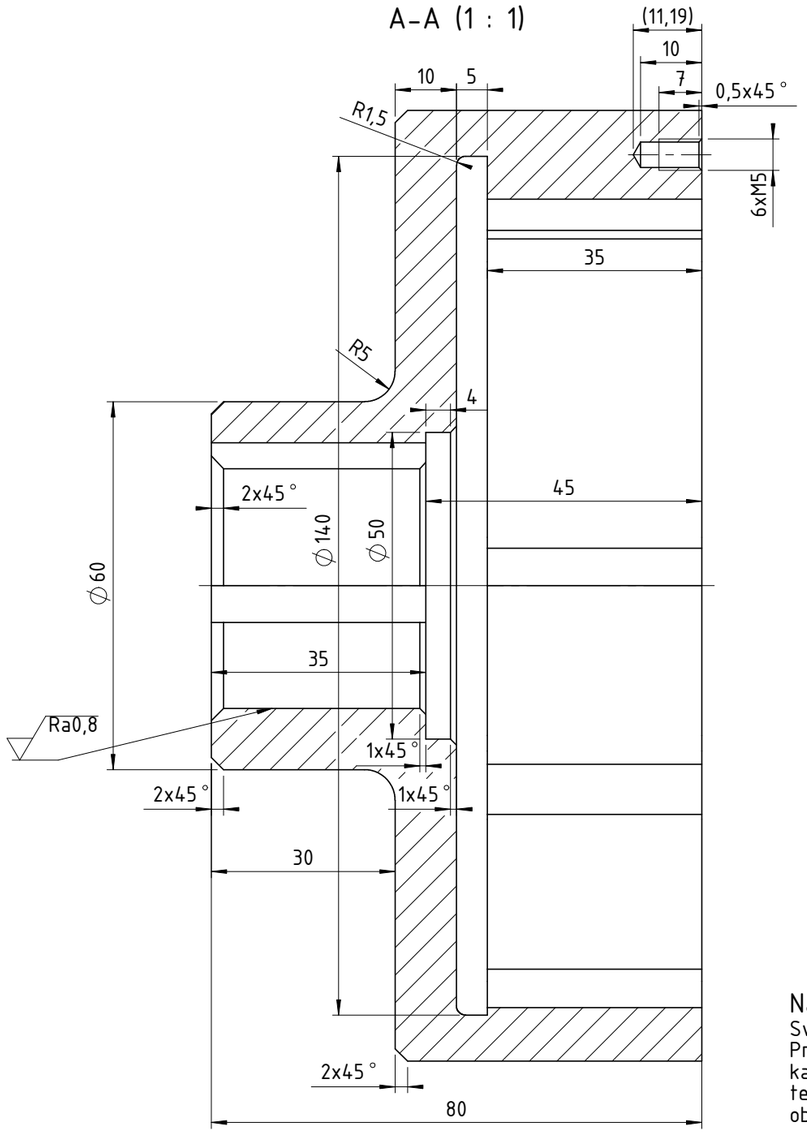

Ra12,5 (Ra0,8)

Napomena:
Sva nekotirana zaobljenja su R2.
Provrte, navoje, skošenja,
kao i utore za grebene lamela
te za pero izraditi i
obraditi nakon lijevanja.

ISO-TOL.	
∅40H7	+0,025
	+0
12P9	-0,018
	-0,061

	Datum	Ime i prezime	Potpis
Projektirao	14.06.2025.	David Mihić	
Razradio	14.06.2025.	David Mihić	
Crtao	14.06.2025.	David Mihić	
Pregledao			
Mentor			

FSB Zagreb

Objekt:

Objekt broj:

R. N. broj:

Napomena:

Kopija

Materijal: ČL 0600

Masa: 3,2 kg

Mjerilo originala

M 1:1

Naziv: Okrilje

Pozicija: 8

Format: A3

Listova: 1

List: 1

Crtež broj: 2025-01-08

Design by CADLab