Ra12,5 (Ra6,3 , Ra3,2 , Ra0,8 , Ra0,4)

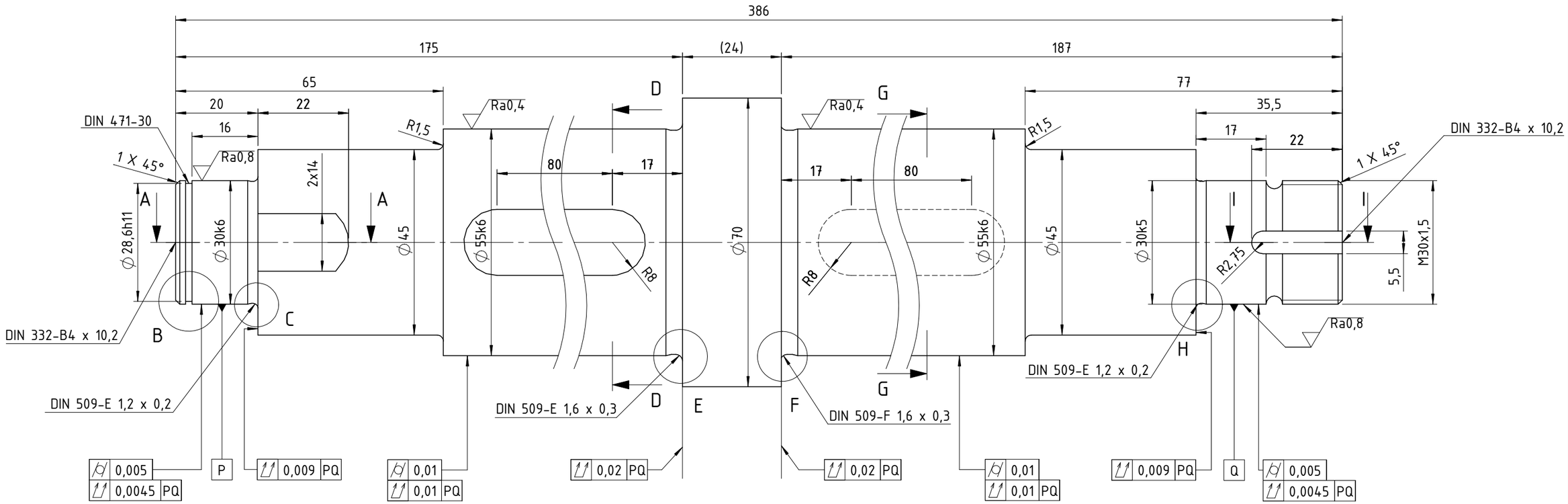

	Datum	Ime i prezime	Potpis
Projektirao	02.05.2025.	David Mihić	
Razradio	02.05.2025.	David Mihić	
Crtao	02.05.2025.	David Mihić	
Pregledao			
Mentor			

FSB Zagreb

Objekt:

Objekt broj:

R. N. broj:

Napomena:

Kopija

Materijal: S355J0

Masa: 6 kg

Mjerilo originala

M 1:1

Naziv:

Vratilo

Pozicija:

Format: A3

Listova: 2

List: 1

Crtež broj: 2025-05-1

Design by CADLab

A-A (2 : 1)

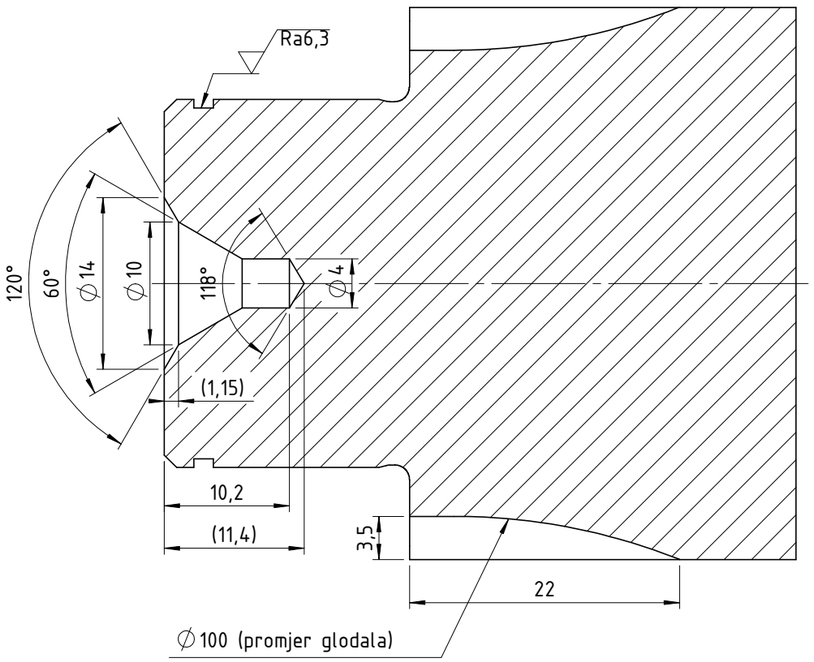

B (5 : 1)

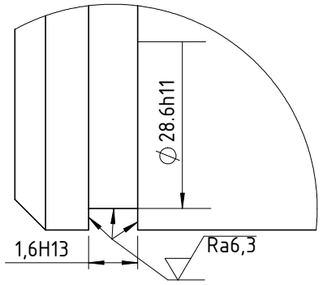

C (10 : 1)

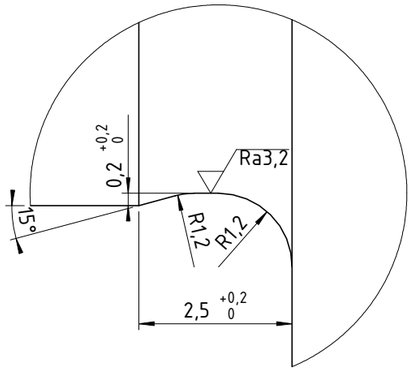

E (5 : 1)

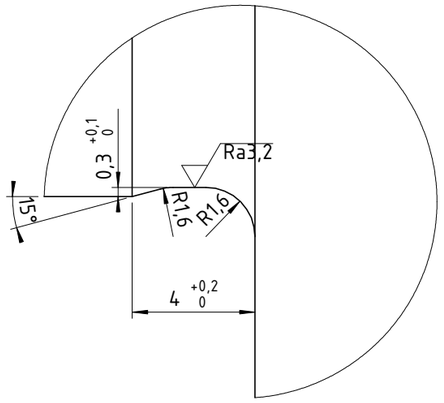

F (5 : 1)

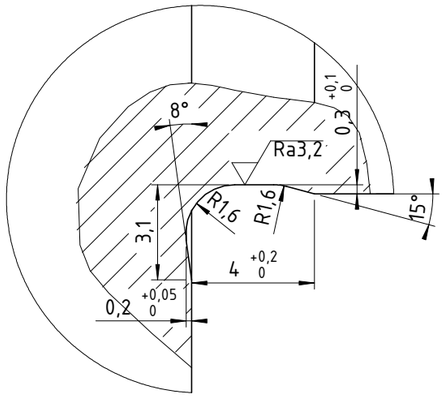

H (10 : 1)

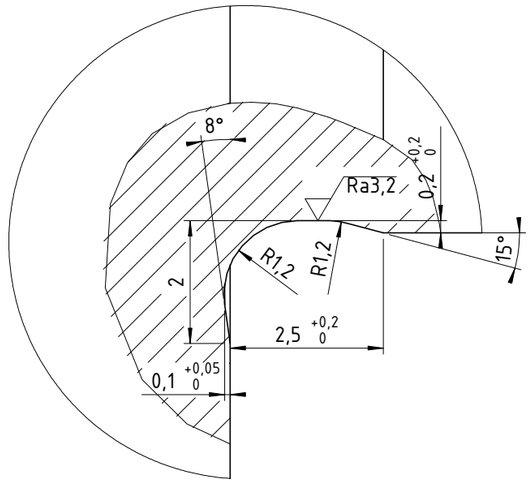

I-I (2 : 1)

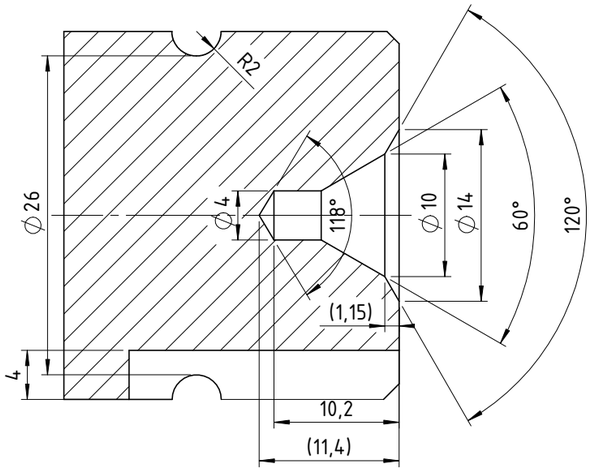

D-D i G-G (1 : 1)

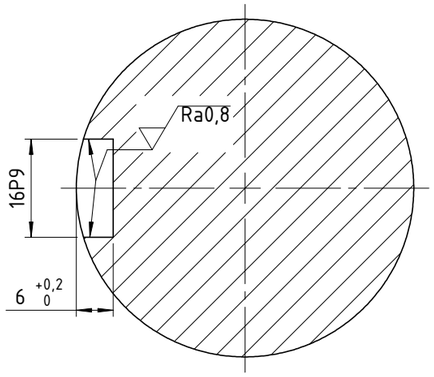

	Datum	Ime i prezime	Potpis
Projektirao	02.05.2025.	David Mihić	
Razradio	02.05.2025.	David Mihić	
Crtao	02.05.2025.	David Mihić	
Pregledao			
Mentor			

FSB Zagreb

Objekt:

Objekt broj:

R. N. broj:

Napomena:

Kopija

Materijal: S355J0

Masa: 6 kg

Mjerilo originala

M 1:1

Naziv:

Vratilo

Pozicija:

Format: A3

Listova: 2

List: 2

Crtež broj: 2025-05-1

Design by CADLab