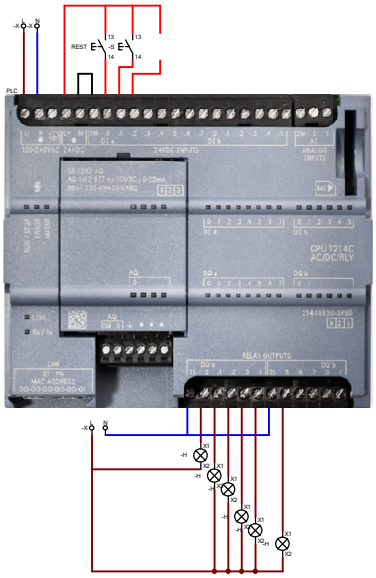

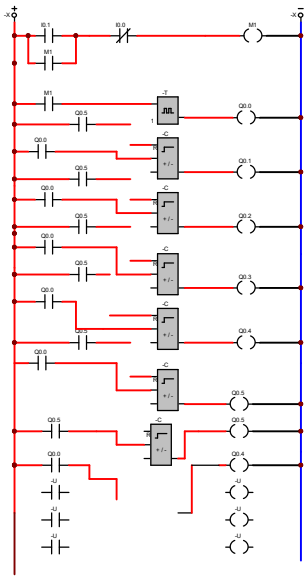

	Fecha	Nombre	Firmas	Entidad	Título	Fecha 06-oct.-2021	Núm: 1 de 1
Dibujado						Archivo: PARCIAL.cad	
Comprobado							