DataPath com nets

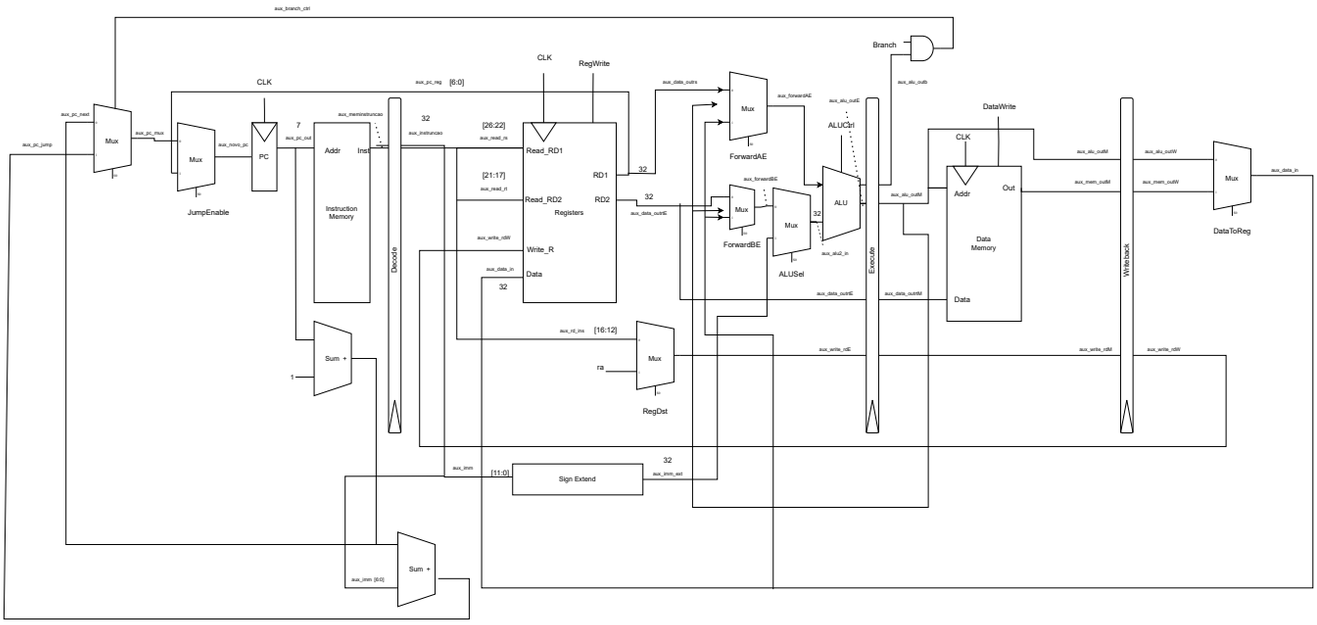
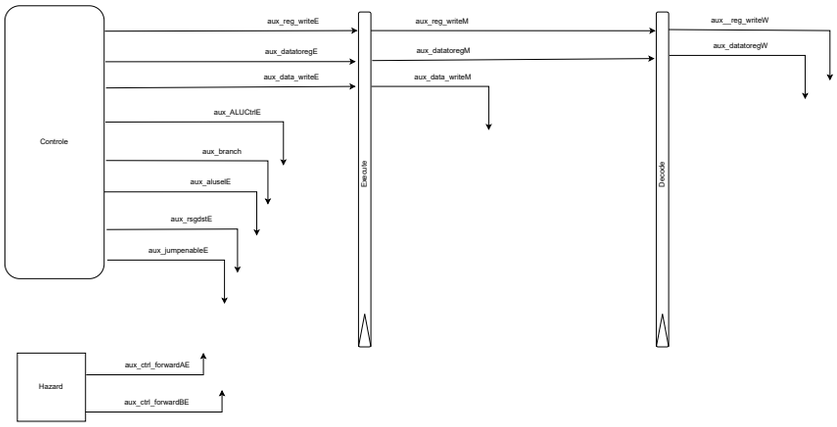
Sinais de controle