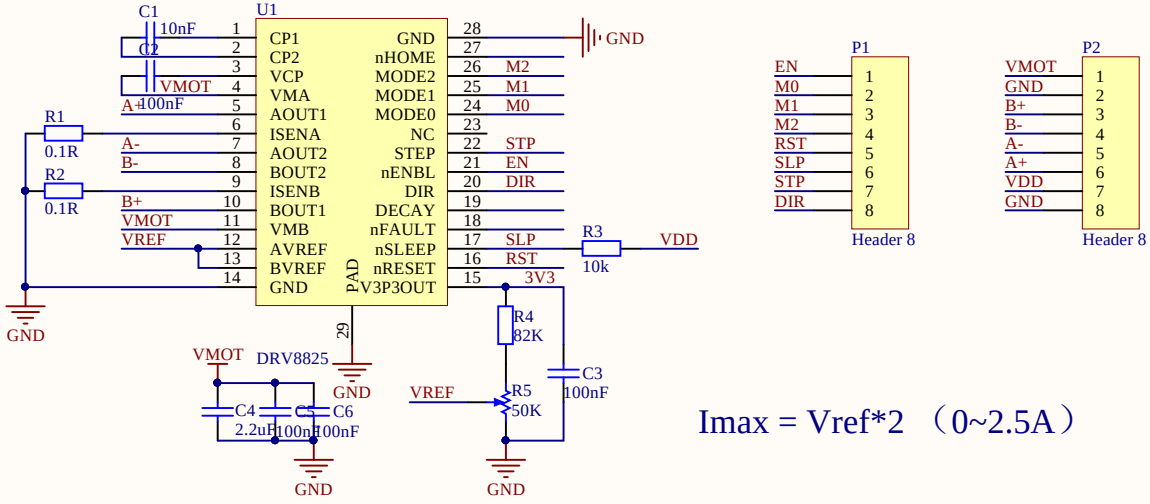

VMOT:Motor supply (8.2 V~24 V)

VDD:Small signal supply (2.7 V~5.5V)

Imax = Vref*2 （0~2.5A）