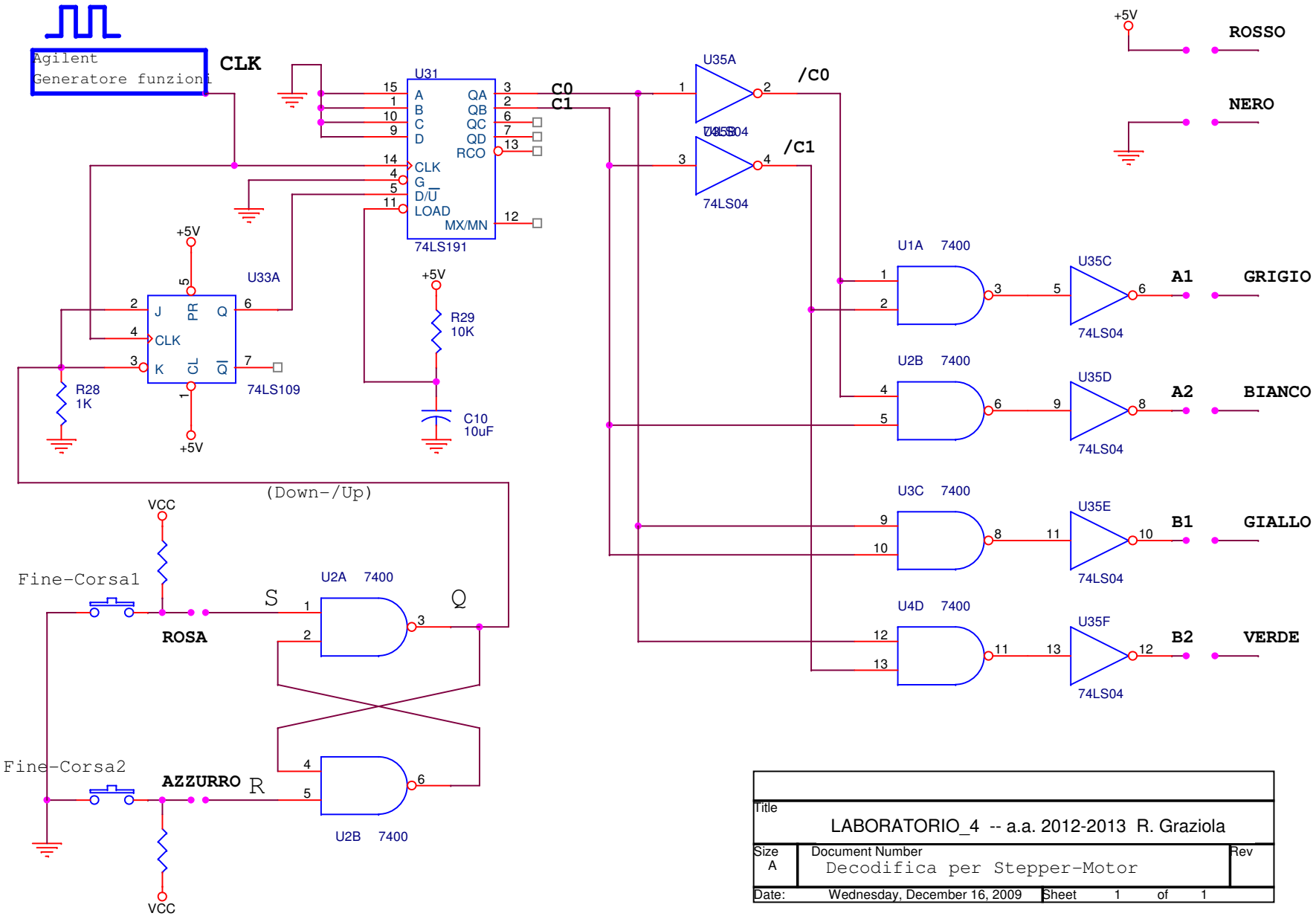

Title	LABORATORIO_4 -- a.a. 2012-2013 R. Graziola	
Size A	Document Number Decodifica per Stepper-Motor	Rev
Date: Wednesday, December 16, 2009	Sheet 1 of 1	

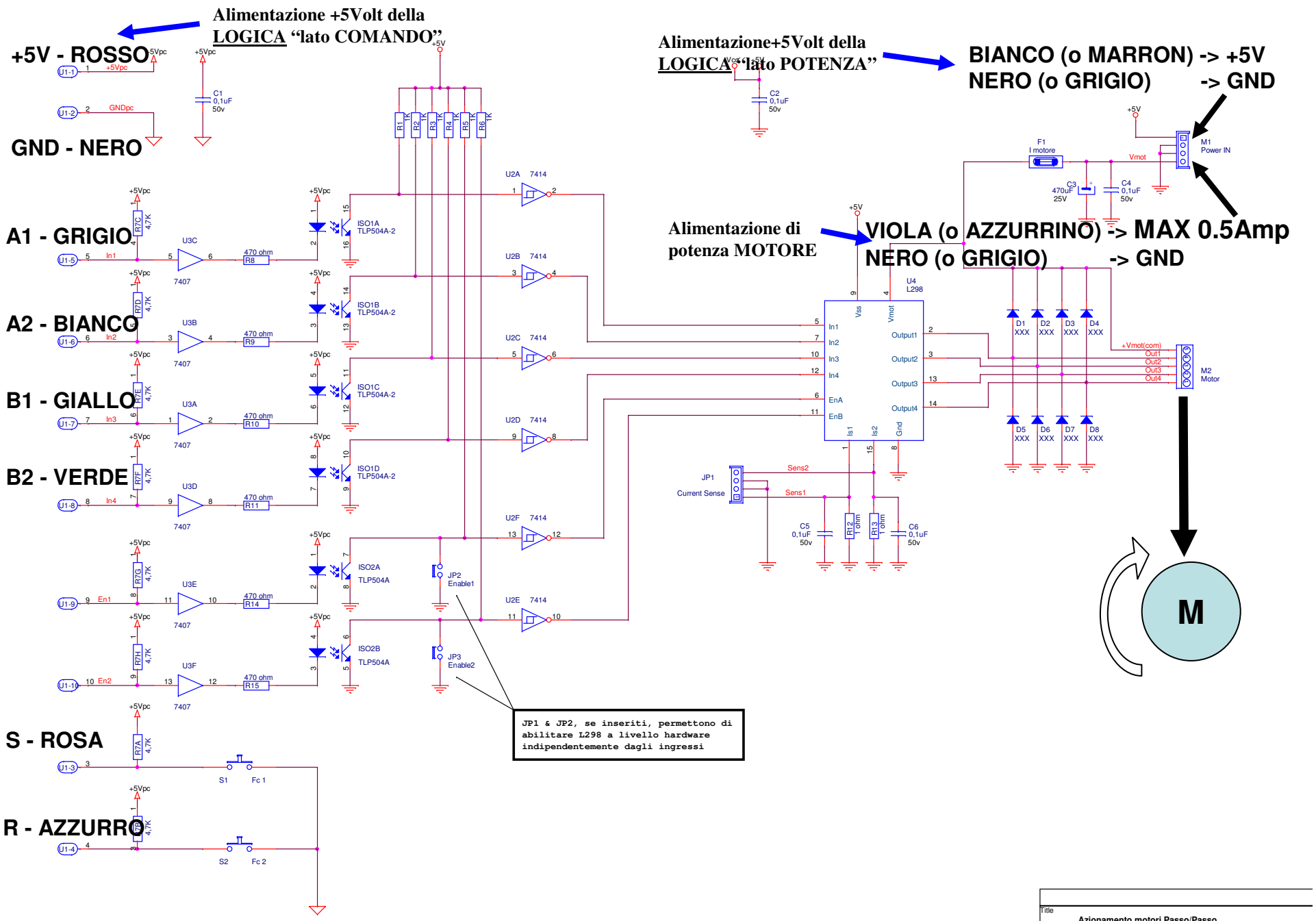

Pulsanti usati per simulare i FINE-corsa e invertire il verso di rotazione

Title	Azionamento motori Passo/Passo
Size A3	Document Number R-67 Lab. Didattici
Date:	Sheet 1 of 1