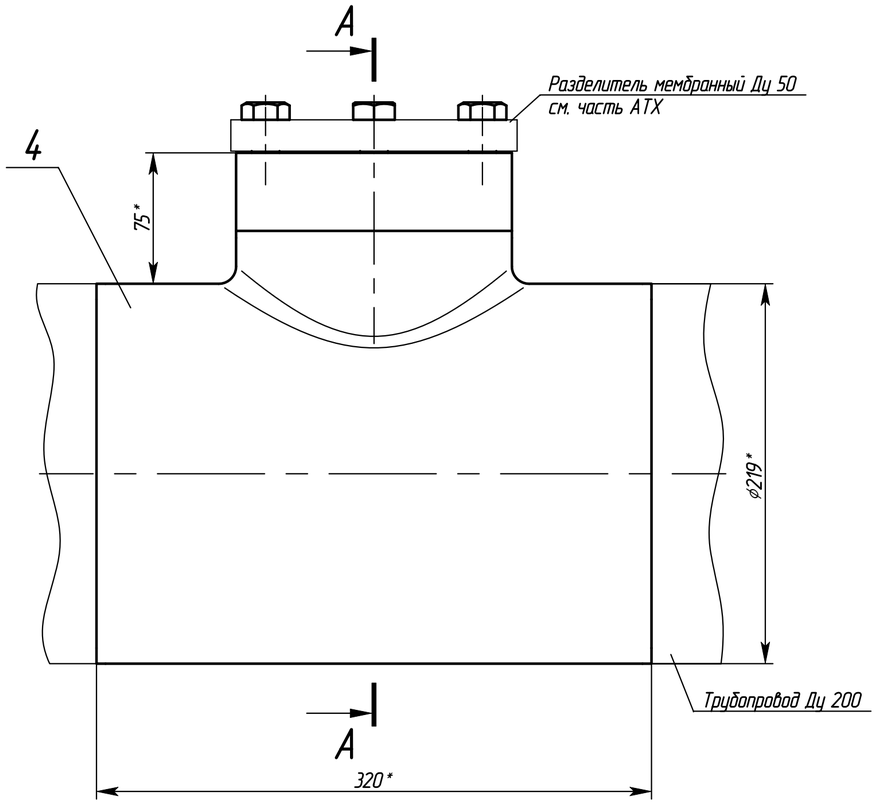

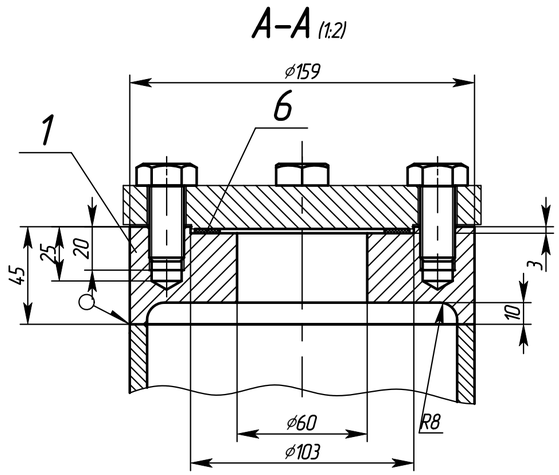

Техническая характеристика

1. Давление рабочее – до 1,6 МПа.
2. Температура рабочая – до плюс 200 °С.
3. Среда – кристализующаяся, выделяющая осадки, несущая взвешенные твердые частицы.

Технические требования

1. Технические требования к материалам, изготовлению, методам испытания и приемке согласно ОСТ 26-291-94 или документа разработанного на его основе.
2. Ручную сварку производить электродами типа Э42А по ГОСТ 9467-75, полуавтоматическую – проволокой типа Св-08ГА ГОСТ 2246-70.
3. Сварные швы выполнить по ГОСТ 16037-80.
4. Испытать, окрасить и изолировать в составе трубопровода.
5. Детали поз. 2 применять при гидроиспытании и отсутствии прибора.
6. *Размеры для справок.

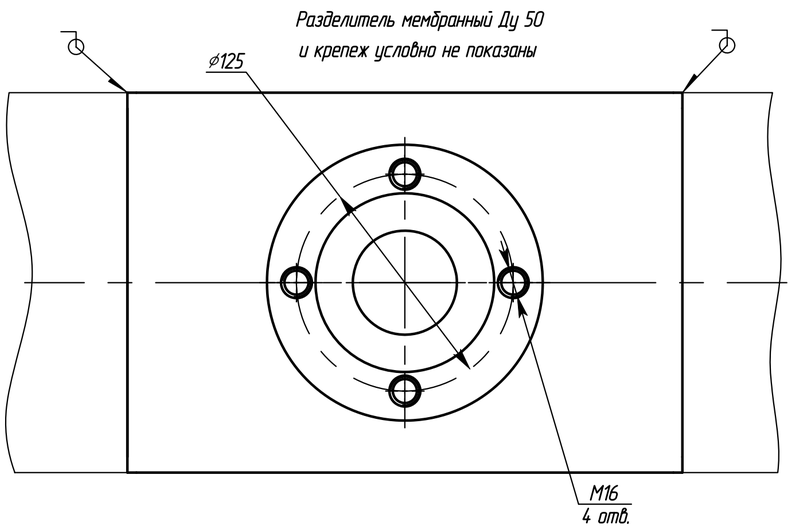

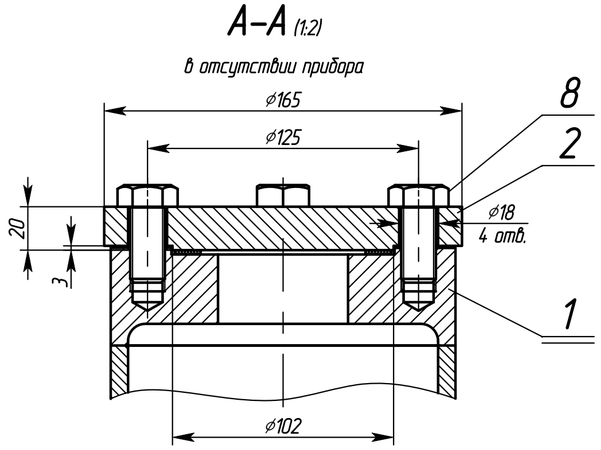

Поз.	Обозначение	Наименование	Кол.	Масса 1 шт., кг	Наименование и марка материала	Примечан
1		Заглушка	1	4,8	Сталь 20	
2		Крышка	1	3	Сталь 20	
4		Тройник П 219×10-159×8				
		ГОСТ 17376-2001	1	16,8	Сталь 20	
6		Прокладка ø100/ø75 Лист S=2	1	0,014	Паронит ПМБ	
8		Болт М16×35 ГОСТ 7798-80	4	0,09	Сталь 35	

ГИП				Привязан	ОАО "ГИАП" г. Гродно
Н. контр.					
Рук. гр.					Листов
Инж.					
Инв. №					

Изм.	Лист	№ докум.	Подп.	Дата				
Разраб.		Воронец			К/Г 16-86.00.00 ВО			
Пров.		Задирей			Узел установки разделителя мембранного Ду 50 на трубопроводе Ду 200	Лит. Т	Масса 25	Масштаб 1:2,5
						Лист	Листов 1	
Н. контр.		Парохонько				ОАО "ГИАП" г. Гродно		
Утв.		Задирей						

Согласовано
Нач. КИПиА Вартанова
Разрешена сдача в архив М. Г. Хмылов

Подп. и дата | Инв.№ дубл. | Взам.инв.№ | Подп. и дата | Инв.№ подл.

Копировал Формат А2