Колонна монолитная КМ1 (опалубка)

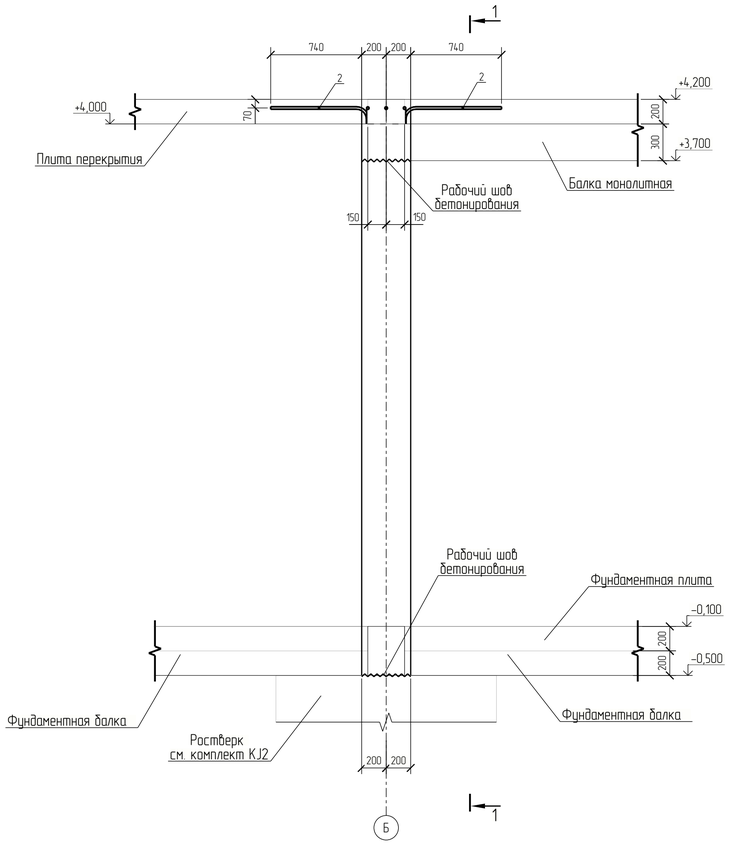

1 – 1

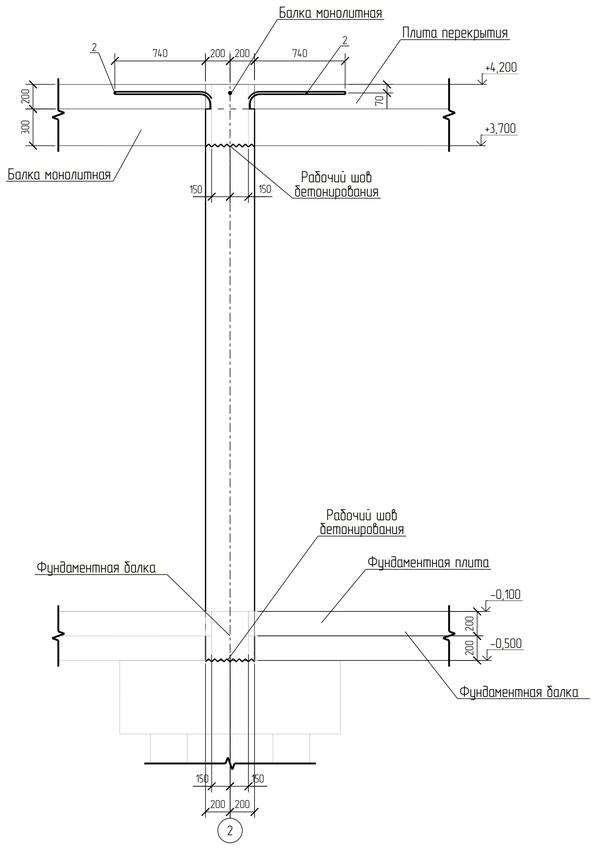

Ведомость деталей

Поз.	Эскиз
1	340; 340; 45°; 45°
2	801; 4640

Примечание: размер гнутых стержней и хомутов указан по наружной грани

Спецификация элементов монолитной колонны КМ-1

Поз.	Обозначение	Наименование	Кол. шт.	Масса ед. кг	Примечание
		Детали			
1*	ГОСТ 34028-2016	8-А240С, L=1430	35	0,56	
2*	ГОСТ 34028-2016	20-А400С, L=5390	12	13,29	
		Материалы			
	ГОСТ 26633-2015	Бетон класса В25 W8 F200	0,72		$м^3$

* – смотреть в таблице "Ведомость деталей"

2 – 2

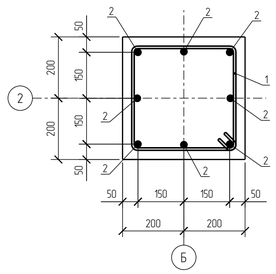

Таблица диаметра оправки арматуры

Арматура периодического профиля			Гладкая арматура
Арматура А500	Арматура А400/А400С		Арматура А240/А240С
D1, L1	D1, L1		D2, L2
⌀ стержня, мм	D1 (мин.), мм	L1 (мин.), мм	D2 (мин.), мм	L2 (мин.), мм
8	–	–	20	60
20	160	160	–	–

Колонна монолитная КМ1 (армирование)

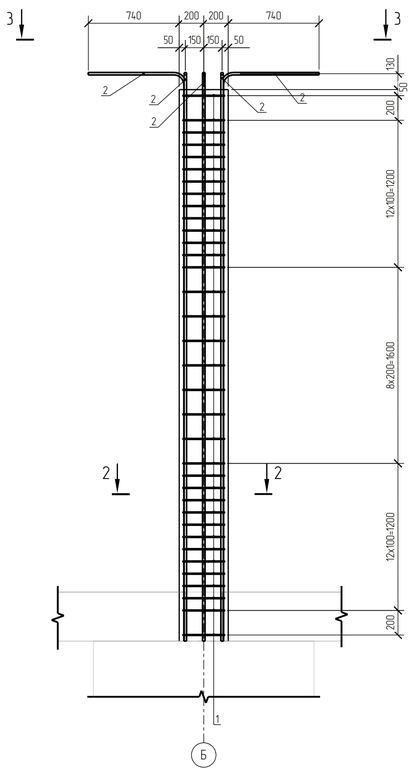

3 – 3

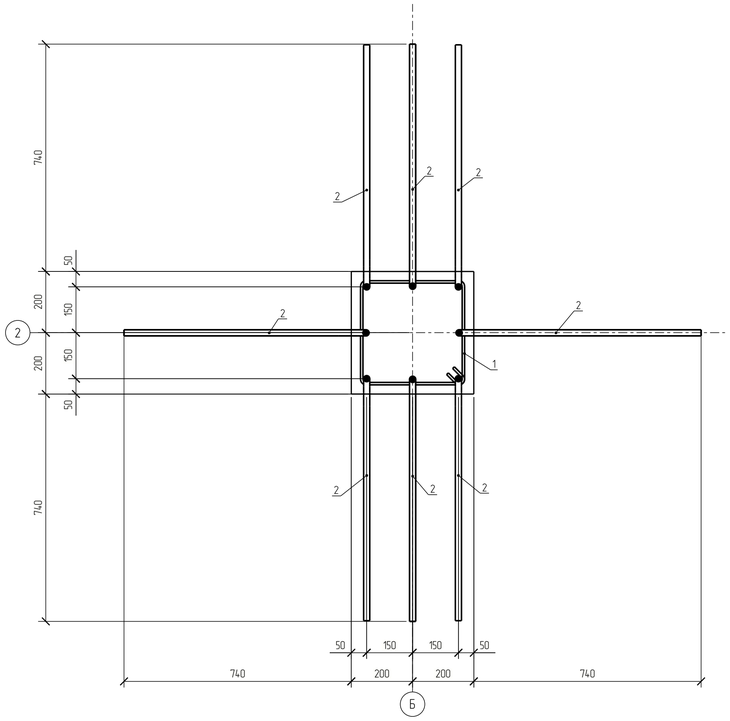

Ведомость расхода стали на единицу, кг

Марка элемента	Изделия арматурные						Всего	Общий расход
	Арматура класса							
	А240С			А400С				
	ГОСТ 34028-2016			ГОСТ 34028-2016				
	⌀8		Итого	⌀20		Итого		
КМ-1	19,85	–	19,85	159,5	–	159,5	179,36	179,36

1. Общие указания смотреть на листах 0001 шифр AGCC.287-8441-GA-01-KJ3.00-0001.
2. За относительную отметку 0,000 принята отметка чистого пола, что соответствует абсолютной отметке 213,65 в Балтийской системе высот.
3. "з.с." – защитный слой.
4. Арматурные стержни во всех пересечениях соединять вязальной проволокой диаметром от 1,00 до 1,5мм.
5. Концы смежных хомутов обвязать на разных вертикальных стержнях.
6. Колонны бетонировать совместно с монолитными стенами.

Рев. Rev.	Дата Date	Назначение выпуска Purpose of Issue	Разраб. Drawn	Провер. Checked	Утверд. Approved
A	26.02.2021	IFR-Выпущено для рассмотрения			

Stage	Sheet No	Total Sheets
СЗ/СА	Рев. Rev.	A

AGCC.287-8441-GA-01-KJ3.DW-0011

Амурский газохимический комплекс (ГХК).
Объекты общезаводского хозяйства

Имя Name	Кол.уч. Area No	Лист Sheet	№док. Doc. No	Подп. Signature	Дата Date
Разраб.		Катогощина			
Рук. гр.		Коханов			
Гл. спец.		Коханов			
Н. контр.		Никишина			
ГИП		Торопцков			

Должность Position	Фамилия, инициалы Surname, initials	Подп. Signature	Дата Date

КПП для грузового транспорта с автовесами

Колонна монолитная КМ-1 (опалубка, армирование)

Стадия	Лист	Листов
Р	11	
	на 1 л.	

NIPIGAS АО "НИПИГАЗ"

ТУЛАГИПРОХИМ TULAGIPROCHEM АО "ТУЛАГИПРОХИМ"

AGCC.287-8441-GA-01-KJ3.DW-0011_A_RU.dwg

Формат: А1

Взам.инв.№ | Подп. и дата Sign.& Date | Инв.№подл. Sign.No | 34663