МА12.01.04.000

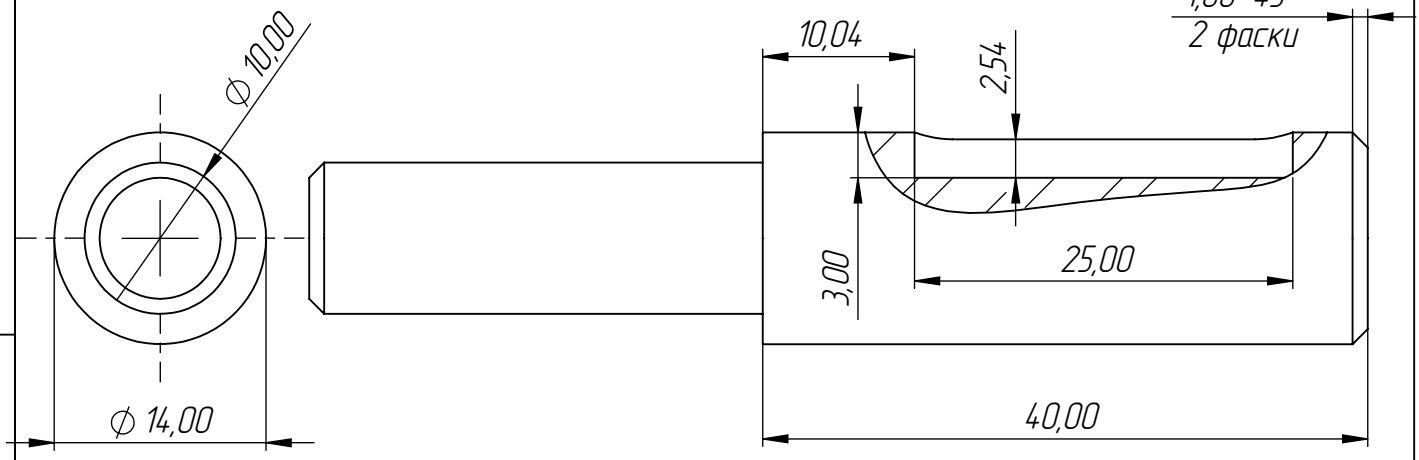

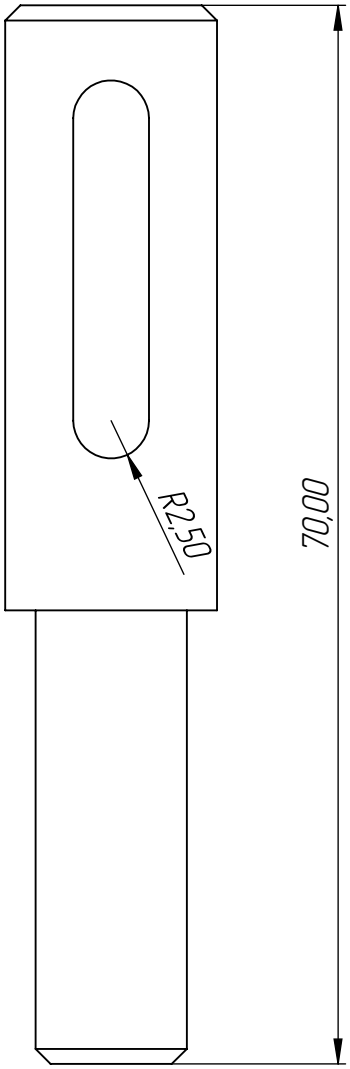

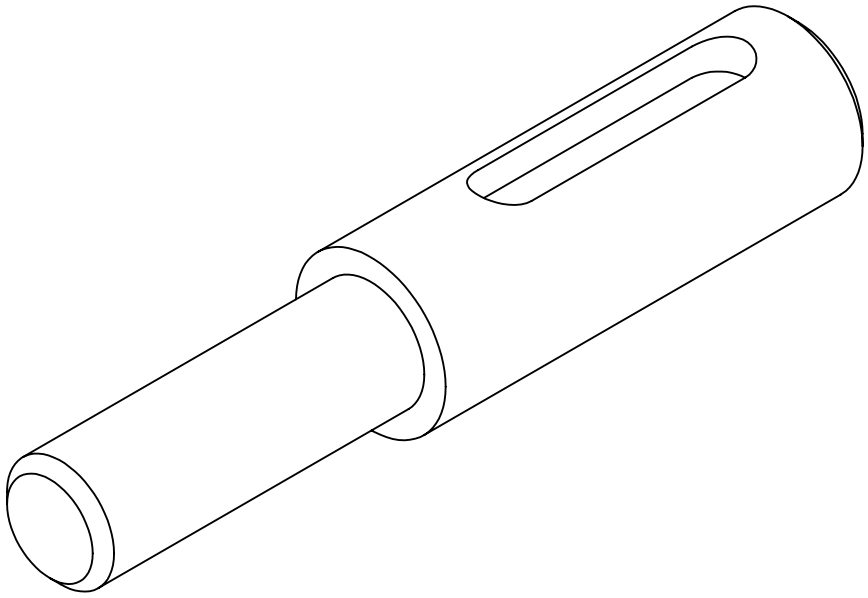

Змн.	Арк.	№ докум.	Підп.	Дата	МА12.01.04.000		
Розроб.		Пришляк Д.О.		15.05.2025	Вихідний вал	Літ. / Маса: 64,04 г.	Масштаб: 2:1
Перев.						Аркуш	Аркушів 1
Т.контр.							
Нач. КБ					Сталь 40		
Н.контр.							
Утв.							

Перв. застосуб. | Довід. № | Підпис та дата | Інв. № дубл. | Взам. інв. № | Підпис та дата | Інв. № ориг.

Вихідний вал | Копіював | Формат А4