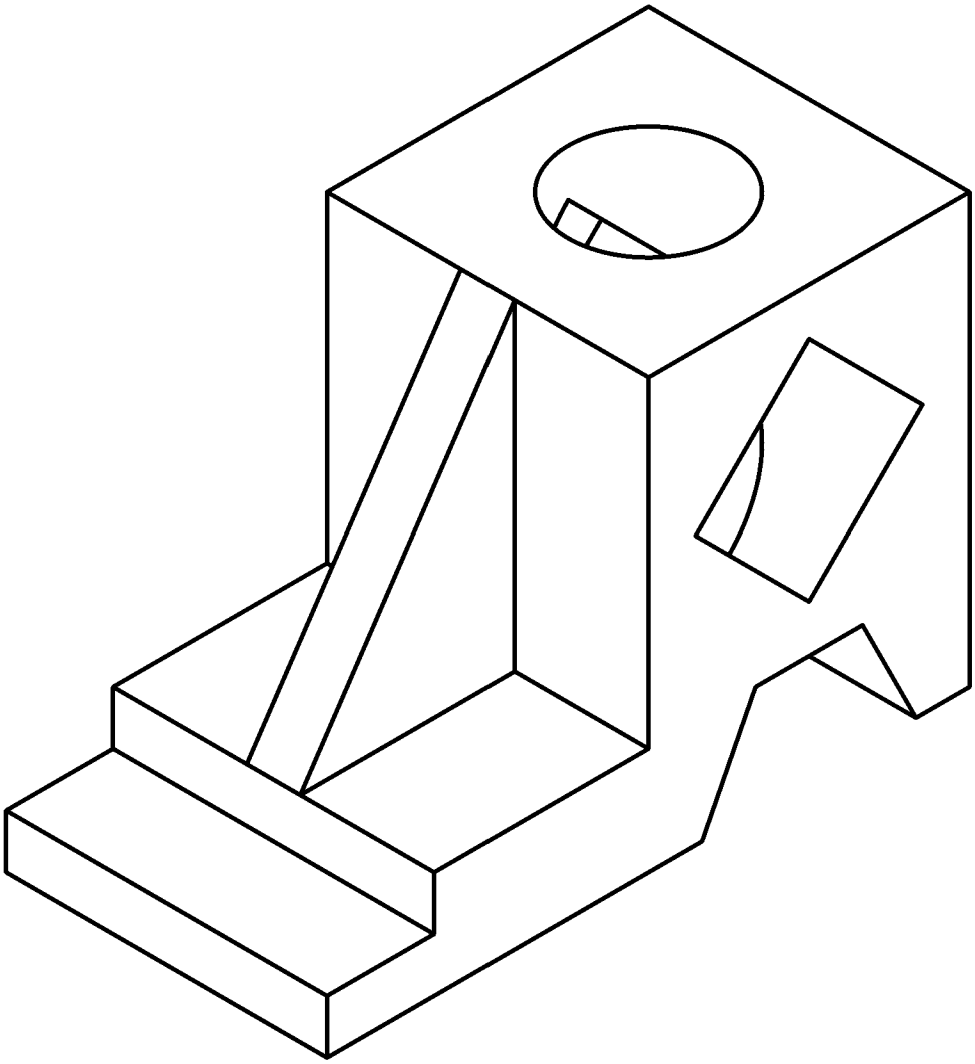

Изм	Лист	N°докум.	Подп.	Дата
Разраб.		Самута		
Пров.		Меркулов		
Т.контр.				
Н.контр.				
Утв.				

ГУИР.ИКГ.023.004

Корпус

Лит.	Масса	Масштаб
Лист 1	Листов 1	

Гр.221703

Подп. и дата

Инв. N° дубл.

Взам. инв. N°

Подп. и дата

Инв. N° подл.

Копировал

Формат А4