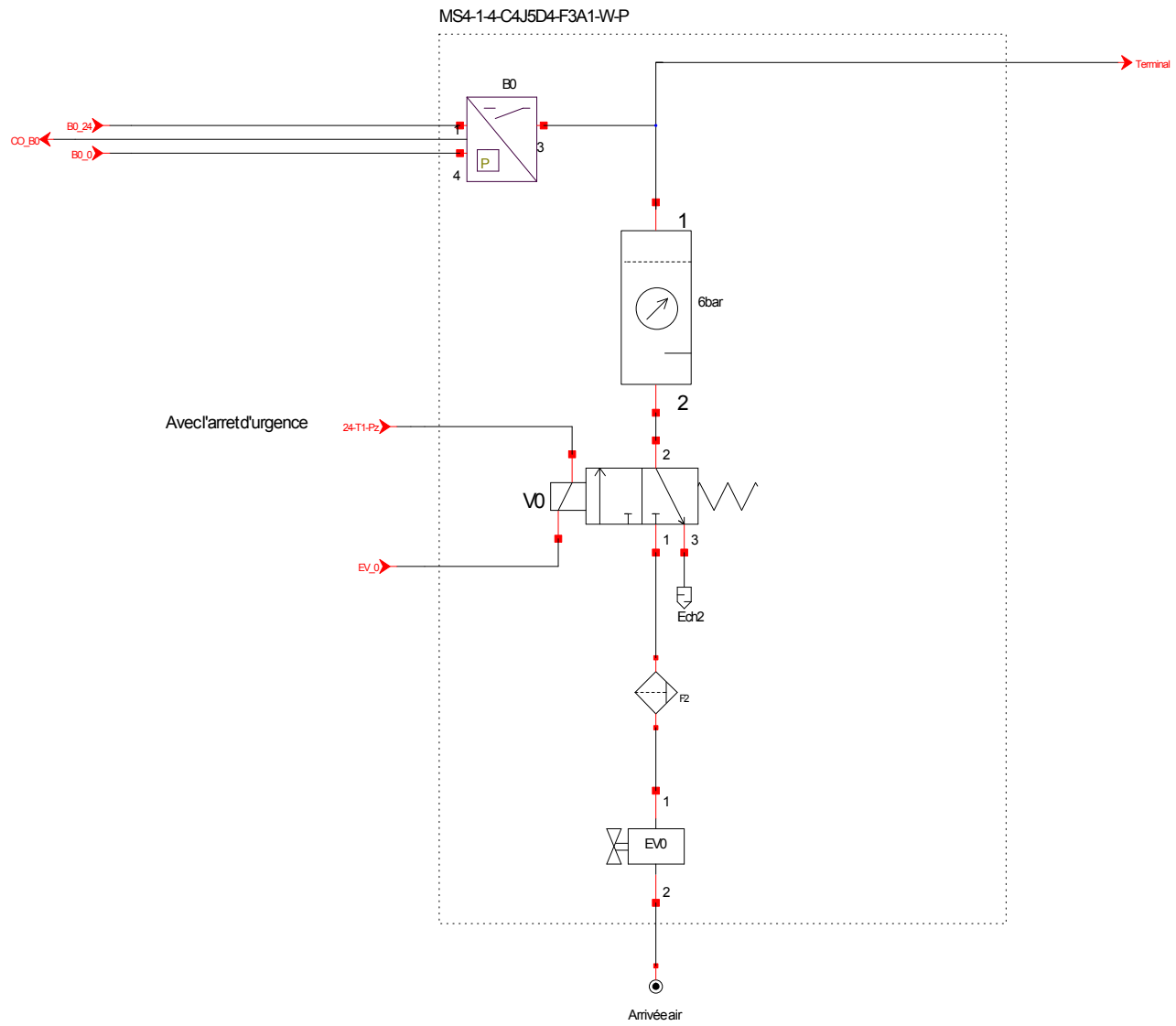

ADDIX

Schéma pneumatique (I)

Dessiné le:	14/02/2018	1
Echelle:	1/2	
Par:	DN_DM	2