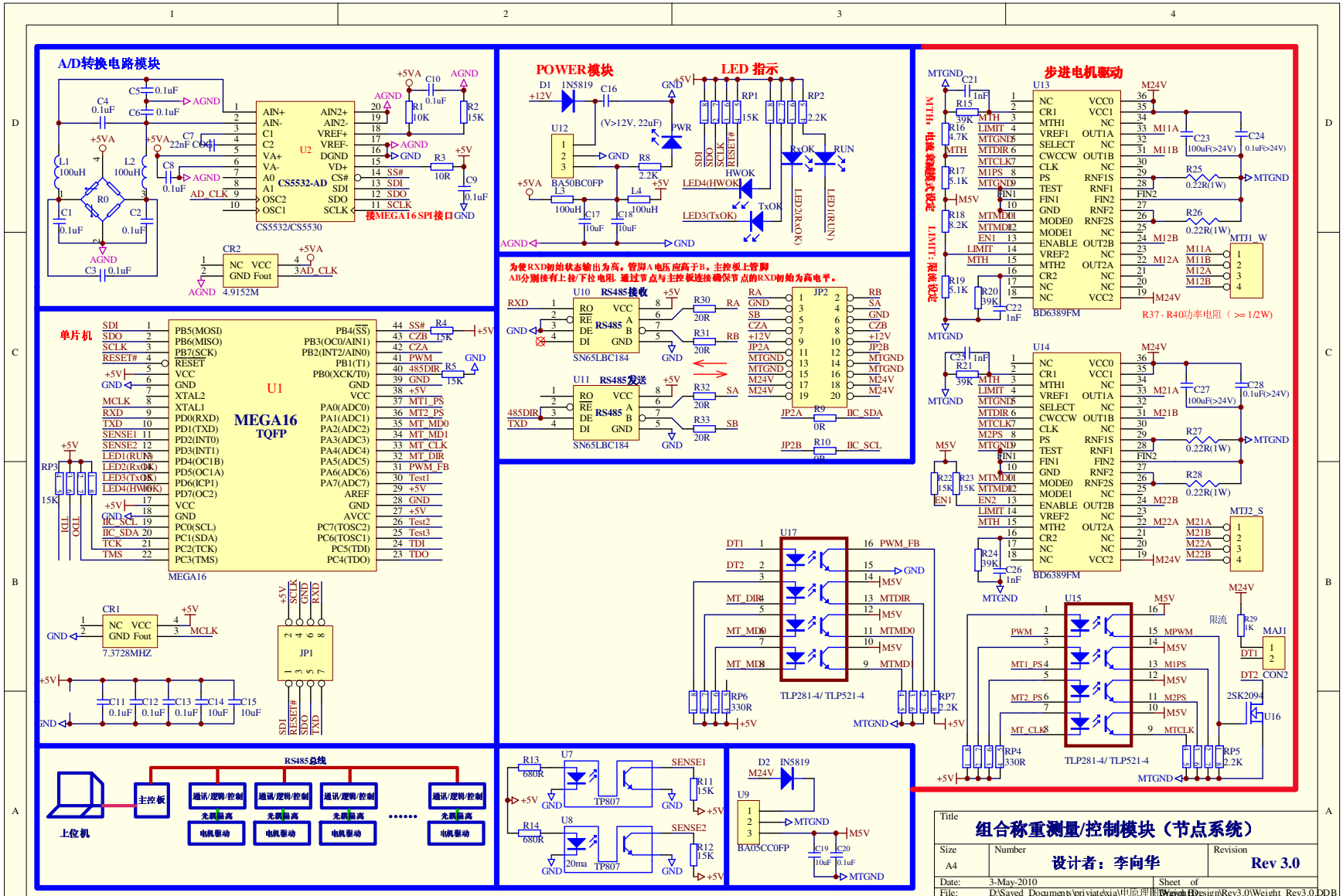
A/D转换电路模块
CS5532-AD
U2
CS5532/CS5530
接MEGA16 SPI接口
CR2
NC VCC
GND Fout
4.9152M
单片机
U1
MEGA16
TQFP
MEGA16
CR1
7.3728MHZ
JP1
RS485总线
上位机
主控板
通讯/逻辑/控制
光电隔离
电机驱动
POWER模块
LED 指示
D1 1N5819
U12
BA50BC0FP
(V>12V, 22uF)
PWR
HWOK
TxOK
RxOK
RUN
LED4(HWOK)
LED3(TxOK)
LED2(RxOK)
LED1(RUN)
为使RXD初始状态输出为高，管脚A电压应高于B，主控板上管脚
AB分别接有上拉/下拉电阻，通过节点与主控板连接确保节点的RXD初始为高电平。
U10 RS485接收
U11 RS485发送
SN65LBC184
JP2
JP2A
JP2B
IIC_SDA
IIC_SCL
步进电机驱动
U13
U14
BD6389FM
MTJ1_W
MTJ2_S
MTH1：电机转速模式选定
LIMIT：限流模式选定
R37 - R40功率电阻（ >= 1/2W）
U17
TLP281-4/ TLP521-4
U15
MAJ1
2SK2094
U16
U7
U8
TP807
U9
BA05CC0FP
D2 IN5819
Title
组合称重测量/控制模块（节点系统）
Size
A4
Number
设计者：李向华
Revision
Rev 3.0
Date: 3-May-2010
Sheet of
File: D:\Saved_Documents\priviatexia\电原理图\Weight_Rev3.0.DDB