http://www.csvtuonline.com

Printed Pages – 8 Roll No. : 2

220511(20)
020611(20)

Diploma in Engg. (Fifth Semester) Examination, Nov.-Dec. 2016

(Old Scheme)

(Civil Engg. Branch)

QUANTITY SURVEYING & COSTING–I

Time Allowed : Three hours

Maximum Marks : 100

Minimum Pass Marks : 35

नोट : *सभी प्रश्न अनिवार्य हैं। किसी भी प्रकार के संदेह अथवा विवाद की स्थिति में अंग्रेजी भाषा के प्रश्न को अंतिम माना जाएगा।*

Note : *All questions are compulsory. In case of any doubt or dispute the English version question should be treated as final.*

1. (a) निम्नलिखित मदों की माप को इकाई लिखिए— 5

(i) प्रबलन के लिए इस्पात कार्य

(ii) पाये व कुर्सी तल में मुख्य भराई

http://www.csvtuonline.com

(iii) स्कर्टिंग

(iv) टारफेल्टिंग

(v) टावर बोल्ट

(vi) कारनायस

(vii) स्टील चैनल

Write the unit of measurement of following items : (any **five**)

(i) Steel work for reinforcement

(ii) Moorum filling in plinth

(iii) Skirting

(iv) Tar felting

(v) Town bolt

(vi) Cornice

(vii) Steel channel

(b) वृत्ताकार सीढ़ी (चित्रानुसार) हेतु ईंट के परिणामों का प्राक्कलन कीजिए। 5

http://www.csvtuonline.com
http://www.csvtuonline.com
http://www.csvtuonline.com
http://www.csvtuonline.com

http://www.csvtuonline.com

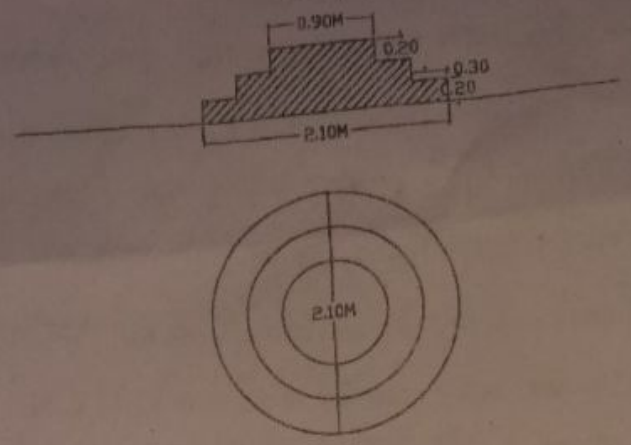

Estimate of brick quantity for circular steps as shown in fig.

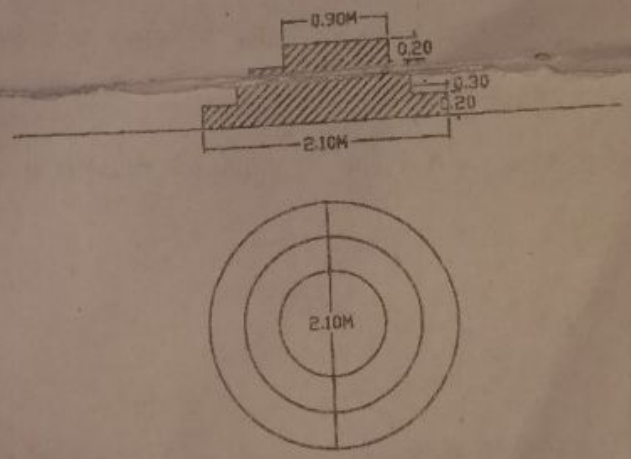

2. (a) लीड एवं लिफ्ट को समझाइए। 5

Explain Lead and Lift.

(b) एस० ओ० आर० के उपयोग को उदाहरण देकर समझाइए। 5

Explain use of S.O.R. with example.

3. निम्नलिखित कार्यों हेतु लगने वाले मटेरियल की गणना कीजिए— 10

(i) 10 क्यू० मीटर ईंट जोड़ाई कार्य (1 : 6) सीमेन्ट मारटर

(ii) 40 मिमी० सीमेन्ट कांक्रीट (1 : 2 : 4) फर्श कार्य हेतु जिसका क्षेत्रफल 100 वर्ग मीटर हो।

Calculate quantity of material required for :

(i) 10 cum. brick masonry work with (1:6) C.M.

(ii) 40 mm C.C. (1 : 2 : 4) flooring work for 100 sqm area

4. 12 मिमी० मोटे (1:5) सीमेन्ट मसाला के प्लास्टर कार्य हेतु दर विश्लेषण कीजिए। 10

Prepare rate analysis of 12 mm thick plastering work, with (1:5) c.m.

5. संक्षिप्त में लिखिए—(कोई दो) 10

(i) क्यूब रेट प्राक्कलन

(ii) रिवाइस्ड प्राक्कलन

(iii) प्राक्कलन का उद्देश्य

Write short notes : (any **two**)

(i) Cube rate Estimate

(ii) Revised Estimate

(iii) Object of Estimate

http://www.csvtuonline.com

http://www.csvtuonline.com

6. (a) सड़क कार्य हेतु प्रिस्माइडल मेथड को उदाहरण के साथ समझाइए। 5

Explain Prismoldal method for road work with example.

(b) निम्नलिखित जानकारी के आधार पर 280 मी० लम्बे सड़क हेतु मृदा कार्य की गणना कीजिए— 15

सड़क की निर्मित चौड़ाई 10 मी०

भराव में पार्श्व ढाल 2 : 1

कटाव में पार्श्व ढाल 1½ : 1

चैनेज	दूरी (मी०)	भूतल का तलांक	निर्मित सतह का तलांक
1	1,000	41·0	42·0
2	1,040	40·90	↓
3	1,080	40·50	
4	1,120	40·80	नीचे के ओर ढाल
5	1,160	40·60	1 : 200
6	1,200	40·70	↓
7	1,240	41·20	
8	1,280	41·40	

http://www.csvtuonline.com

http://www.csvtuonline.com

Calculate quantity of earth work for a portion of road, 280 m length, from the following data :

Formation width of road = 10 m

Side slpe in banking 2 : 1

Side slope in cutting 1½ : 1

Station	Distance (M)	R. L. of Ground	R. L. of Formation
1	1,000	41·0	42·0
2	1,040	40·90	↓
3	1,080	40·50	
4	1,120	40·80	Down Gradient
5	1,160	40·60	1 in 200
6	1,200	40·70	↓
7	1,240	41·20	
8	1,280	41·40	

7. दिए गए चित्रानुसार निम्न मदों के परिणामों का प्राक्कलन कीजिए—

http://www.csvtuonline.com

http://www.csvtuonline.com

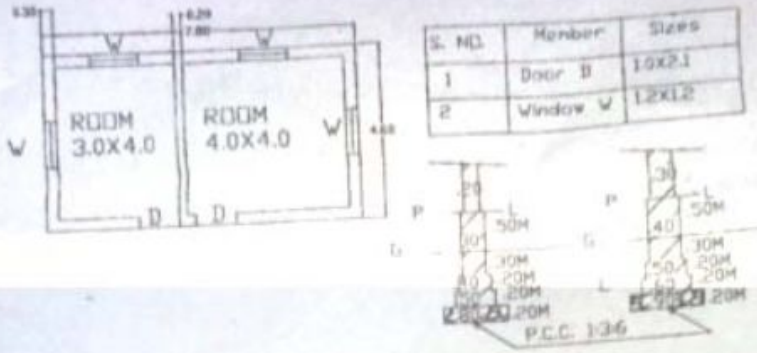

S. NO.	Member	Sizes
1	Door D	1.0X2.1
2	Window W	1.2X1.2

(i) नींव में खुदाई कार्य 10

(ii) नींव एवं कुर्सी तल एक ईंट (1·6) सीमेन्ट गारा चिनाई कार्य 10

(iii) भीतर व बाहर का प्लास्टर कार्य यदि कुर्सी तल से छत की ऊँचाई 3 मीटर हो 10

Calculate following item of a building shown in fig :

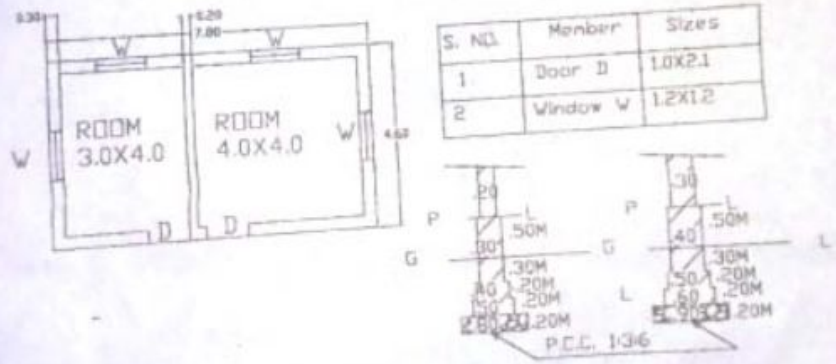

S. NO.	Member	Sizes
1	Door D	1.0X2.1
2	Window W	1.2X1.2

http://www.csvtuonline.com

http://www.csvtuonline.com

(i) Earth work in excavation for foundation

(ii) Brick work in foundation up to plinth level

(iii) Inside and outside plaster work, if roof slab is 3 m from plinth level

http://www.csvtuonline.com