www.csvtuonline.com

Printed Pages – 8

237311 (37)
037411 (37)

3rd Dip. In Engg. & Other Discipline
Examination, Dec.- Jan., 2012-13

Branch : Mech.

MACHINE DRAWING

Time Allowed : Four Hours

Maximum Marks : 100

Minimum Pass Marks : 35

Note : All questions are compulsory. Use appropriate dimensions if missing. In case of any doubt or dispute, the English version question should be treated as final.

www.csvtuonline.com

www.csvtuonline.com

सभी प्रश्न अनिवार्य हैं। जरूरत पड़ने पर उपयुक्त डाटा मान लें। किसी भी प्रकार के संदेह अथवा विवाद की स्थिति में अंग्रेजी भाषा के प्रश्न को अन्तिम माना जायेगा।

Q. 1. (a) Differentiate between first angle and third angle projection. 5

प्रथम कोण प्रक्षेपण और तृतीय कोण प्रक्षेपण में अन्तर लिखिए।

(b) What are the information required in a casting drawing ? 5

ढलाई आरेख में कौन-कौन सी सूचनायें आवश्यक होती हैं ?

Q. 2. Show the following with figure : 15

(i) 10 ϕ CSK at 90° to 20 ϕ

www.csvtuonline.com

www.csvtuonline.com

(ii) 8 ϕ CBR 16 ϕ 8 deep

(iii) A surface having roughness value 3.2 μm

(iv) Parallel dimensioning

(v) Progressive dimensioning

निम्न को चित्र द्वारा दिखाइये :

(i) 10 ϕ CSK at 90° से 20 ϕ

(ii) 8 ϕ CBR 16 ϕ 8 गहराई

(iii) एक सतह जिसका रफनेस मान 3.2 μm है।

(iv) समानान्तर विमांकन

(v) उन्नत विमांकन

Q. 3. (a) Draw symbol of following pipe fittings : 5

(i) Reducer

(ii) Elbow 90°

www.csvtuonline.com

www.csvtuonline.com

(iii) Tee

(iv) Coupling

(v) Cap

निम्न पाइप फिटिंग के संकेत बनाइये :

(i) रिड्यूसर

(ii) एल्बो 90°

(iii) टी

(iv) कपलिंग

(v) कैप

(b) Define the following : 5

(i) Basic Hole

(ii) Interference

(iii) Revolved section

www.csvtuonline.com

www.csvtuonline.com

(iv) Tolerance

(v) Basic shaft

निम्न की परिभाषा लिखिए :

(i) बेसिक होल

(ii) इन्टरफिरेंस

(iii) रिवाल्वड सेक्शन

(iv) टालरेन्स

(v) बेसिक शाफ्ट

Q. 4. Draw a spur gear profile having 30 number of teeth module 10 mm by approximate method. **10**

www.csvtuonline.com

www.csvtuonline.com

एप्राक्सिमेट विधि से एक गियर प्रोफाइल बनाइये जिसमें दाँतों की संख्या 30 हो माड्यूल 10 मिमी हो।

Q. 5. (a) What are the different parts of CAD system. **5**

कैड सिस्टम के मुख्य भागों को लिखिए।

(b) Write CAD command for line, point and circle. **5**

रेखा, बिन्दु और वृत्त प्राप्त करने के कैड कमान्ड लिखिए।

Q. 6. Draw two views of a flange coupling for a shaft 60 mm diameter and show important dimension on it. **15**

www.csvtuonline.com

www.csvtuonline.com

एक फ्लेंज कपलिंग का कोई भी दो व्यूह बनाइये जिसे 60 मिमी0 शाफ्ट के व्यास को जोड़ा जाता है। उस पर मुख्य अवयवों के वियांकण को दर्शाइये।

Q. 7. Details of a tool post is given in fig. Assemble the components in proper sequence and draw the following assembled to a suitable scale :

(i) Front view (full section) 18

(ii) Top view 12

टूल पोस्ट के विभिन्न पुर्जों की डिटेल ड्राइंग चित्र में दी गई है। उन्हें जोड़कर उपयुक्त पैमाने का चयन करके निम्न दृश्यों को जोड़ना है :

(i) सम्मुख दृश्य

(ii) ऊपरी दृश्य

www.csvtuonline.com

www.csvtuonline.com

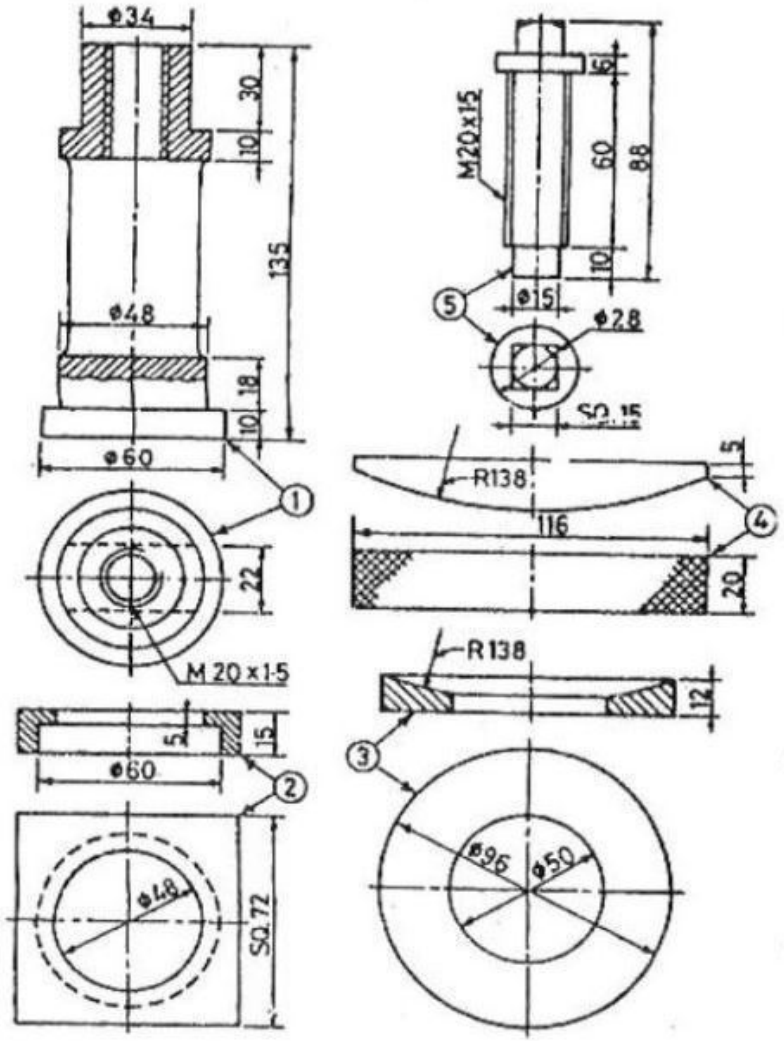

www.csvtuonline.com