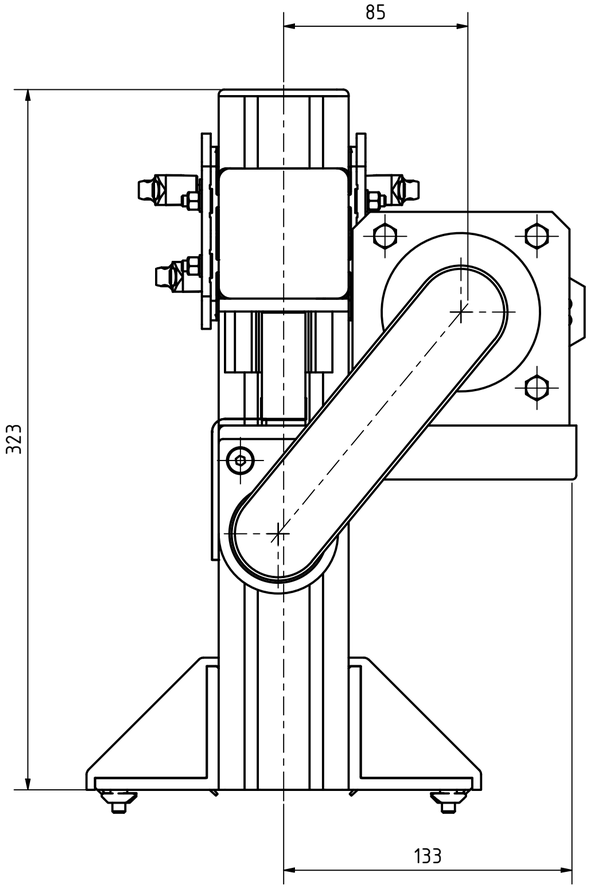

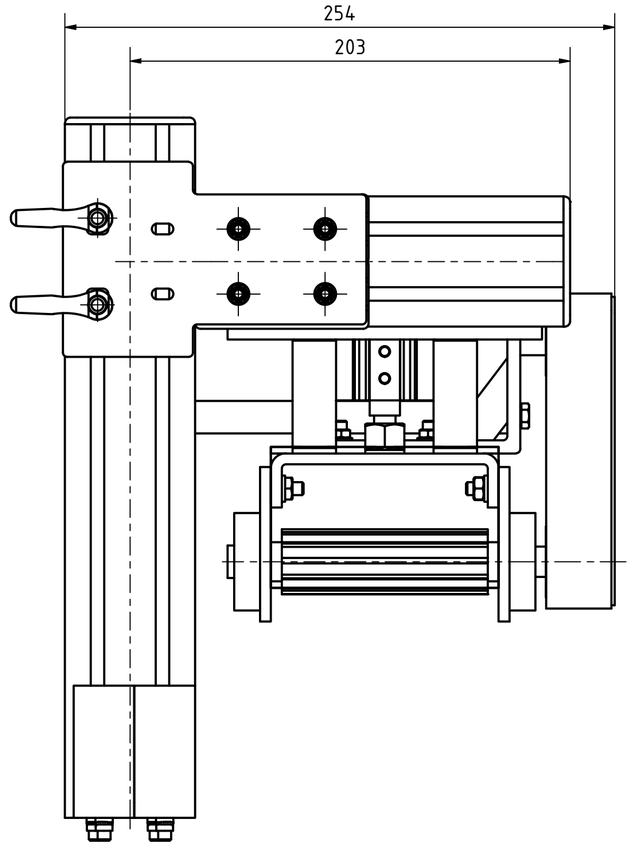

PARTS LIST		
ITEM	QTY	PART NUMBER
1	1	Subconjunto Estrutura principal
2	1	Subconjunto de tração
3	1	Subconjunto Elementos de transmissão
4	2	Fixação rápida
5	1	Fixação rápida
6	1	Fixação rápida
7	1	Proteção em policarbonato

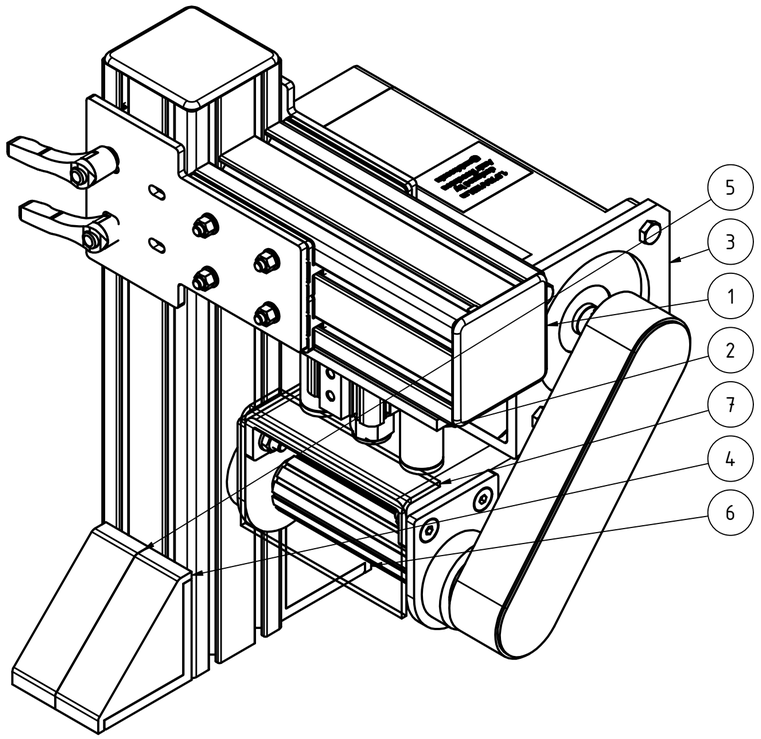

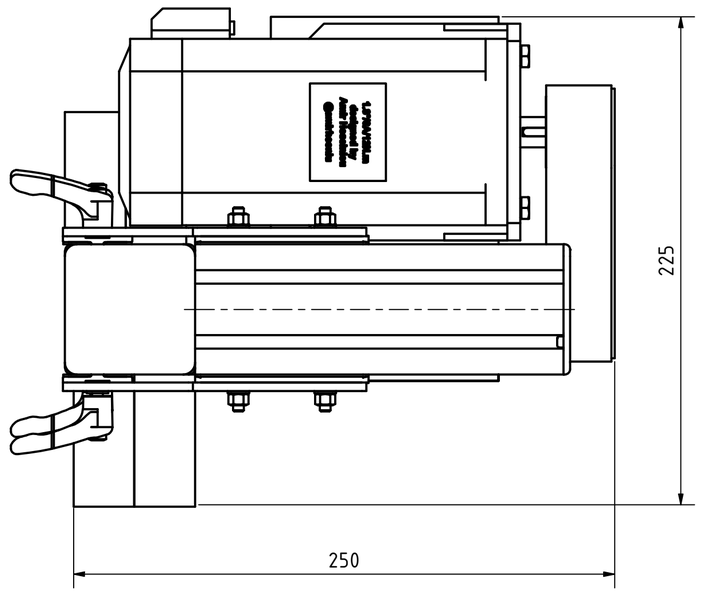

					Date	Name
				Drawn	10/06/2023	GT/CB/FG
				Checked		
				Standard		
State	Changes	Date	Name			

Proj. Máq corte perfis

CG.

1

A2