903-3-2-0-0-15

Ra 12,5 (√)

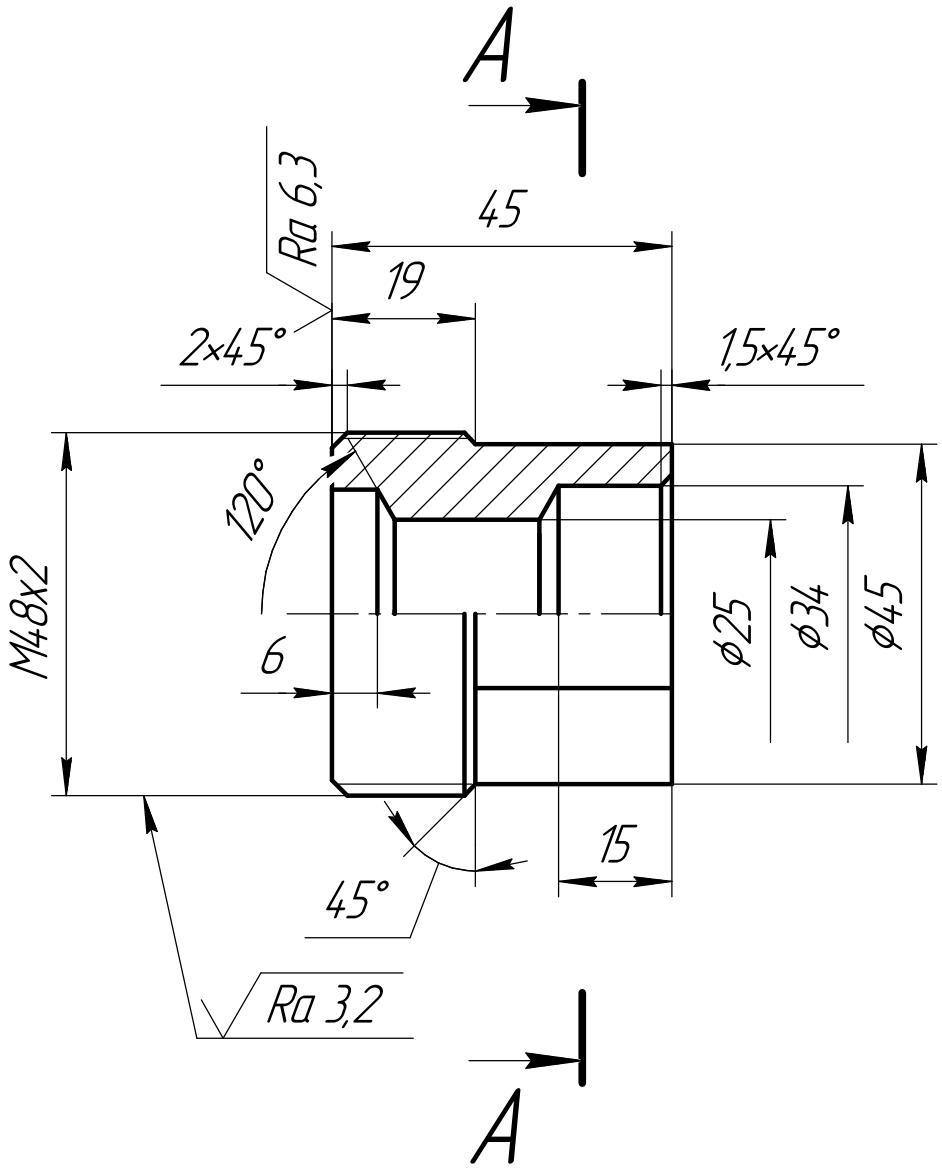

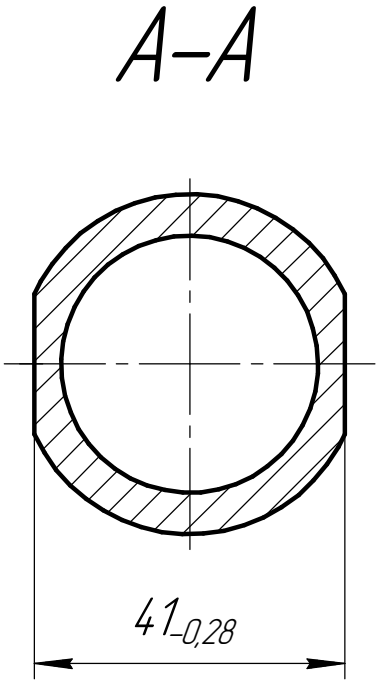

1. Общие допуски по ГОСТ 30893.2-тК.
2. Маркировать обозначение чертежа и клеймить клеймо ОТК на бирке краской.

Изм.	Лист	№ докум.	Подп.	Дата
Разраб.		Болтышев		
Пров.		Зимин		
Т.контр.		Малфеева		
Н.контр.		Казанцева		
Утв.				

903-3-2-0-0-15

Штуцер промежуточный Ду25

Лит.	Масса	Масштаб
	0,35	1:1
Лист	Листов 1	

Круг 48 ГОСТ 2590-2006 / 09Г2С ГОСТ 19281-89

ПАО "Пензкомпрессормаш"

Метрологическая экспертиза | Фамилия | Подпись | Дата

Подп. и дата | Инв. № дубл. | Взам. инв. № | Подп. и дата | Инв. № подл.

Копировал | Формат А4