879-4-1-5 СБ

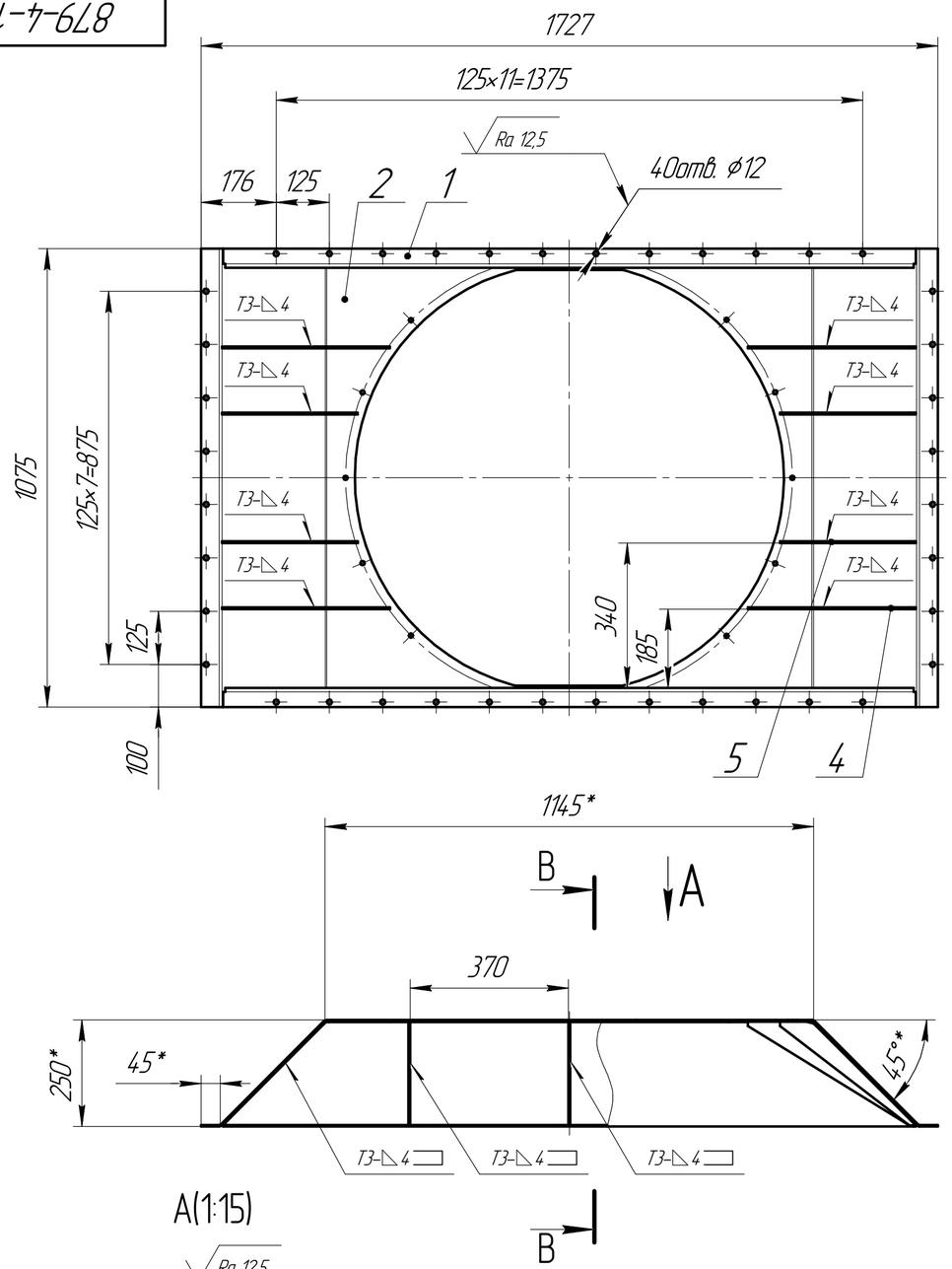

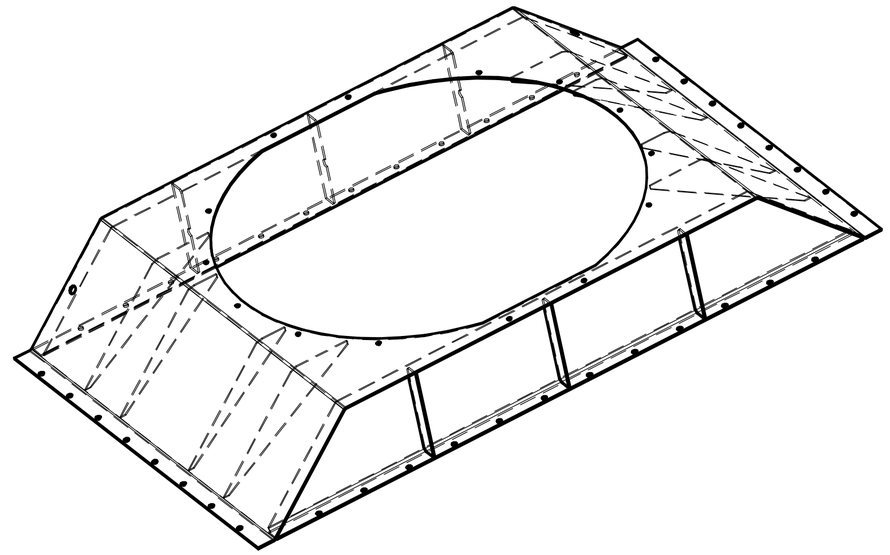

Б–Б

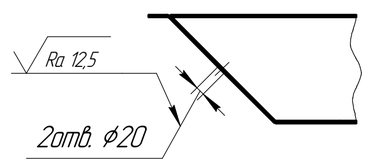

А(1:15)

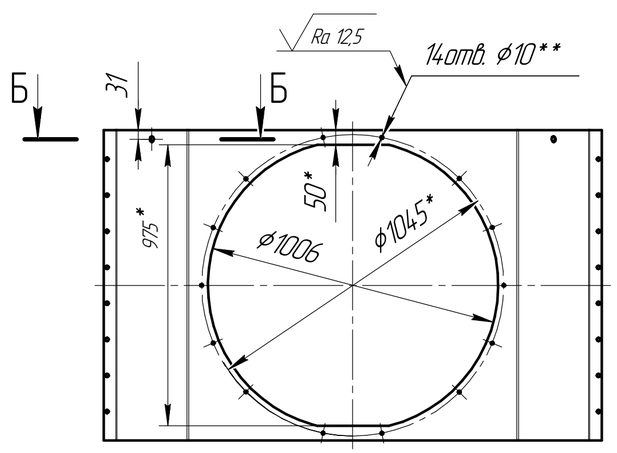

В–В(1:20)

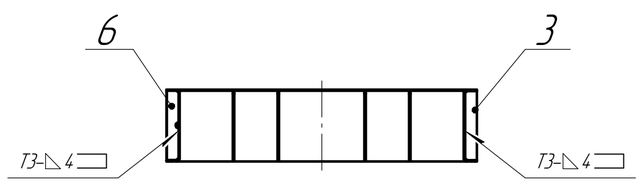

1 * Размеры для справок.

2 ** 14 отверстий ⌀10 разметить по ответной детали Вентилятор осевой ВО-06-300-10 при сборке блока охлаждения 879-4.

3 Общие допуски по ГОСТ 30893.1: ±JT16/2.

4 Сварка ручная электродуговая по ГОСТ5264-80.

Сварку производить электродом Э50А ГОСТ 9467-75. Марка и диаметр электрода согласно техпроцессу.

5 Контроль качества сварных соединений согласно РД 34.10.130-96 в объеме 100%.

5 Покрытие по грунтовке, согласно техпроцессу – эмаль алкидно-уретановая черная "Экспресс" ТУ2312-031-54651722-2002; ГОСТ 9.032-74; УХЛ4 ГОСТ 15150-69.

6 Маркировать номер чертежа и клеймить клеймо ОТК на бирке краской.

Изм.	Лист	№ докум.	Подп.	Дата	879-4-1-5 СБ		
Разраб.		Дигин		02.2022	Диффузор Сборочный чертеж	Лит. / Масса: 70,4	Масштаб: 1:10
Пров.		Жеребятьев		02.2022		Лист	Листов 1
Т.контр.		Андреева				Представительство ОАО "Пензкомпрессормаш" г. Краснодар	
Н.контр.		Казанцева					
Утв.		Терещенко		02.2022			

Копировал

Формат А2

Метр. эксперт/из. | Фамилия | Подп. | Дата

Подп. и дата | Инв. № дубл. | Взам. инв. № | Подп. и дата | Инв. № подл.