884-01-3-1-1-1

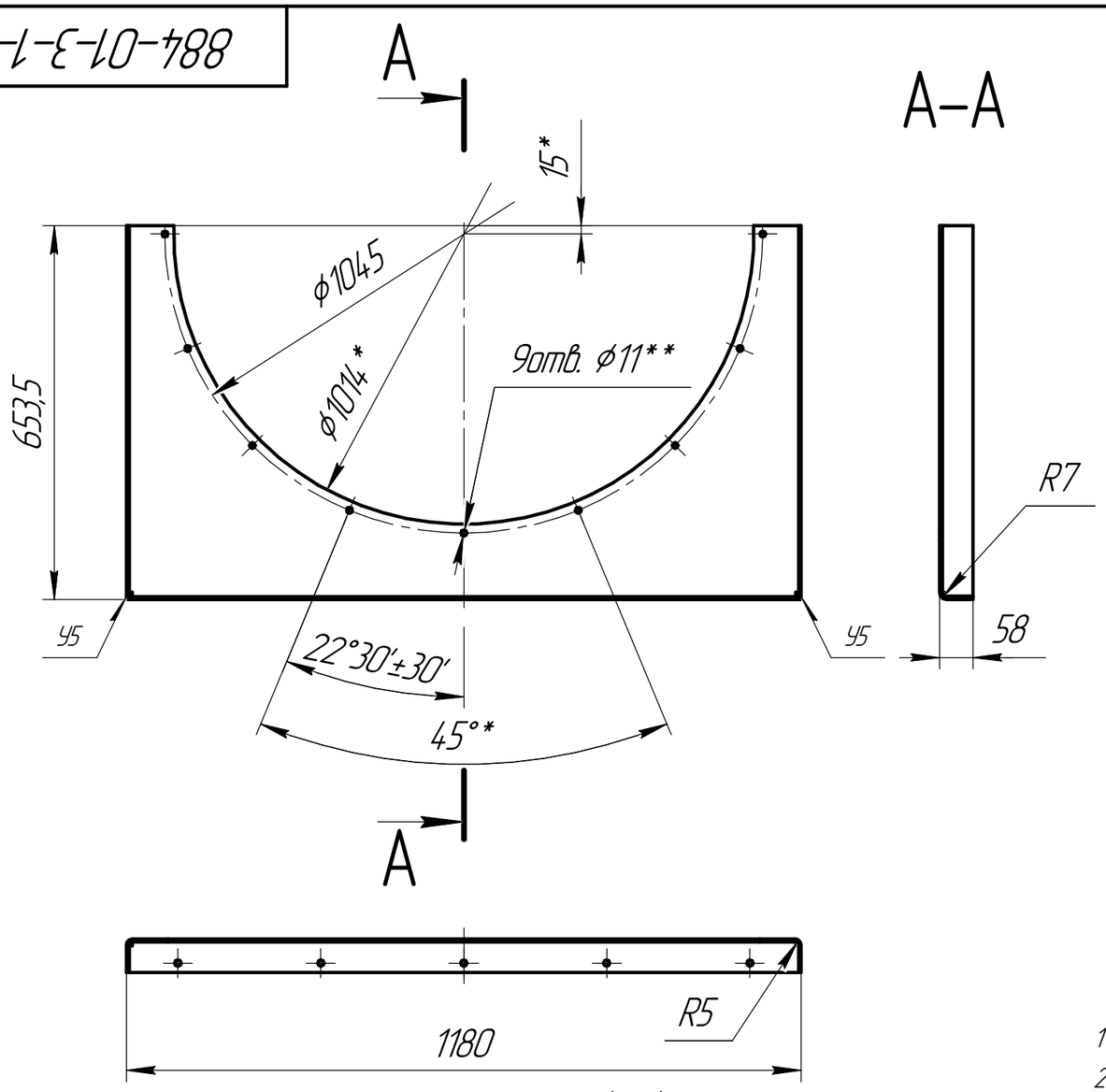

Изометрия XYZ (1:15)

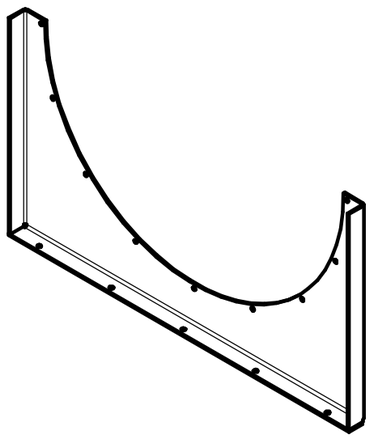

Ra 12,5 (√)

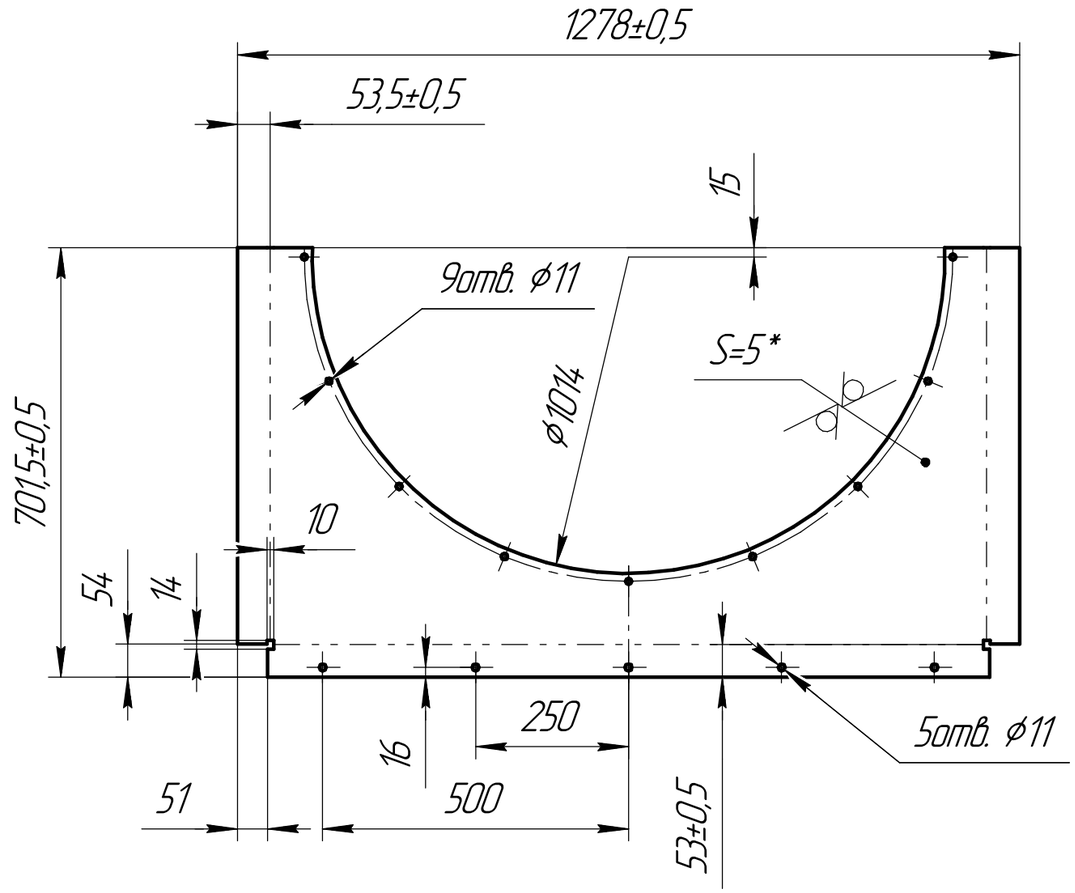

1 *Размеры для справок.

2 ** Отверстия ø11 мм в количестве 9 шт. разметить по ободу вентилятора ВО 06-300-10Р при сборке блока охлаждения 884-01-3-1-1.

3 Общие допуски по ГОСТ 30893.2-тК.

4 Сварка ручная электродуговая по ГОСТ5264-80. Электрод Э50А ГОСТ9467-75. Марка и диаметр электрода согласно техпроцессу.

5 Маркировать номер чертежа и клемить клеймо ОТК на бирке краской.

Изм.	Лист	№ докум.	Подп.	Дата
Разраб.		Дугин		02.2022
Пров.		Жеребятьев		02.2022
Т.контр.		Андреева		
Н.контр.		Казанцева		
Утв.		Терещенко		02.2022

884-01-3-1-1-1

Опора

Лит.	Масса	Масштаб
	17,9	1:10

Лист | Листов 1

Лист Б-ПН-0-5,0 ГОСТ 19903-74
345-09Г2С-св-6 ГОСТ 19281-2014

Представительство ОАО "Пензкомпрессормаш" г. Краснодар

Копировал

Формат А3

Метр. экспертиза | Фамилия | Подп. | Дата

Подп. и дата | Инв. № дубл. | Взам. инв. № | Подп. и дата | Инв. № подл.