903-3-2-0-0-2

Ra 12,5 (√)

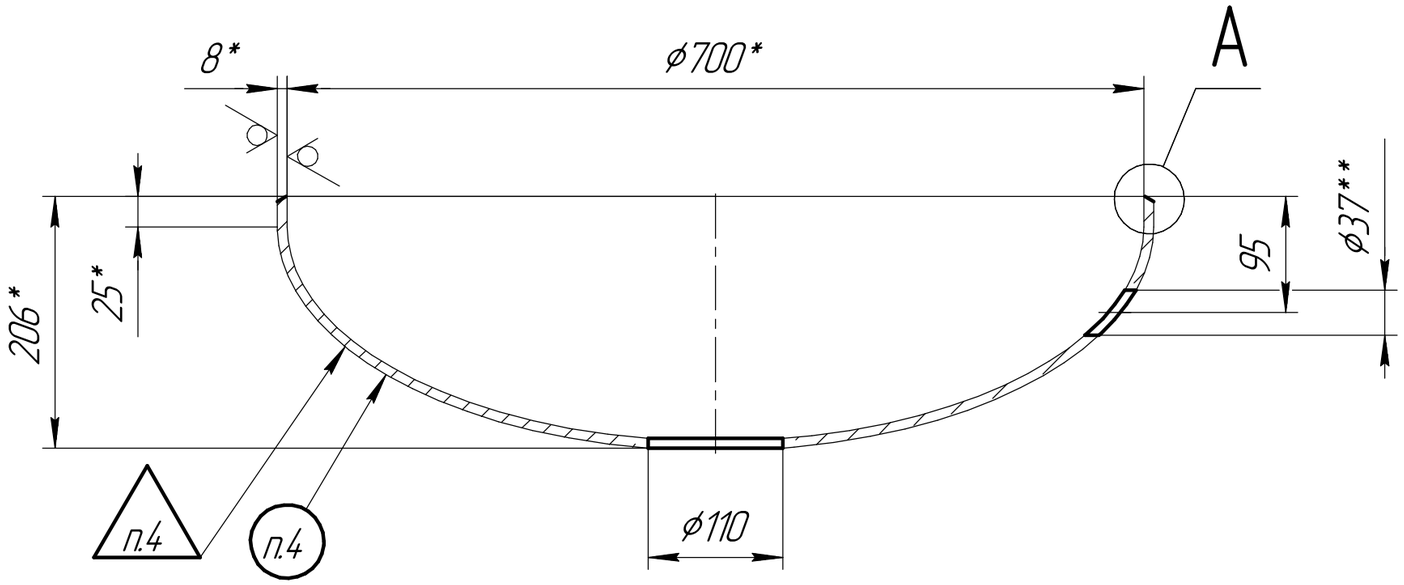

A(1:1)

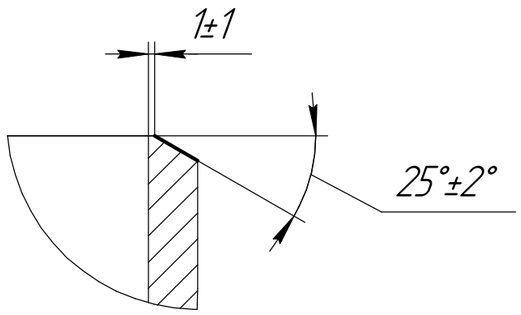

1. *Размеры для справок.
2. **Размер выполнять по фактическому внутреннему диаметру патрубка.
3. Общие допуски по ГОСТ 30893.2-т.К.
4. Маркировать обозначение чертежа и клеймить клеймо ОТК краской шрифтом 20-Пр3 ГОСТ 26.020-80.
5. Остальные технические требования по СТП 0503-141-2008.

Изм.	Лист	№ докум.	Подп.	Дата	903-3-2-0-0-2		
Разраб.		Болтышев			Днище	Лит.	Масса: 35,8 / Масштаб 1:5
Пров.		Зимин				Лист	Листов 1
Т.контр.		Малафеева			Заготовка: Днище 700-8-175 ГОСТ6533-78 / 09Г2С ГОСТ 19281-89	ПАО "Пензкомпрессормаш"	
Н.контр.		Казанцева					
Утв.							

Копировал

Формат А3

Метрологическая экспертиза | Фамилия | Подпись | Дата

Подп. и дата | Инв. № дубл. | Взам. инв. № | Подп. и дата | Инв. № подл.