903-3-1-0-0-1

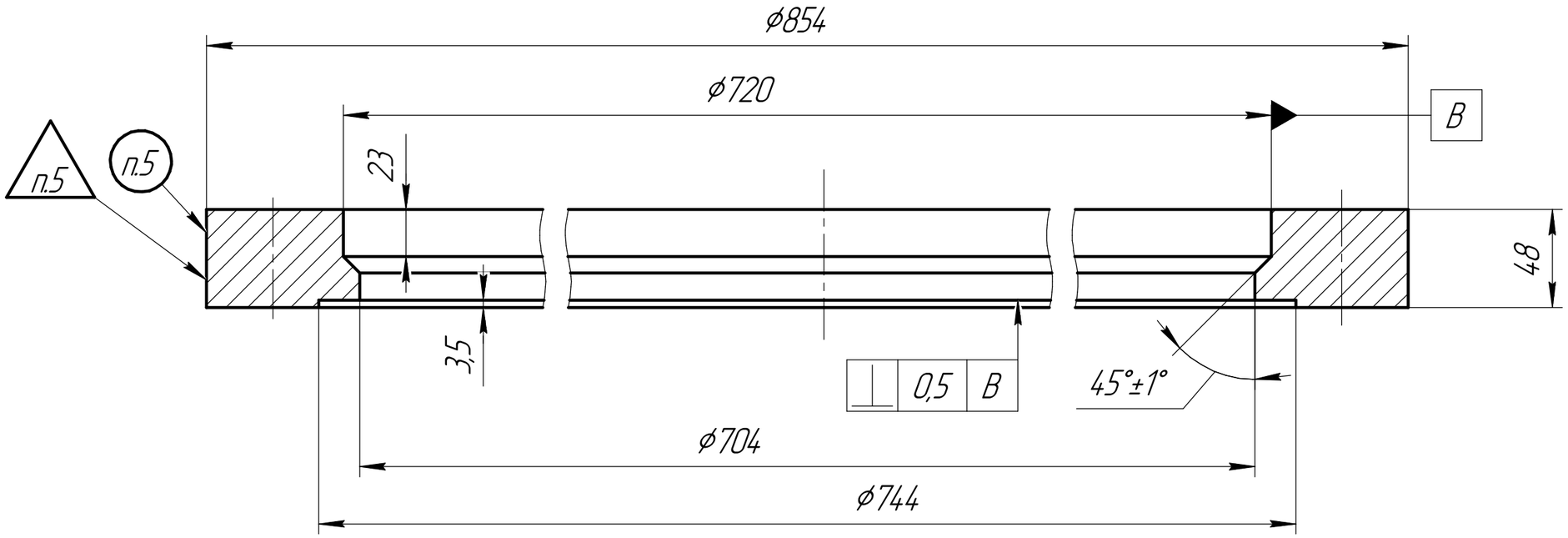

А (1:10)

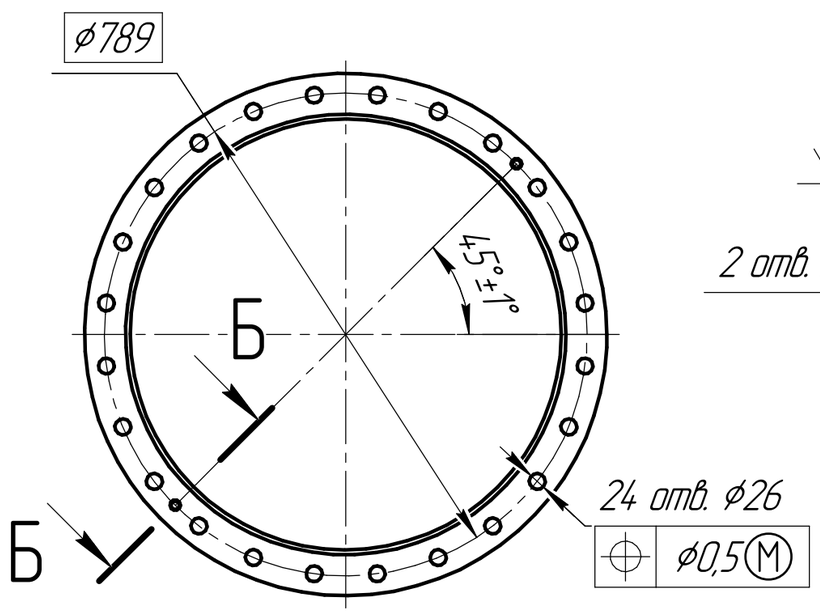

Б–Б (1:1)

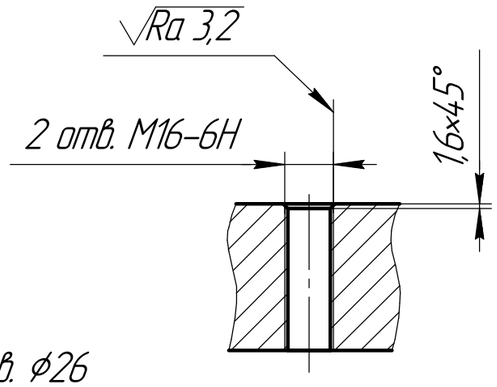

1. Поковка Гр. IV КП 275 ГОСТ 8479–70.
2. Общие допуски по ГОСТ 30893.1–т.
3. Поверхности фланца должны быть гладкими, без раковин, трещин, плен, заусенцев и других дефектов, снижающих его прочность и надежность соединения.
4. Остальные технические требования по СТП 0503–260–2007.
5. Маркировать ударным способом шрифтом 5Пр3 ГОСТ 26.608–85, глубиной (0,2–0,3) мм, обозначение чертежа, условный проход –"700", условное давление –"16", марку материала –"09Г2С" и клеймить клеймо ОТК.

Изм.	Лист	№ докум.	Подп.	Дата
Разраб.		Болтышев		08.08.22
Пров.		Зимин		
Т.контр.		Малафеева		
Гл.констр.				
Н.контр.		Казанцева		
Утв.				

903–3–1–0–0–1

Фланец

Лит.	Масса	Масштаб
	59	1:2,5
Лист	Листов 1	

Сталь 09Г2С
ГОСТ 19281–89

ПАО "Пензкомпрессормаш"

Копировал

Формат А3

Метрологическая экспертиза | Фамилия | Подпись | Дата

Подп. и дата | Инв. № дубл. | Взам. инв. № | Подп. и дата | Инв. № подл.