884-01-3-17-0-2

Ra 12,5 (√)

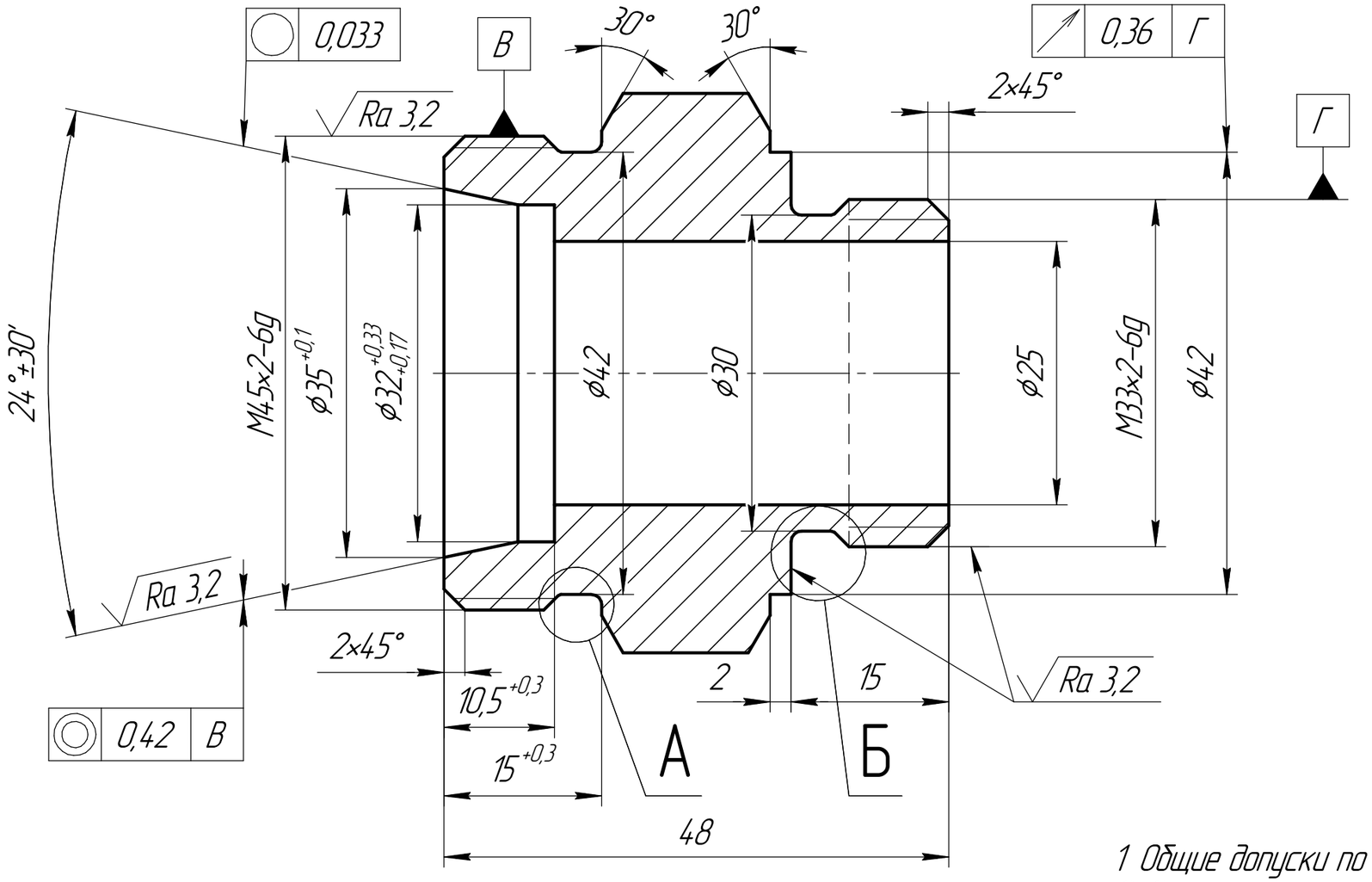

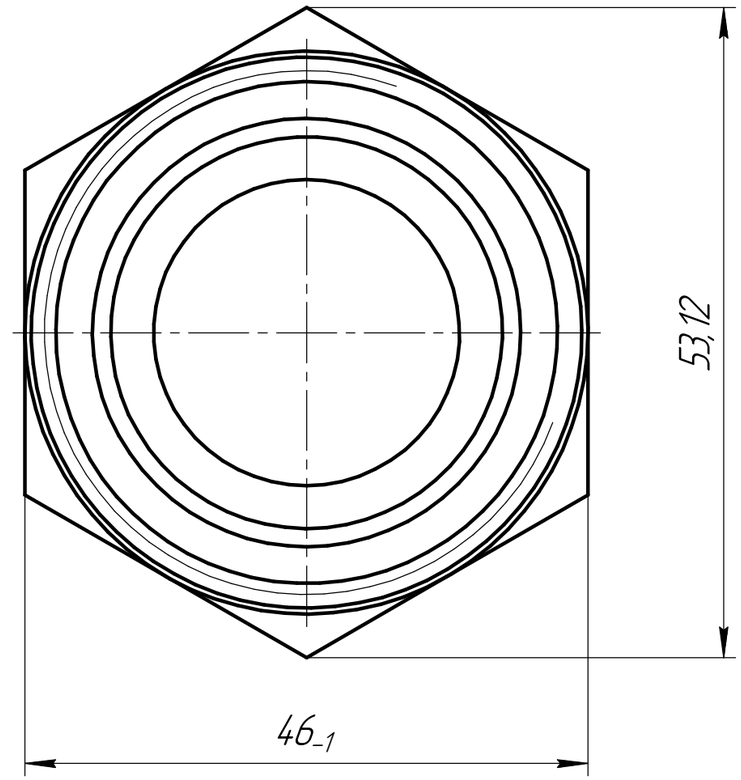

1 Общие допуски по ГОСТ 30893.1: H14, h14, ±IT14/2.
2 Остальные технические требования по СТП 0503-77-2007.
3 Маркировать обозначение чертежа на бирке краской и клеймить клеймо ОТК.

А(5:1)

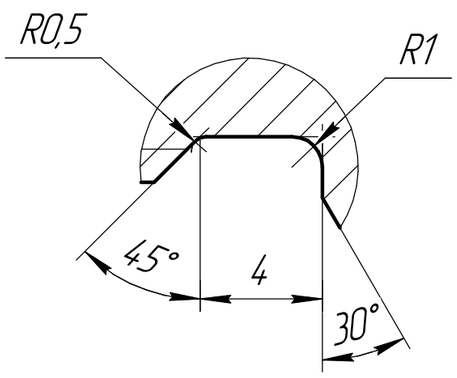

Б(5:1)

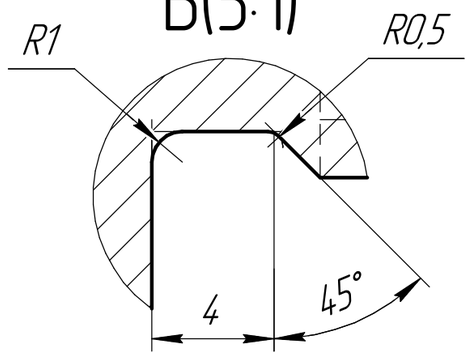

Изм.	Лист	№ докум.	Подп.	Дата
Разраб.		Дугин		02.2022
Пров.		Жеребятьев		02.2022
Т.контр.		Тимонина		
Н.контр.		Казанцева		
Утв.		Терещенко		02.2022

884-01-3-17-0-2

Штуцер

Лит.	Масса	Масштаб
	0,3	2:1

Лист | Листов 1

Сталь 12Х18Н10Т ГОСТ 5632-2014

Представительство ОАО "Пензкомпрессормаш" г. Краснодар

Копировал | Формат А3

Метр. экспертиза | Фамилия | Подп. | Дата

Подп. и дата | Инв. № дубл. | Взам. инв. № | Подп. и дата | Инв. № подл.