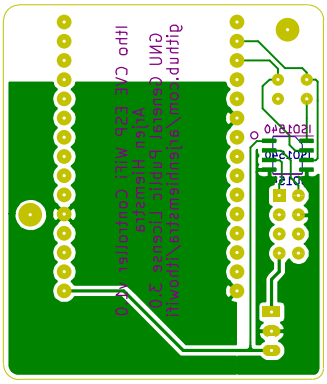
ithowifi.kicad_pcb
GNU General Public License 3.0
github.com/ithomas/ithowifi
ithowifi
ESP-WROOM-02
ESP-WROOM-02
D1
D2
D3
D4
D5
D6
D7
D8
D9
D10
D11
D12
D13
D14
D15
D16
D17
D18
D19
D20
D21
D22
D23
D24
D25
D26
D27
D28
D29
D30
D31
D32
D33
D34
D35
D36
D37
D38
D39
D40