ВІДДІЛЕННЯ КОНСТРУКЦІЇ ТА ЕКСПЛУАТАЦІЇ АВІАЦІЙНОЇ ТЕХНІКИ

ЦИКЛОВА КОМІСІЯ № 12
«АВІАЦІЙНЕ ОЗБРОЄННЯ»

Циклова комісія комплексів авіаційного озброєння
та радіоелектронного обладнання

ПРОФЕСІЙНА ПІДГОТОВКА

NotebookLM

КЕРІВНИЦТВО ТА ВИКЛАДАЦЬКИЙ СКЛАД

Підполковник
БЕРЕЗАНСЬКИЙ
Олександр Григорович

Начальник циклової комісії

2 Старші викладачі

3 Викладачі

Досвідчена команда для підготовки майбутніх фахівців.

NotebookLM

ОСВІТНЯ ПРОПОЗИЦІЯ

Освітньо-кваліфікаційним рівень: Фаховий молодший бакалавр

Спеціалізація 1

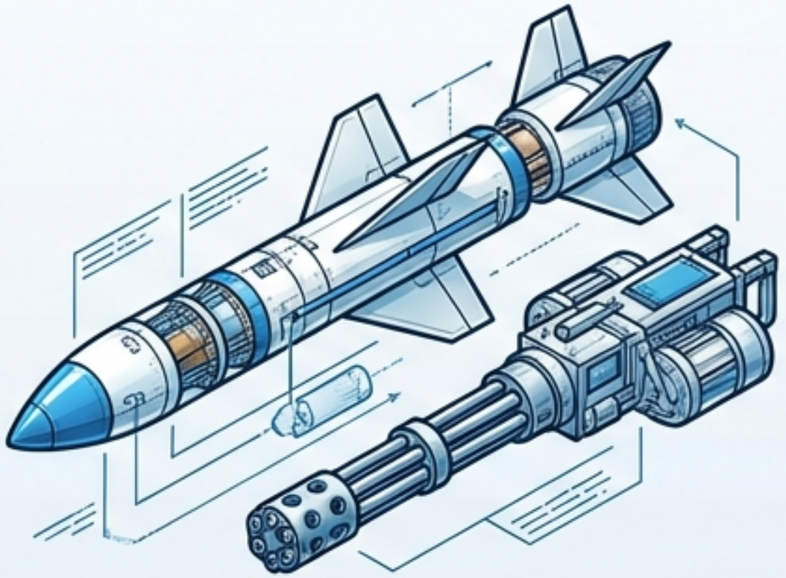

«Авіаційне озброєння»

Спеціалізація 2

«Експлуатація радіоелектронного обладнання літаків, вертольотів і авіаційних ракет»

Підготовка фахівців для авіаційних бригад Повітряних Сил Збройних Сил України.

NotebookLM

СПЕЦІАЛІЗАЦІЯ: АВІАЦІЙНЕ ОЗБРОЄННЯ

- Захист та ураження ворога.
- Обслуговування озброєння на військових літаках та вертольотах.

Сучасний контекст

Вивчення новітнього озброєння. **Зброя, передана Україні від західних країн-партнерів.**

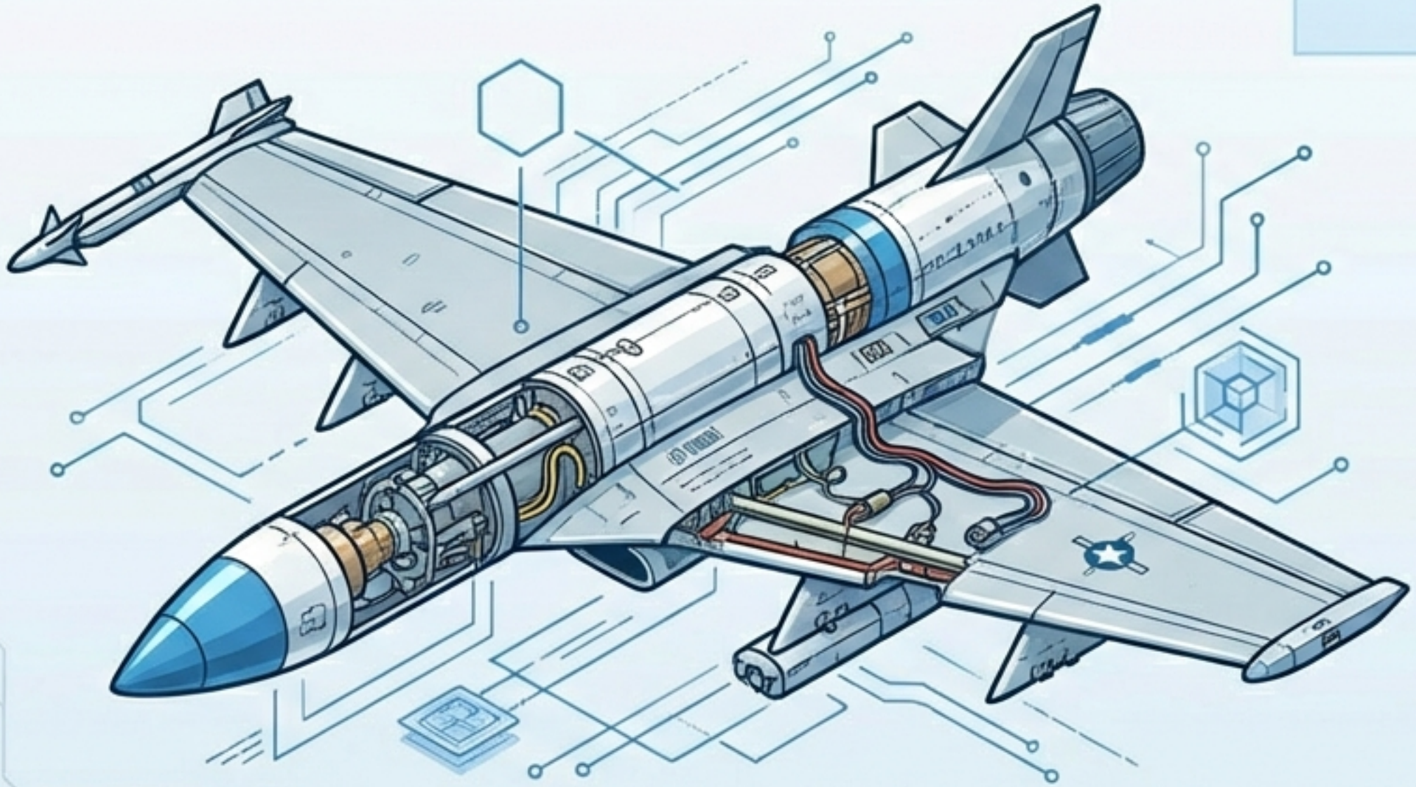

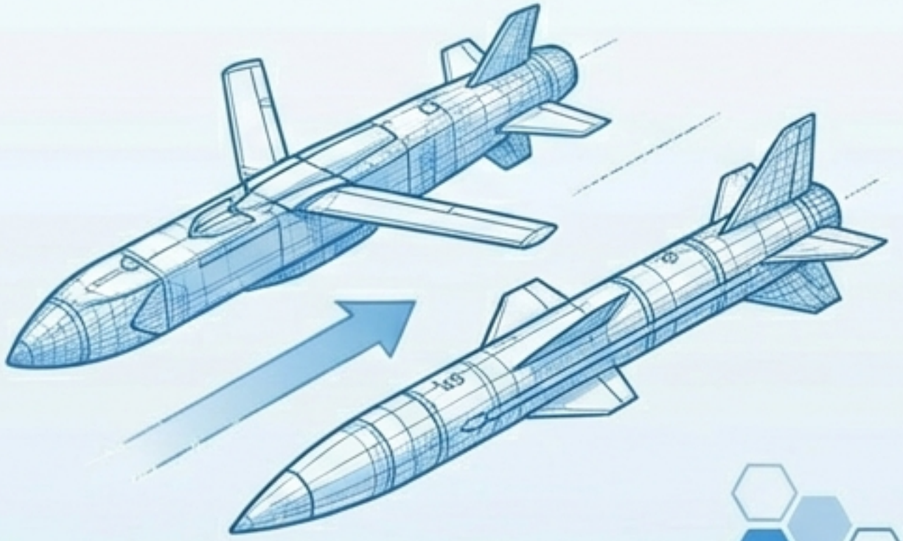

NotebookLM

НАВЧАЛЬНИЙ ПЛАН ТА КАР'ЄРНІ ПЕРСПЕКТИВИ (ОЗБРОЄННЯ)

Ключові дисципліни

- Авіаційні боєприпаси та прицільні системи
- Авіаційна зброя та установки озброєння
- Авіаційні керовані засоби ураження
- Експлуатація та військовий ремонт авіаційного озброєння

Посади

Кваліфікація: Технік-електрик, сержант середнього рівня

- Старший механік обслуги обслуговування авіаційного озброєння
- Старший механік/технік групи регламенту та ремонту (ТЕЧ)
- Технік обслуги обслуговування авіаційного озброєння

Підготовка фахівців для авіаційних бригад Повітряних Сил Збройних Сил України.

NotebookLM

СПЕЦІАЛІЗАЦІЯ: ЕКСПЛУАТАЦІЯ РАДІОЕЛЕКТРОННОГО ОБЛАДНАННЯ (РЕО)

Обслуговування і ремонт радіозв’язкового та радіонавігаційного обладнання.

Робота з радіолокаційним обладнанням.

Системи радіоелектронної боротьби (РЕБ).

NotebookLM

НАВЧАЛЬНИЙ ПЛАН ТА КАР'ЄРНІ ПЕРСПЕКТИВИ (РЕО)

Ключові дисципліни

- Радіоелектронні системи та бортові радіолокаційні пристрої
- Бортові системи радіозв'язку та навігації
- Електротехнічні матеріали авіоніки
- Організація технічної експлуатації РЕО

Посади

Кваліфікація: Авіаційний технік з радіоустаткування, сержант середнього

- Старший механік обслуги обслуговування радіоелектронного обладнання
- Старший механік/технік групи регламенту та ремонту РЕО (ТЕЧ)
- Технік обслуги обслуговування радіоелектронного обладнання

Підготовка фахівців для авіаційних бригад Повітряних Сил Збройних Сил України.

NotebookLM

ПРАКТИЧНА ПІДГОТОВКА ТА СТАЖУВАННЯ

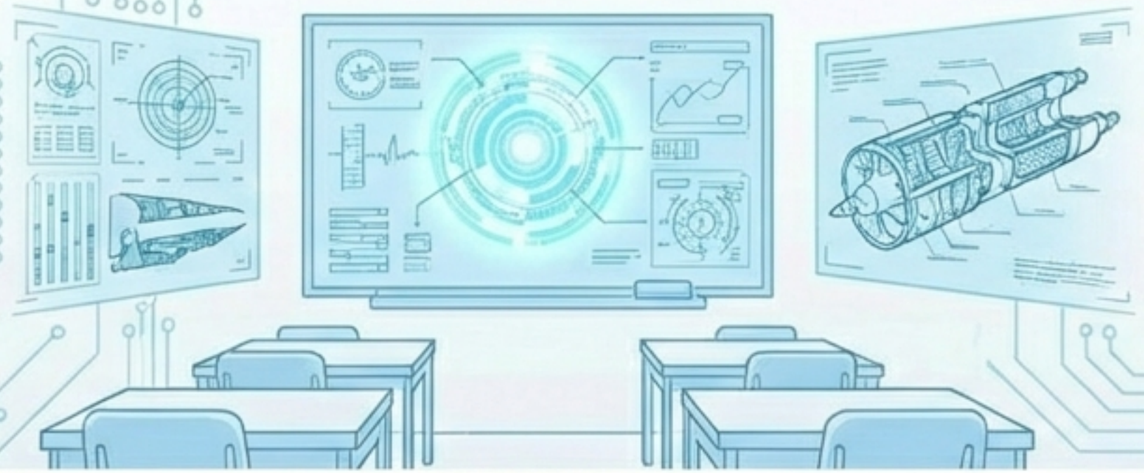

Поєднання теоретичних знань з практичними навичками.

Вивчення організації та структури інженерно-авіаційного забезпечення.

Військові стажування та аеродромна практика в авіаційних бригадах Повітряних Сил Збройних Сил України.

Робота як на зразках, що стоять на озброєнні, так і на новітній техніці.

NotebookLM

МАТЕРІАЛЬНО-ТЕХНІЧНА БАЗА

Спеціалізовані аудиторії за напрямками підготовки.

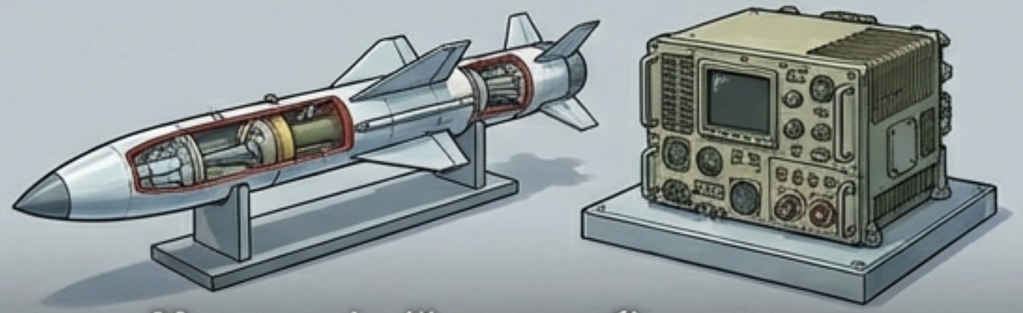

Макети авіаційних засобів ураження та радіоелектронного обладнання.

Інформаційні стенди з характеристиками обладнання.

Програмні імітаційні моделі та симулятори.

Тісна співпраця з керівним складом інженерно-авіаційної служби авіаційних бригад.

NotebookLM

КОМПЕТЕНТНОСТІ ВИПУСКНИКА

АНАЛІЗ

Аналізувати будову та принципи дії комплексів, систем і пристроїв.

БОЙОВА ГОТОВНІСТЬ

Виконувати всі види підготовок авіаційної техніки до бойових завдань.

ДІАГНОСТИКА

Використовувати вимірювальні прилади для оцінки технічного стану.

ЕКСПЛУАТАЦІЯ

Виконувати роботи з технічного обслуговування та ремонту.

NotebookLM

ТИПОВІ МІСЦЯ СЛУЖБИ

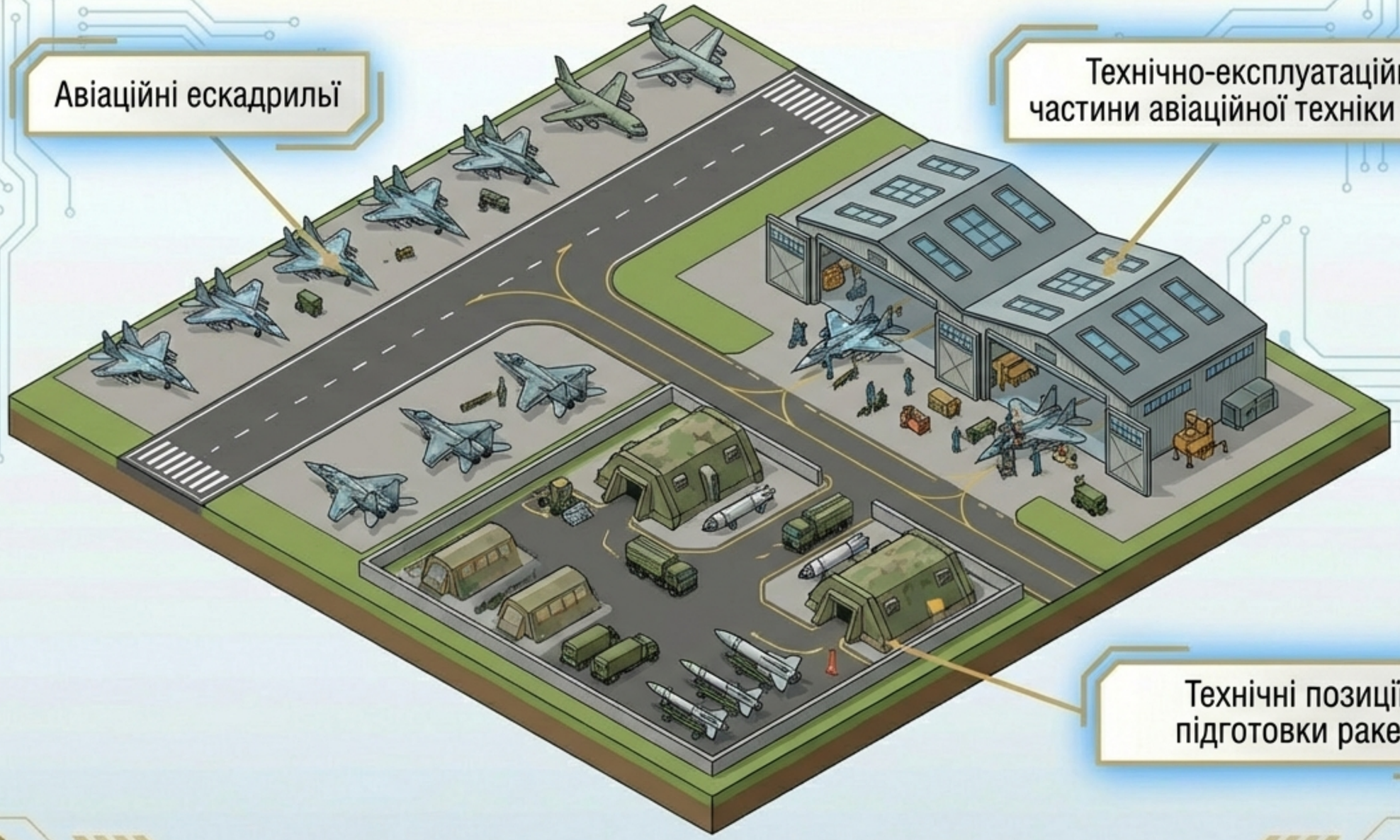

NotebookLM

ВАШЕ МАЙБУТНЄ В ПОВІТРЯНИХ СИЛАХ

Циклова комісія комплексів авіаційного озброєння та радіоелектронного обладнання — це шлях до професійної майстерності та служби в еліті української армії.

Опанування сучасної техніки та західного озброєння.

NotebookLM