6.3

其余

SECTION A-A

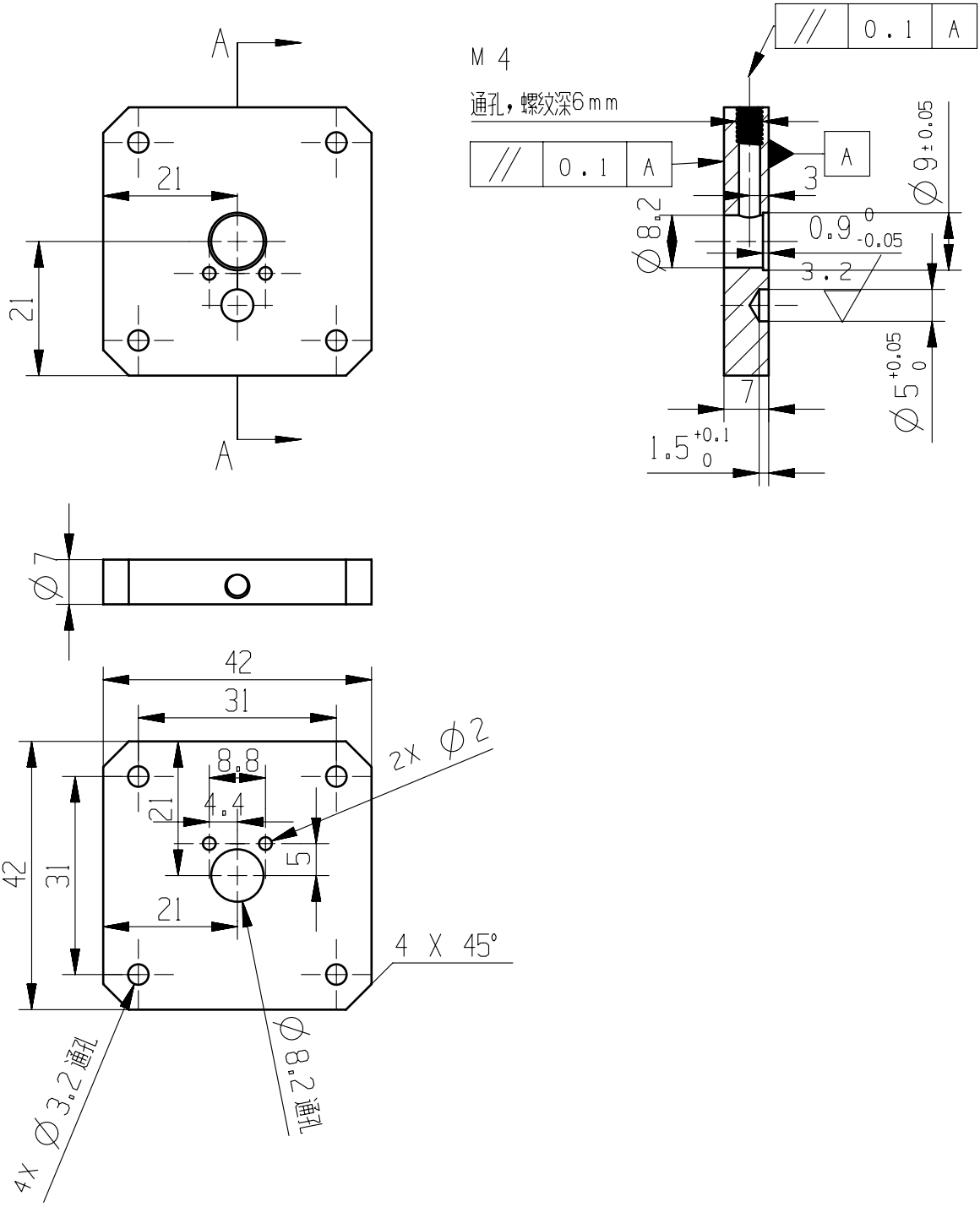

标记	处数	更改文件号	签 字	日期	齿轮泵盖
设 计		丁诗泳			Q235
校 对					
审 核					
批 准					

CLBJSQ-02				
图样标记			重 量	比 例
共 页			第 页	
DSY				

借通用件登记

描 图

校 描

旧底图总号

签 字

日 期