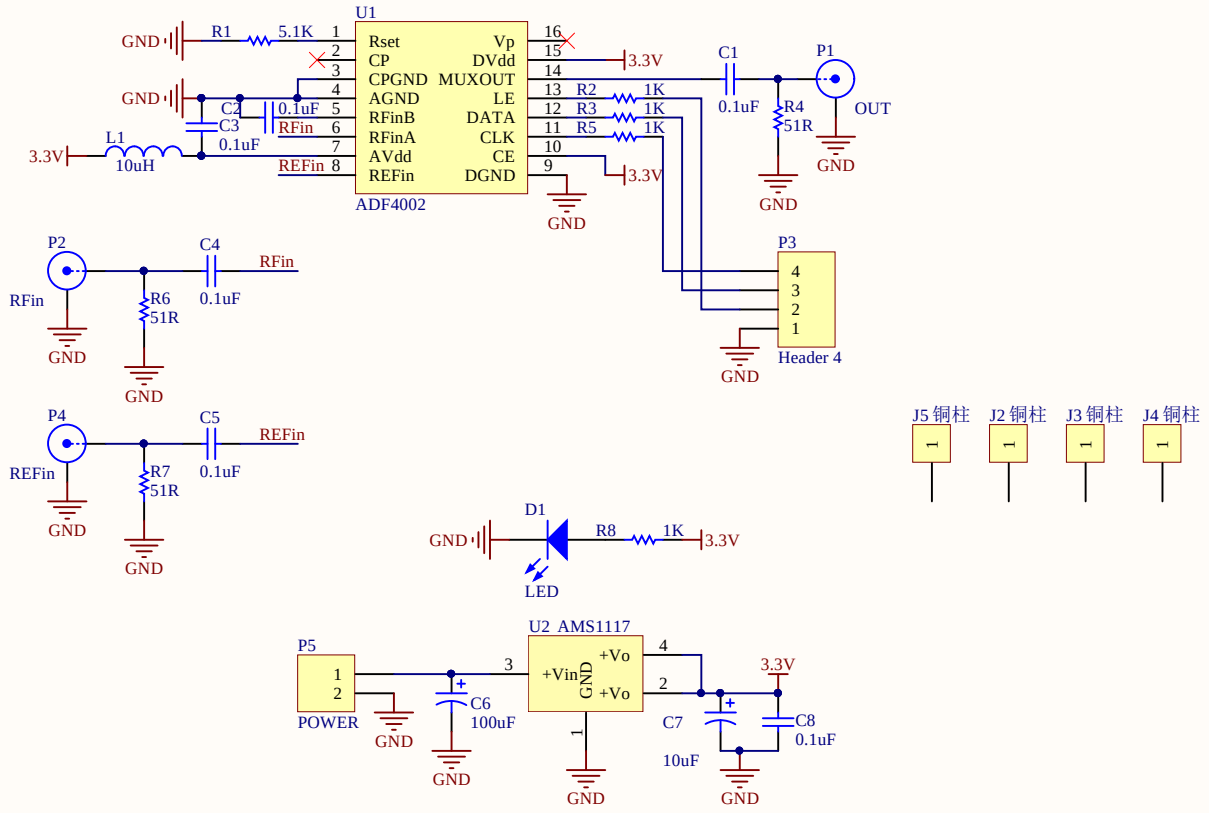

康 威 科 技		
项目名称	ADF4002二选一分频器V0.2.SchDo	
店铺网址	kvdz.taobao.com	
完成日期	2019/9/11 星期四	图纸尺寸 A4

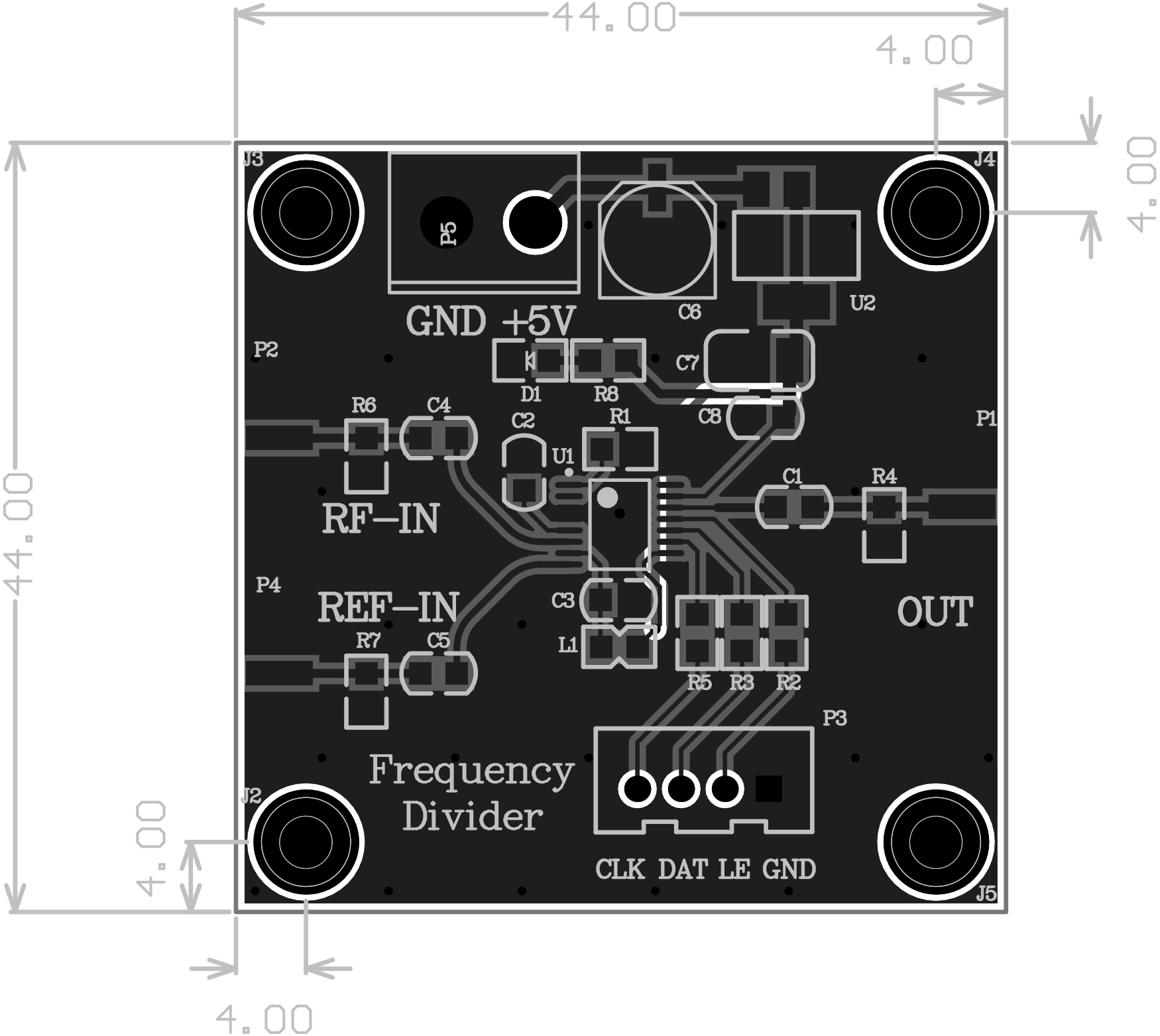
44.00
4.00
4.00
44.00
4.00
4.00
J3
J4
J2
J5
P5
GND +5V
C6
U2
P2
C7
D1
R8
C8
R6
C4
C2
R1
P1
U1
C1
R4
RF-IN
P4
REF-IN
C3
OUT
R7
C5
L1
R5
R3
R2
P3
Frequency
Divider
CLK DAT LE GND