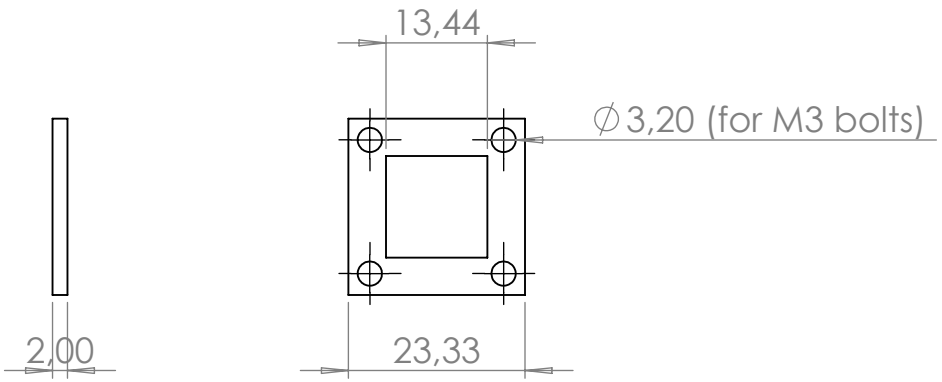

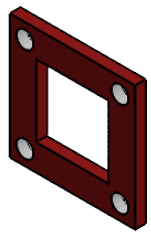

SAUF INDICATION CONTRAIRE: LES COTES SONT EN MILLIMETRES ETAT DE SURFACE: TOLERANCES: LINEAIRES: ANGULAIRES:	FINITION:				CASSER LES ANGLES VIFS	NE PAS CHANGER L'ECHELLE / REVISION
	NOM	SIGNATURE	DATE			TITRE: "Square" of Thrust Actuator Mount
AUTEUR	Dinh-Hao NGUYEN		12/07/23			
VERIF.						
APPR.						
FAB.						
QUAL.				MATERIAU: Plastic (PLA)		No. DE PLAN: FixationShaft_bottom2 — A4
				MASSE:		ECHELLE:1:1 — FEUILLE 1 SUR 1

SOLIDWORKS Educational Product. For Instructional Use Only.