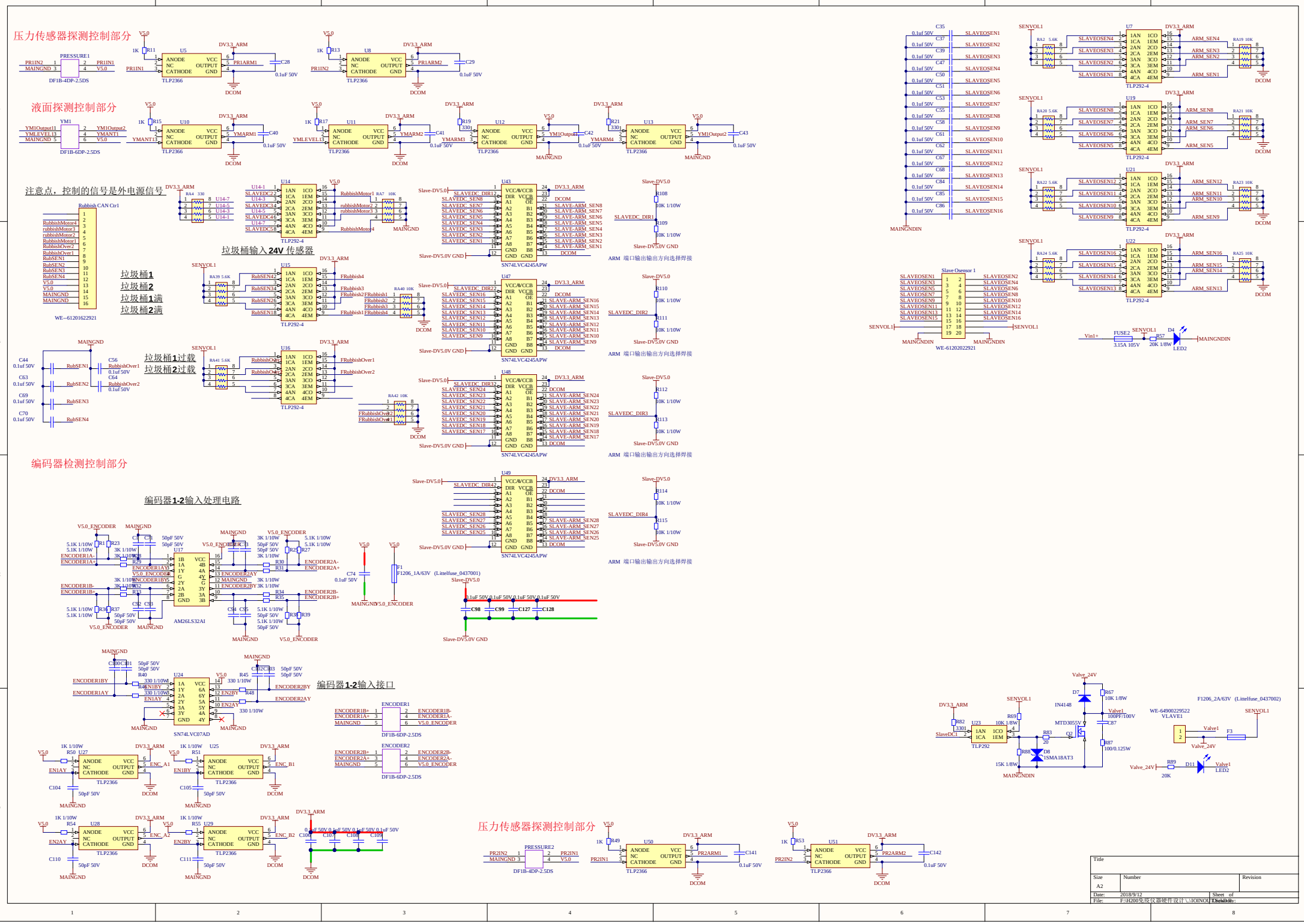
压力传感器探测控制部分
液面探测控制部分
注意点，控制的信号是外电源信号
垃圾桶输入24V 传感器
垃圾桶1
垃圾桶2
垃圾桶1满
垃圾桶2满
垃圾桶1过载
垃圾桶2过载
编码器检测控制部分
编码器1-2输入处理电路
编码器1-2输入接口
压力传感器探测控制部分
Title
Size
A2
Number
Revision
Date: 2018/9/12
Sheet of
File: F:\H200朱玲仪器硬件设计\.\IOINOUT.SchDoc
Drawn By: