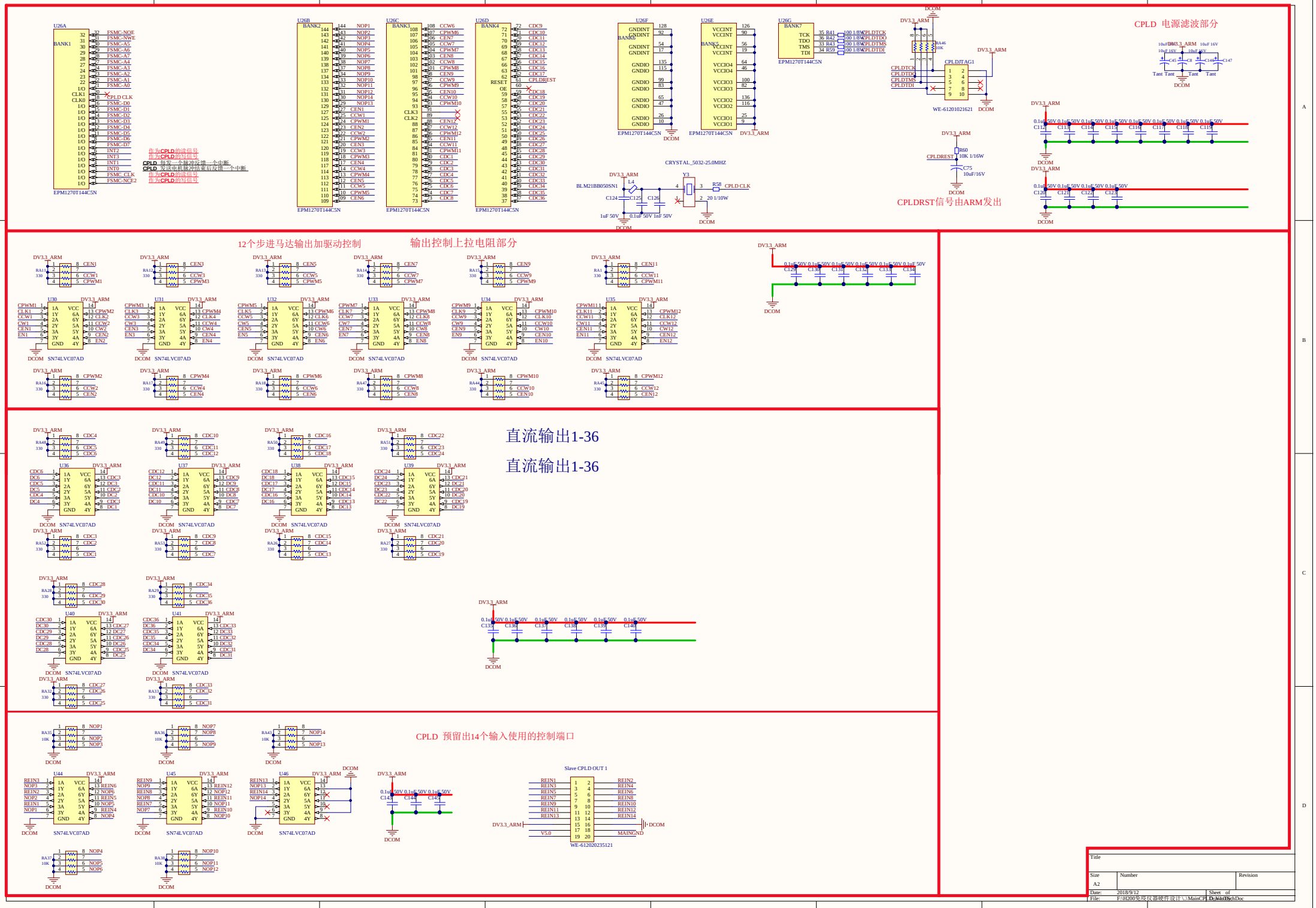
CPLD 电源滤波部分
CPLDRST信号由ARM发出
12个步进马达输出加驱动控制
输出控制上拉电阻部分
直流输出1-36
直流输出1-36
CPLD 预留出14个输入使用的控制端口
Title
Size
A2
Number
Revision
Date: 2018/9/12
Sheet of
File: F:\H200朱玲仪器硬件设计\.\MainCPLD.PrjPcb\MainCPLD.SchDoc