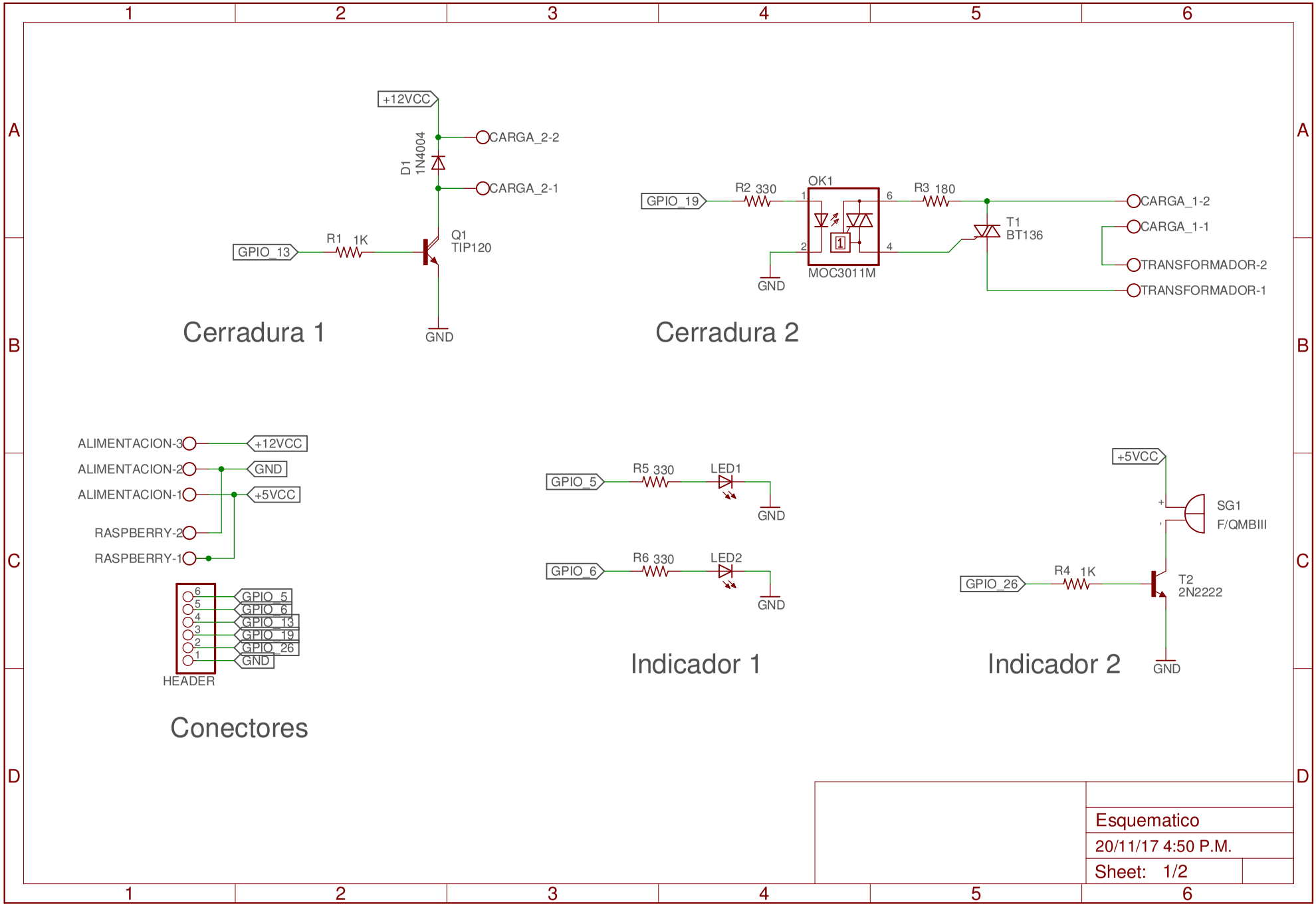
+12VCC
CARGA_2-2
D1
1N4004
CARGA_2-1
GPIO_13
R1 1K
Q1
TIP120
GND
Cerradura 1
GPIO_19
R2 330
OK1
R3 180
CARGA_1-2
CARGA_1-1
T1
BT136
TRANSFORMADOR-2
TRANSFORMADOR-1
GND
MOC3011M
Cerradura 2
ALIMENTACION-3
ALIMENTACION-2
ALIMENTACION-1
RASPBERRY-2
RASPBERRY-1
+12VCC
GND
+5VCC
GPIO_5
GPIO_6
GPIO_13
GPIO_19
GPIO_26
GND
HEADER
Conectores
GPIO_5
R5 330
LED1
GND
GPIO_6
R6 330
LED2
GND
Indicador 1
+5VCC
SG1
F/QMBIII
GPIO_26
R4 1K
T2
2N2222
GND
Indicador 2
Esquematico
20/11/17 4:50 P.M.
Sheet: 1/2