ПМИГ.887112.001.003

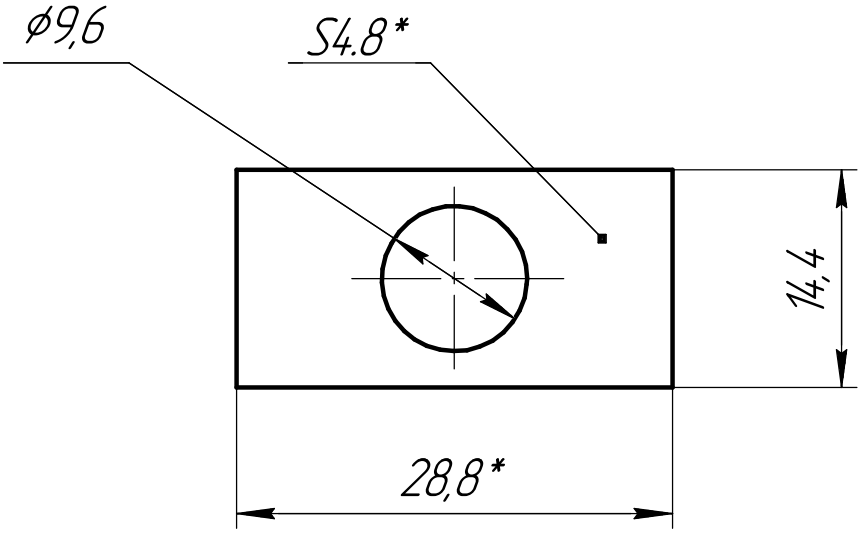

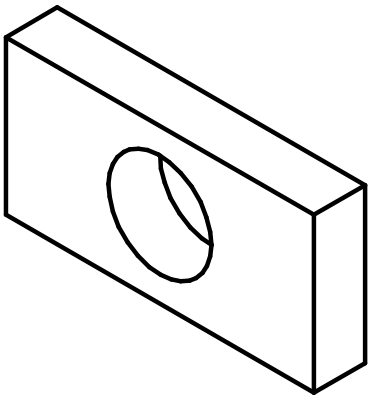

*Размер для справок

Изм.	Лист	№ докум.	Подп.	Дата
Разраб.		Лоскутов Д.А.		21.12.2018
Пров.		Максимова О.В.		
Т.контр.				
Н.контр.				
Утв.				

ПМИГ.887112.001.003

Стенка

Лит.	Масса	Масштаб
	12,85 г	2:1
Лист	Листов 1	

Сталь 10 ГОСТ 1050-88

СПбГЭТУ гр.8871

Перв. примен.

Справ. №

Подп. и дата

Инв. № дубл.

Взам. инв. №

Подп. и дата

Инв. № подл.

Копировал

Формат А4