Prolégomènes

« La forme c'est du fond qui remonte à la surface »

Victor Hugo

Lorem ipsum dolor sit amet, consectetuer adipiscing elit. Maecenas porttitor congue massa. Fusce posuere, magna sed pulvinar ultricies, purus lectus malesuada libero, sit amet commodo magna eros quis urna.

Nunc viverra imperdiet enim. Fusce est. Vivamus a tellus.

Pellentesque habitant morbi tristique senectus et netus et malesuada fames ac turpis egestas. Proin pharetra nonummy pede. Mauris et orci.

01/11/2025

Nombre d’or

$$\frac{1+\sqrt{5}}{2}$$ **≈1,618033988749895**

Cette photo par Auteur inconnu est soumise à la licence CC BY-SA-NC

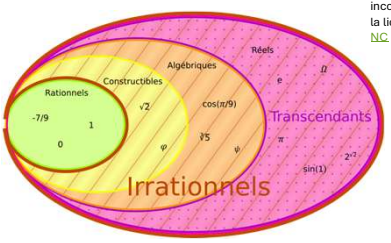

Cette photo par Auteur inconnu est soumise à la licence CC BY-SA

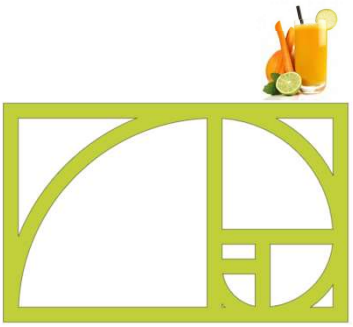

2

Apprendre à utiliser MS PowerPoint

Conception

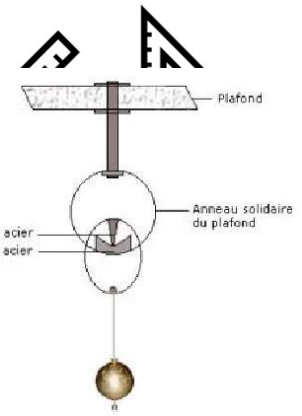

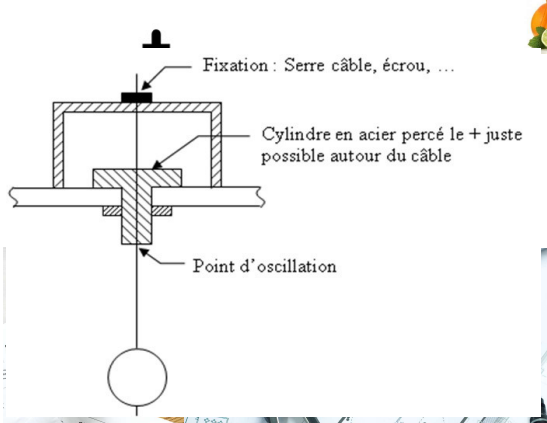

Cette photo par Auteur inconnu est soumise à la licence CC-BY-SA-NC

Cette photo par Auteur inconnu est soumise à la licence CC-BY-SA-NC

Images 1

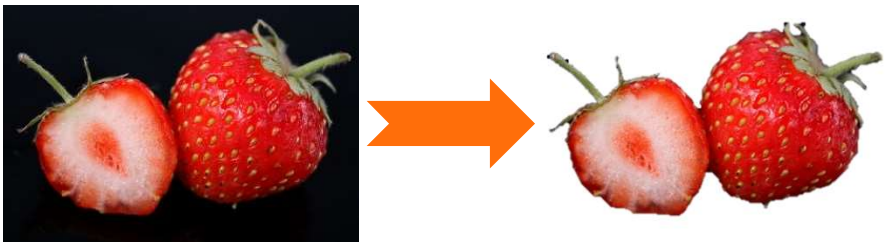

Les jus

Le jus de légumes ou de fruits est une boisson dont on extrait les fibres

On utilise un extracteur de jus ou bien une centrifugeuse

Nouvelle entrée

Les fraises, avocats, bananes, abricots, ne peuvent pas être utiliser

Les jus

- Le jus de légumes ou de fruits est une boisson dont on extrait les fibres
- On utilise un extracteur de jus ou bien une centrifugeuse
- Les fraises, avocats, bananes, abricots, ne peuvent pas être utiliser

Des formes

Cercle

Éllipse

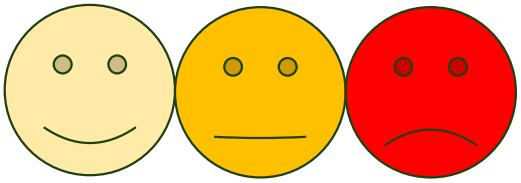

Phie = 2+v5/2

Des figures géométriques 2D

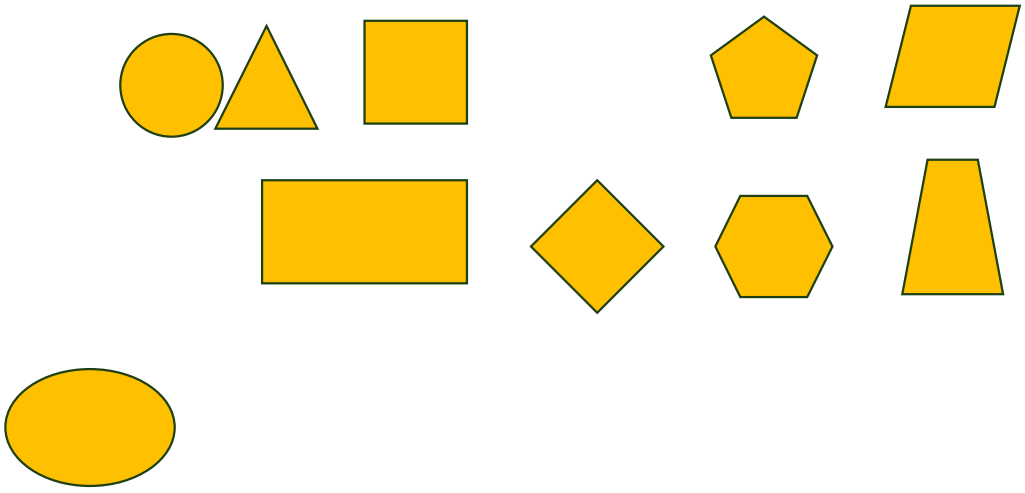

01/11/2025

News

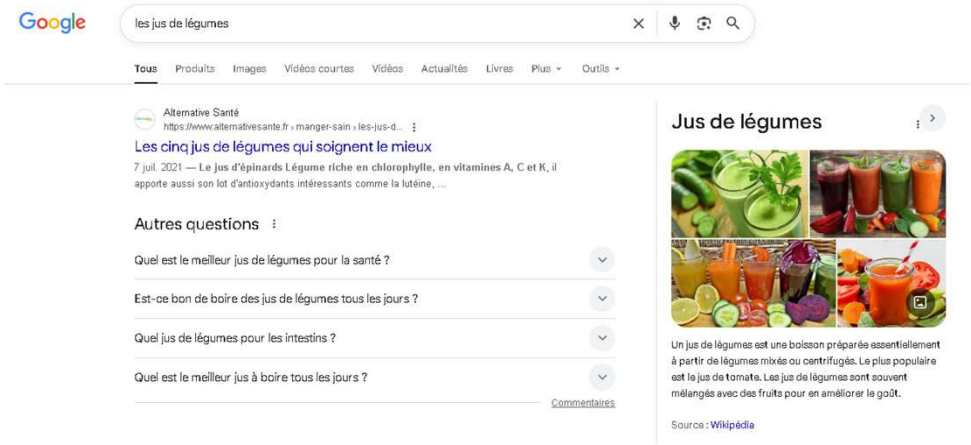

Images 2

01/11/2025

La différence entre les jus et les smoothies

Jus

- Les jus 100% pur jus sont les produits qui se rapprochent le plus de la composition d'un fruit frais et entier.
- Ils sont obtenus après une simple pression des fruits, sans ajout d'additifs ou de sucres artificiels.
- On retrouve dans leur composition les sucres présents naturellement dans le fruit (fructose), l'eau qu'il renferme, ainsi qu'une partie de ses vitamines et minéraux.

Smoothies

- Un smoothie est une boisson faite à partir de purée de fruits, à laquelle sont ajoutés de l'eau et du jus de fruits, voire du sucre, du lait ou encore du yaourt.
- L'apport calorique est donc souvent supérieur à un à jus 100% pur jus.
- Les smoothies ne remplacent donc pas une portion de fruit car ils en contiennent trop et apportent donc trop de sucre. De plus certains smoothies industriels contiennent des sucres ajoutés

11

À vous de choisir

Jus ou smoothie ?

Apprendre à utiliser MS PowerPoint

https://lenutriscope.fr/jus-de-fruits-nectars-smoothies-quelles-differences-nutritionnelles.html
https://montpellier-dieteticienne.fr/les-jus-et-les-smoothies

Comparatif des extracteurs

Marque	Prix Extracteur	descriptif
marque A	79,00 €	Pressoir équipé d'une vis sans fin 2 sorties Moteur silencieux 2 récipients pour jus et pulpe inclus
marque B	110,00 €	Extracteur de jus à vitesse très lente Produit très compact Clapet anti-goutte pour la réalisation de lait d'amandes Moteur professionnel
marque C	399,00 €	Puissance 200 watts Extraction horizontale - Réservoir à pulpe 1 litre Technologie Quick Clean - Système anti-gouttes Technologie MicroMasticating
marque D	500,00 €	Extracteur de jus à vitesse très lente Produit très compact Clapet anti-goutte pour la réalisation de lait d'amandes Moteur professionnel

Workshop
Atelier

A	B	C	D	E
1				
2				
3				
4				
5				
6				
7				
8				

TSP asymétrique

	A	B	C
A		2	3
B	5		4
C	4	6	

Jus de fruits et légumes

- Les différents types de jus

Les extracteurs

01/11/2025

Les 7 couleurs de l’arc en ciel

- Couleurs de l’arc en ciel dans l’ordre→de l’extérieur vers l’intérieur

Couleur	Position
Rouge	1 → Extérieur
Orange	2
Jaune	3
Vert	4
Bleu	5
Indigo	6
Violet	7 ← Intérieur

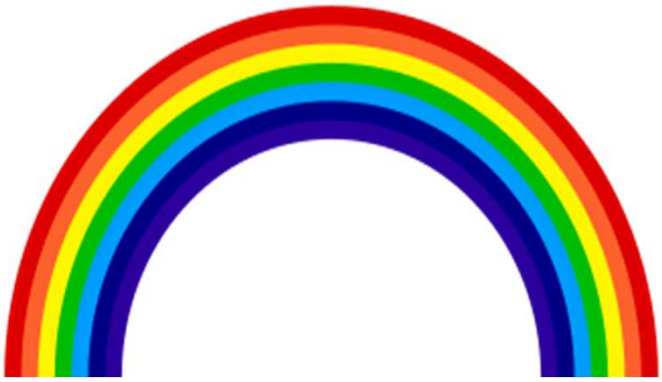

17

Apprendre à utiliser MS PowerPoint

https://upload.wikimedia.org/wikipedia/commons/thumb/c/c9/Rainbow-diagram-ROYGBIV.svg/330px-Rainbow-diagram-ROYGBIV.svg.png

Le code des 7 couleurs de l’arc en ciel

Couleur	Code couleur		Rendu
	RGB	Hexadécimal	
Rouge (R)	255,0,0	#FF0000	
Orange	255,127,0	#FFA500	
Jaune	255,255,0	#FFFF00	
Vert (G)	0,255,0	#00FF00	
Bleu (B)	0,0,255	#0000FF	
Indigo	75,0,130	#4B0082	
Violet	148,0,211	#9400D3	

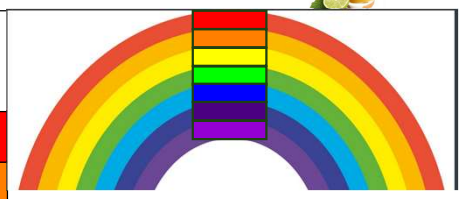

https://www.colorxs.com/palette/nature/rainbow-vibgyor-colors-6

Insérer une vidéo

Insérer un son

▶ enregistrer un son

Organigramme

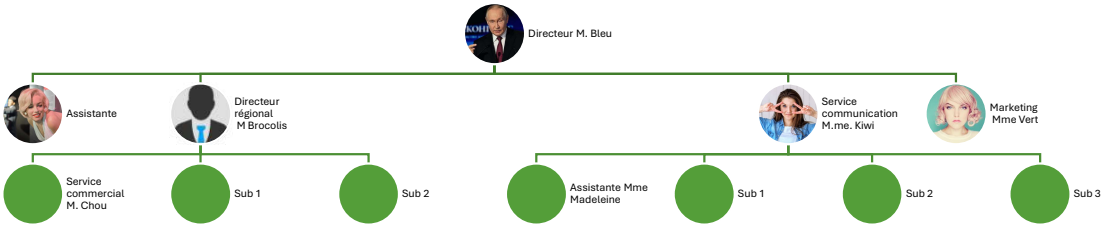

01/11/2025

Comment insérer un graphique Excel

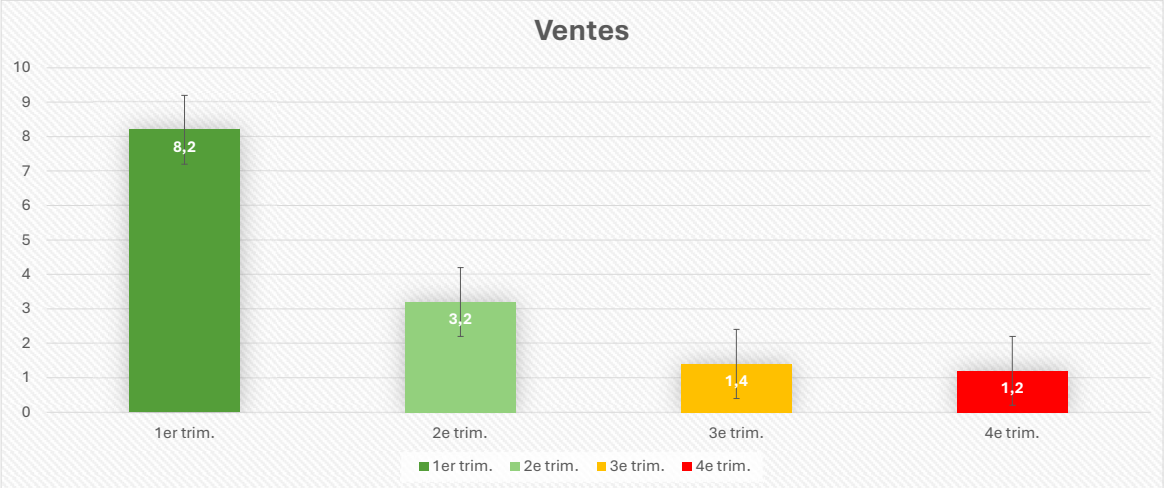

22

Apprendre à utiliser MS PowerPoint

Smoothie

Bien débuter

- Frits et legumez

Recette de jus

- Jus de légumes
- Jus de fruits

Jus de fruit

Jus de légumes

01/11/2025

Les différents types d'éléments chimiques

- Les métaux alcalins,
- Métaux alcalino-terreux
- Pnictogènes
- Chalcogènes
- Halogènes
- Gaz nobles
- Lanthanoïdes
- Actinoïdes
- Terres rares
- Éléments de transition

28

Apprendre à utiliser MS PowerPoint

À partir de l'adresse <https://fr.wikipedia.org/wiki/Famille_d%27%C3%A9l%C3%A9ments_chimiques>

01/11/2025

Table de Mendeleïev

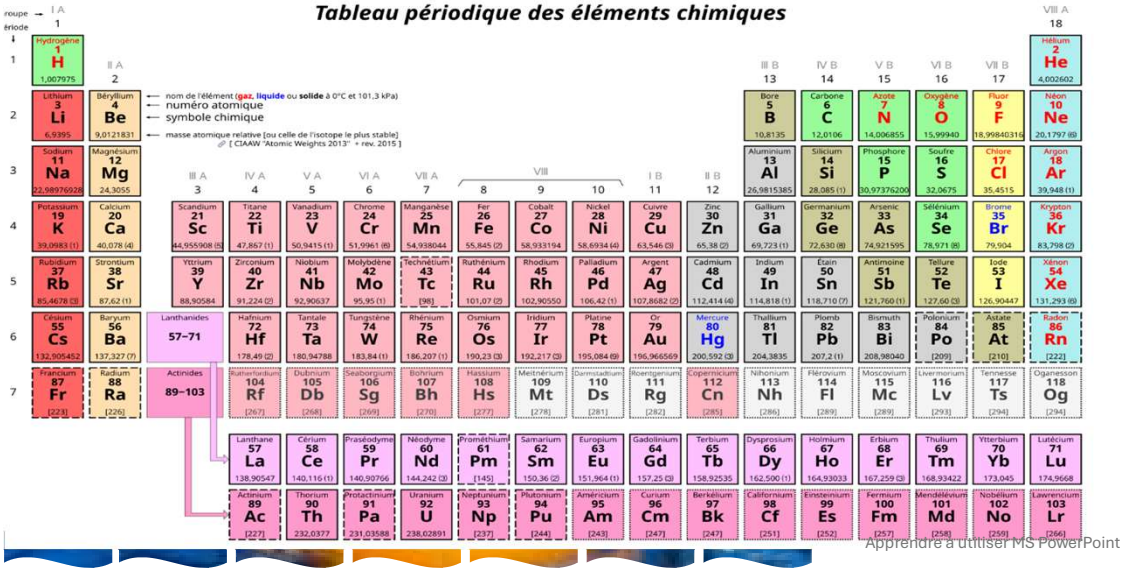

29

Apprendre à utiliser MS PowerPoint

https://commons.wikimedia.org/wiki/File:Tableau_p%C3%A9riodique_des_%C3%A9l%C3%A9ments.svg?uselang=fr

1-Hydrogène

- H
  - Découvert en 1 766 par Cavendish
    - Suite

Générer du lorem ipsum dans les notes

- Lorem ipsum dolor sit amet, consectetuer adipiscing elit. Maecenas porttitor congue massa. Fusce posuere, magna sed pulvinar ultricies, purus lectus malesuada libero, sit amet commodo magna eros quis urna.
- Nunc viverra imperdiet enim. Fusce est. Vivamus a tellus.
- Pellentesque habitant morbi tristique senectus et netus et malesuada fames ac turpis egestas. Proin pharetra nonummy pede. Mauris et orci.
- The quick brown fox jumps over the lazy dog. The quick brown fox jumps over the lazy dog. The quick brown fox jumps over the lazy dog.
- The quick brown fox jumps over the lazy dog. The quick brown fox jumps over the lazy dog. The quick brown fox jumps over the lazy dog.