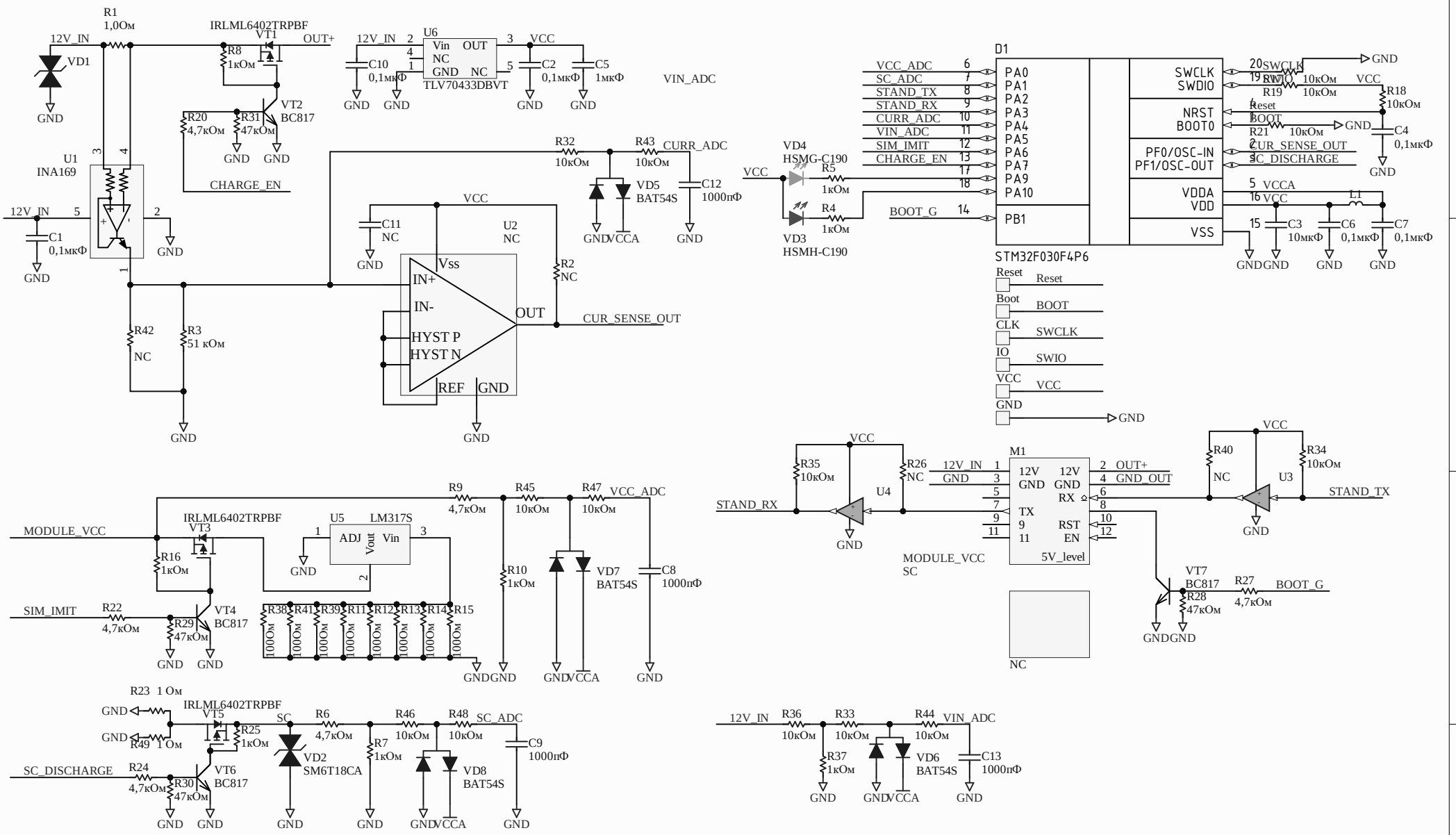
R1
1,0Ом
12V_IN
VD1
GND
IRLML6402TRPBF
VT1
OUT+
R8
1кОм
VT2
BC817
R20
4,7кОм
R31
47кОм
CHARGE_EN
U1
INA169
C1
0,1мкФ
R42
NC
R3
51 кОм
U6
TLV70433DBVT
Vin
OUT
NC
GND
C10
0,1мкФ
C2
0,1мкФ
C5
1мкФ
VCC
VIN_ADC
R32
10кОм
R43
10кОм
CURR_ADC
VD5
BAT54S
C12
1000пФ
VCCA
C11
NC
U2
NC
Vss
IN+
IN-
HYST P
HYST N
REF
OUT
R2
NC
CUR_SENSE_OUT
VD4
HSMG-C190
R5
1кОм
R4
1кОм
VD3
HSMH-C190
BOOT_G
D1
STM32F030F4P6
VCC_ADC
SC_ADC
STAND_TX
STAND_RX
CURR_ADC
VIN_ADC
SIM_IMIT
CHARGE_EN
PA0
PA1
PA2
PA3
PA4
PA5
PA6
PA7
PA9
PA10
PB1
SWCLK
SWDIO
NRST
BOOT0
PF0/OSC-IN
PF1/OSC-OUT
VDDA
VDD
VSS
R17
10кОм
R19
10кОм
R18
10кОм
R21
10кОм
C4
0,1мкФ
SC_DISCHARGE
VCCA
L1
C3
10мкФ
C6
0,1мкФ
C7
0,1мкФ
Reset
Boot
CLK
IO
R9
4,7кОм
R45
10кОм
R47
10кОм
VCC_ADC
MODULE_VCC
IRLML6402TRPBF
VT3
R16
1кОм
U5
LM317S
ADJ
Vout
Vin
R10
1кОм
VD7
BAT54S
C8
1000пФ
SIM_IMIT
R22
4,7кОм
VT4
BC817
R29
47кОм
R38
R41
R39
R11
R12
R13
R14
R15
1000Ом
R23 1 Ом
R49 1 Ом
VT5
R25
1кОм
SC
R6
4,7кОм
R46
10кОм
R48
10кОм
SC_ADC
C9
1000пФ
VD2
SM6T18CA
R7
1кОм
VD8
BAT54S
SC_DISCHARGE
R24
4,7кОм
VT6
BC817
R30
47кОм
R35
10кОм
R26
NC
U4
STAND_RX
M1
12V_IN
GND
OUT+
GND_OUT
TX
RX
RST
EN
5V_level
MODULE_VCC
SC
NC
R40
NC
R34
10кОм
U3
STAND_TX
VT7
BC817
R27
4,7кОм
R28
47кОм
BOOT_G
R36
10кОм
R33
10кОм
R44
10кОм
VIN_ADC
R37
1кОм
VD6
BAT54S
C13
1000пФ
G-Stand
Number
NC
REP1
REP2
REP3
REP4
Title
Size
A4
Number
Revision
Date:
11.15.2023
Sheet of
File:
D:\HW\G-stand\g_stand_v2.SchDoc
Drawn By: