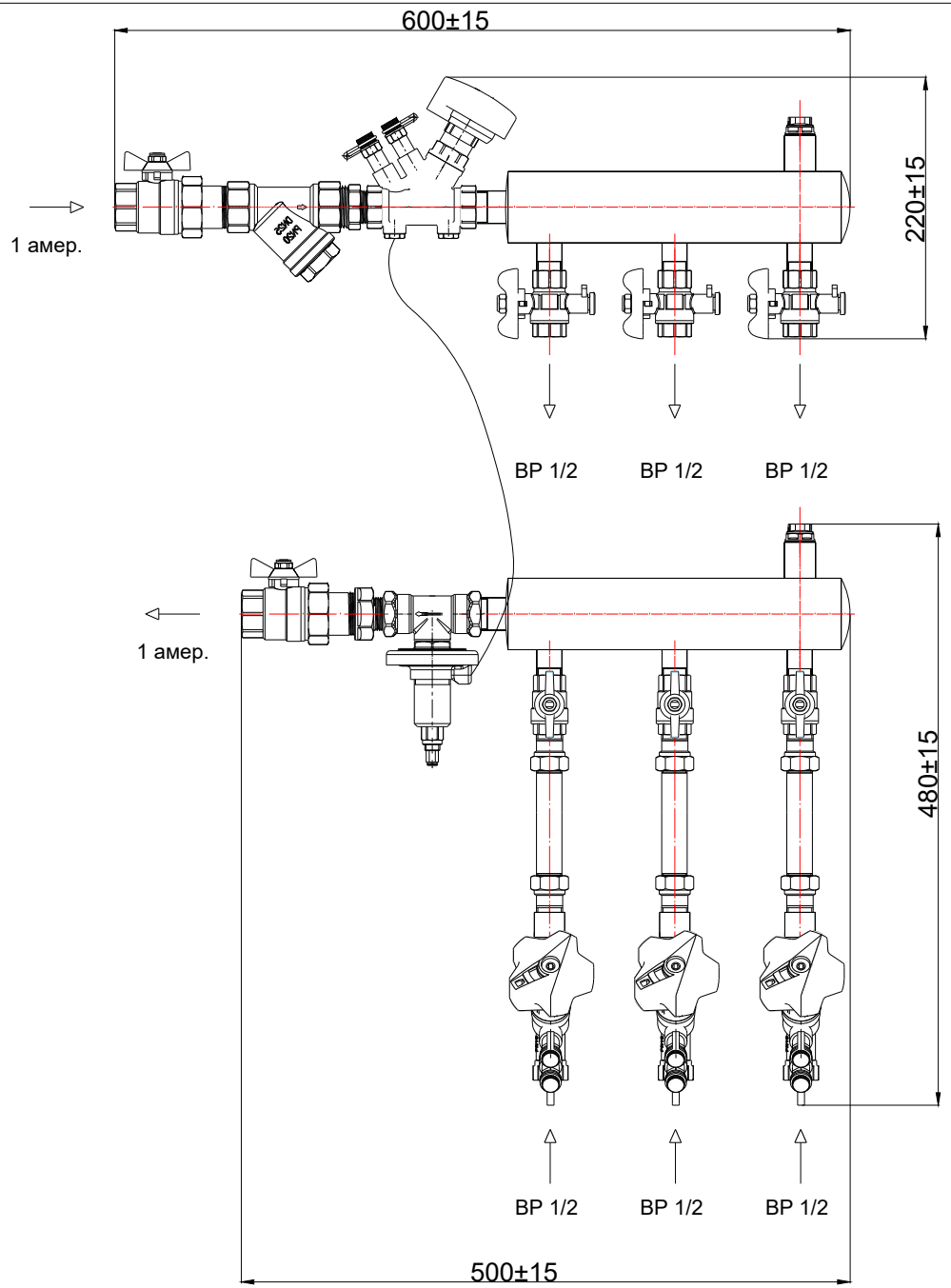

Примечание:
Допускается применение запорной арматуры и фитингов любого бренда в составе изделия, с сохранением гидравлических характеристик и гарантии.

					ООО ТЭС			
Изм.	Лист	№ докум.	Подп.	Дата	UDFC-50-3L-25-20-20-15	Лит.	Масса	Масштаб
Разраб.								
Пров.								
Т.контр.						Лист	Листов	
Н.контр								
Утв.								