01.23933.001

Ra 6,3 (√)

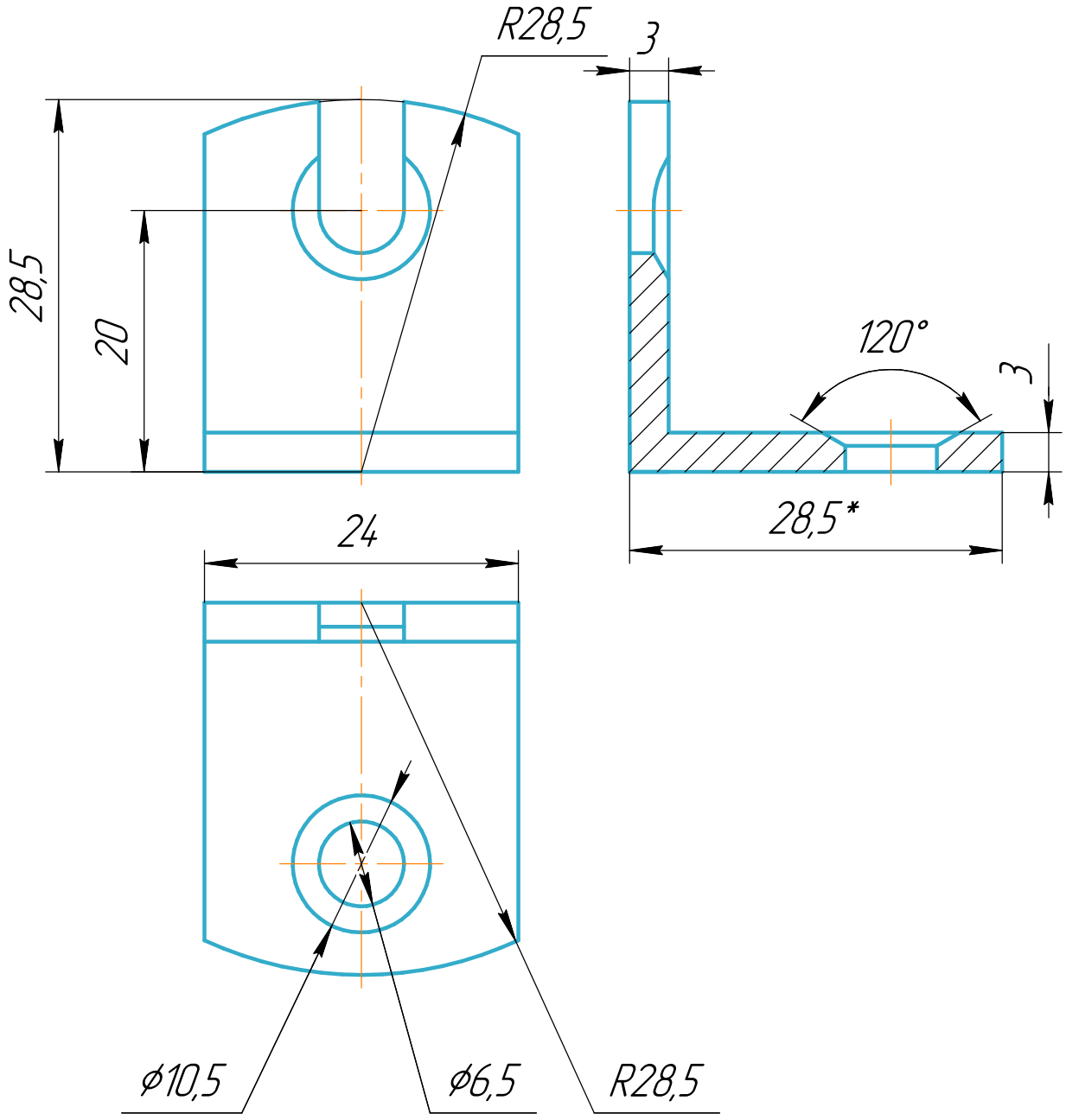

1 *Размеры для справок
2 Общие допуски по ГОСТ 30893.1-т.
3 Покрытие Ц6.хр.бцв.

Изм.	Лист	№ докум.	Подп.	Дата
Разраб.		Карпачев		07.09.2024
Пров.				
Т.контр.				
Н.контр.				
Утв.				

01.23933.001

Уголок мебельный

Лит.	Масса	Масштаб
0	0,027	2:1

Лист | Листов 1

Сталь 10 ГОСТ 1050-2013

НГУ-2024

Перв. примен. | Справ. № | Подп. и дата | Инв. № дубл. | Взам. инв. № | Подп. и дата | Инв. № подл.

Копировал | Формат А4