04.23933.001

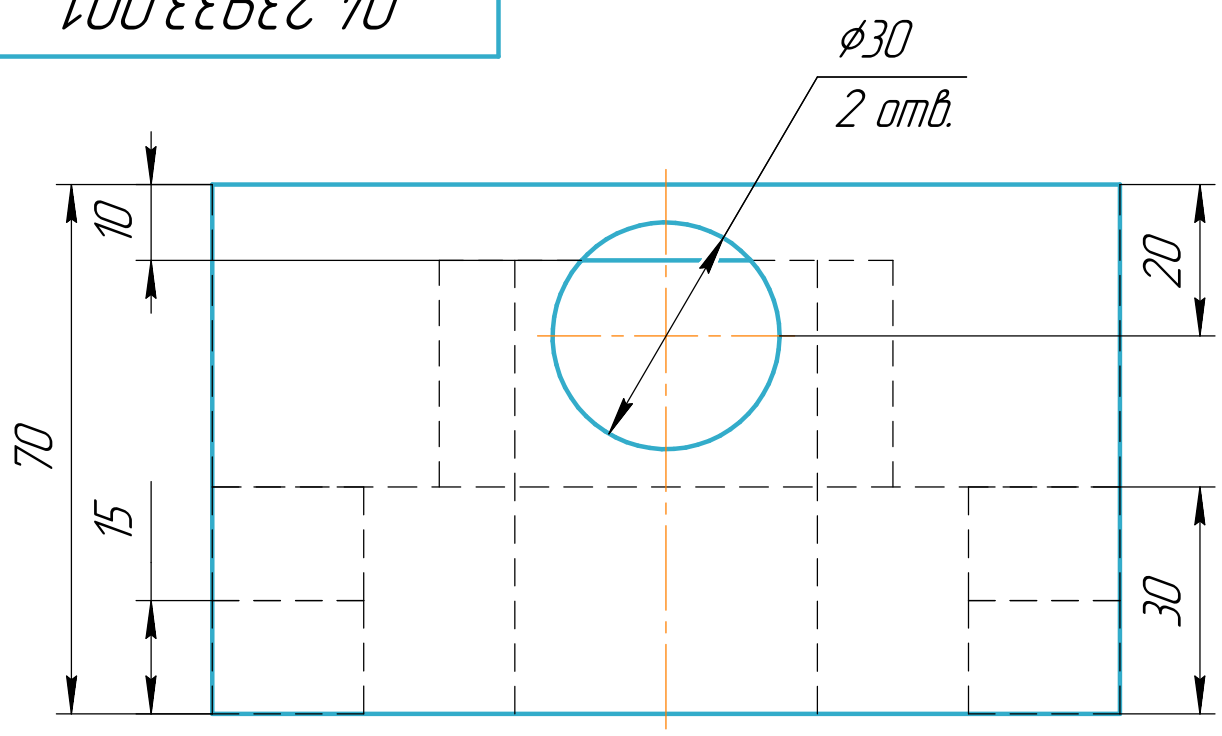

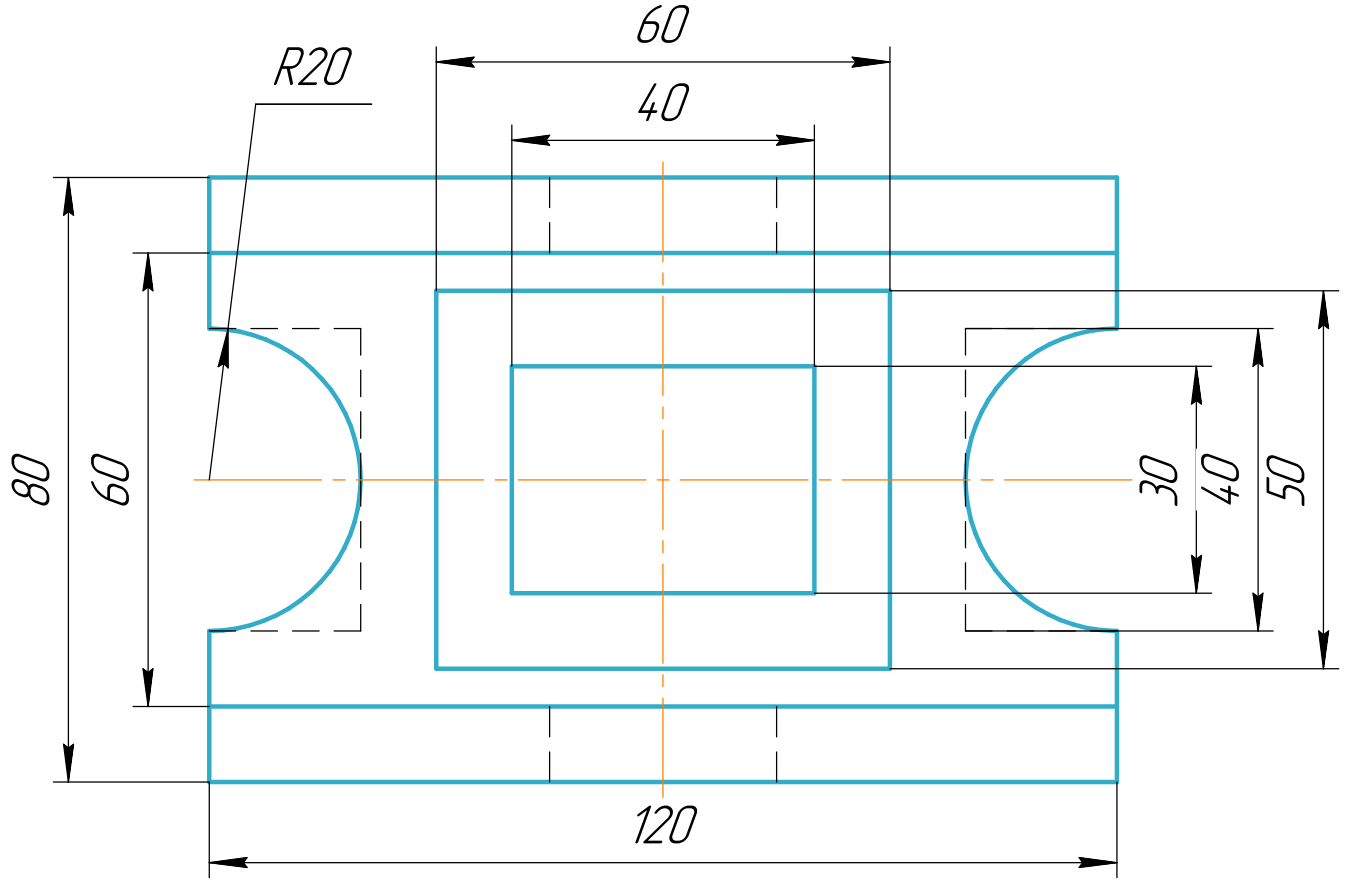

Изм.	Лист	№ докум.	Подп.	Дата
Разраб.		Карпачев		28.09.2024
Пров.				
Т.контр.				
Н.контр.				
Утв.				

04.23933.001

Ползун

Лит.	Масса	Масштаб
	2,71	1:1
Лист	Листов 1	

Сталь 10 ГОСТ 1050-2013

НГУ-2024

Перв. примен. | Справ. № | Подп. и дата | Инв. № дубл. | Взам. инв. № | Подп. и дата | Инв. № подл.

Копировал | Формат А4

КОМПАС-3D V23 Учебная версия © 2022 ООО "АСКОН-Системы проектирования" Распечатано в учебных целях