01.23933.001

Ra 6,3 (√)

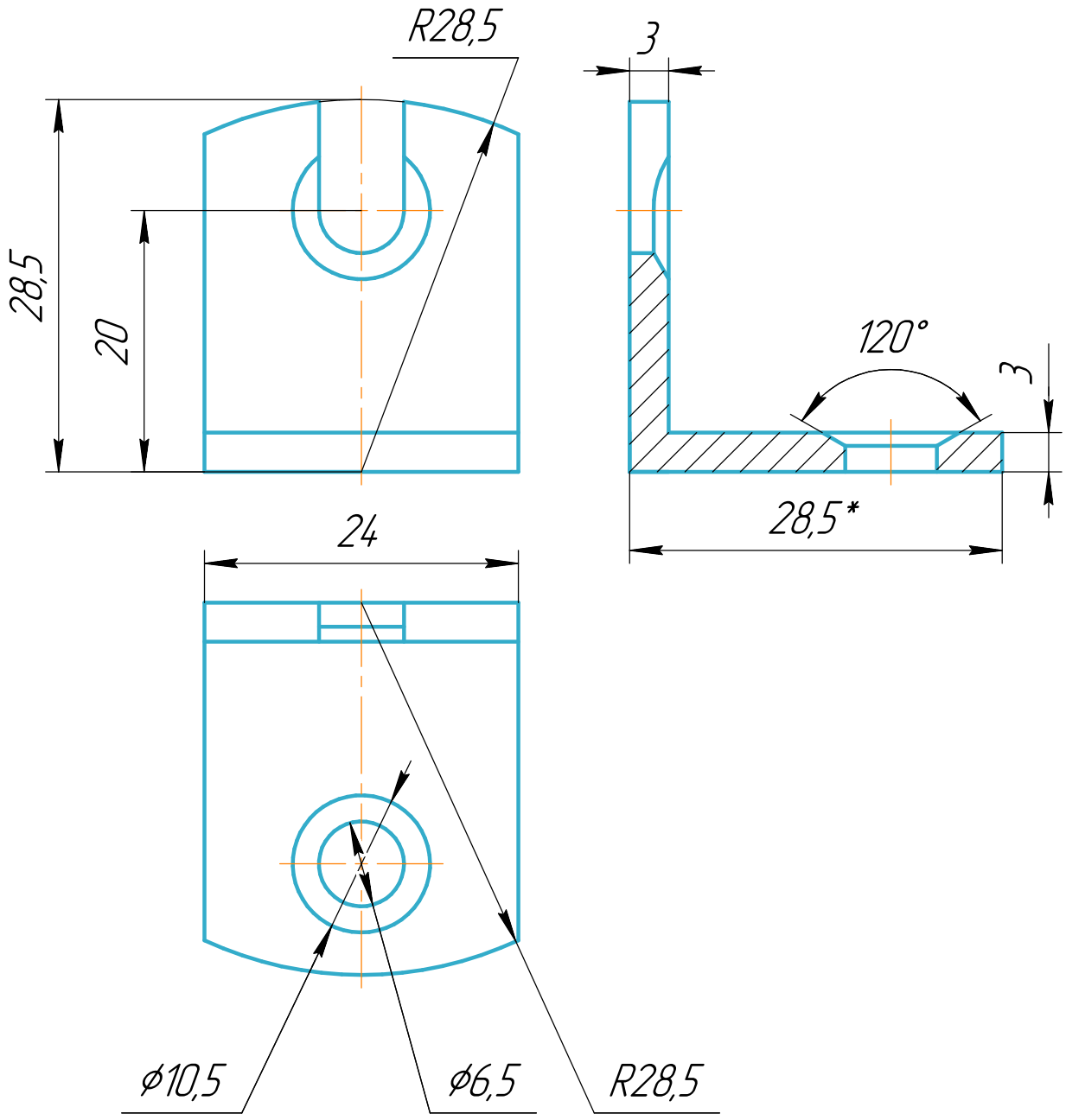

1 *Размеры для справок
2 Общие допуски по ГОСТ 30893.1-т.
3 Покрытие Ц6.хр.бцв.

Изм.	Лист	№ докум.	Подп.	Дата	01.23933.001			
Разраб.		Карпачев		07.09	Уголок мебельный	Лит. 0	Масса 0,027	Масштаб 2:1
Пров.						Лист 2	Листов 21	
Т.контр.								
Н.контр.					Сталь 10 ГОСТ 1050-2013	НГУ-2024		
Утв.								

Перв. примен. | Справ. № | Подп. и дата | Инв. № дубл. | Взам. инв. № | Подп. и дата | Инв. № подл.

Копировал | Формат А4