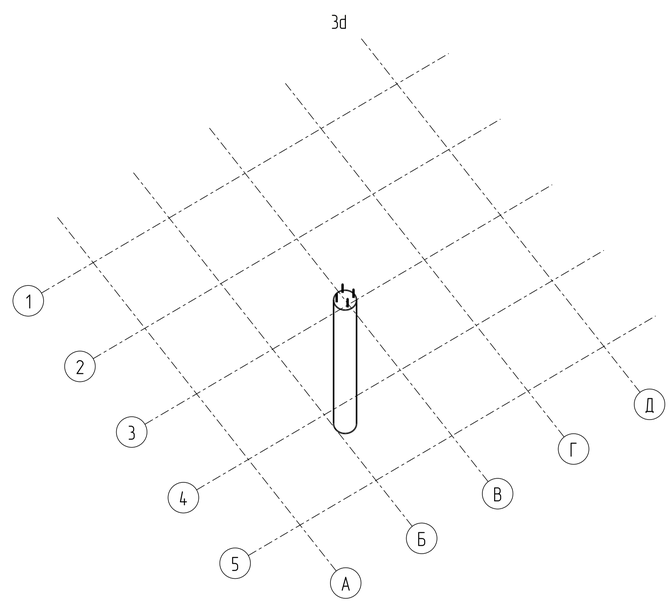

Изм.	Кол.уч.	Лист	№док.	Подпись	Дата
Разраб.					
Пров.					
Т.Контр.					
Н.контр.					
Утв.					

Стадия	Лист	Листов

Tekla Structures

Формат: А0

Согласовано

Взам. инв. №

Подп. и дата

Инв. № подл.

Tekla structures