Im Originalmaßstab 100 mm

Alle unbemaßten Fasen: 1 x 45°

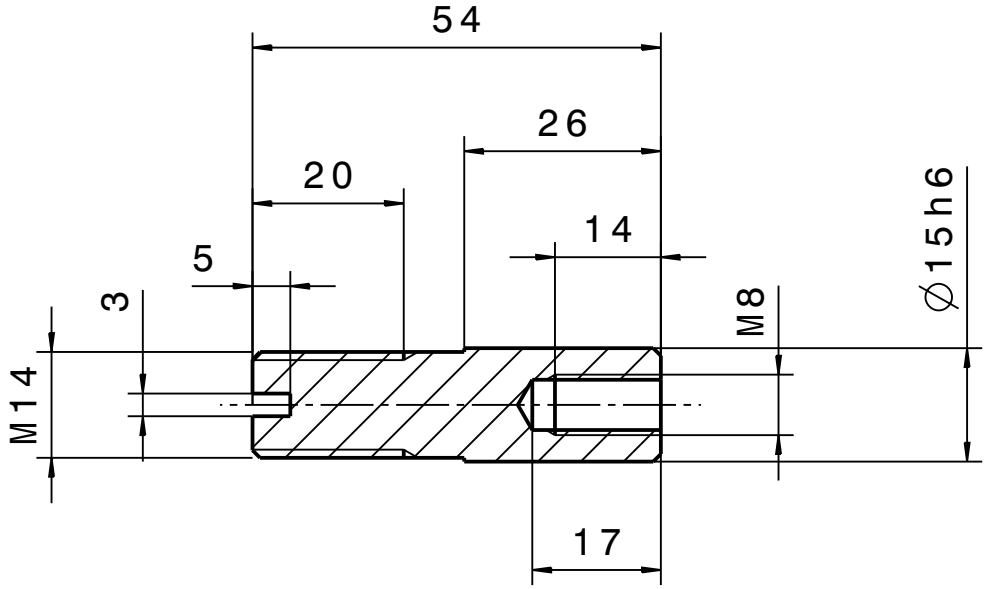

Passmaß	Abmaß
Ø15 h6	0 -13

Rz 25

-0,1
-0,2

+0,1

Allgemeintoleranzen	Tol.	Maßstab	Gew. [kg]	Material	Sachnummer(n)
ISO 2768-mH	ISO 14405 ISO 8015	1:1	0,000	16CrMo5	# k. A.

Sachnr. Roh-/Ausgangsteil: DIN EN 10278 (1999-12) 15 x Lager 3000

	V1	Datum	Name
	Bear.	00.00.00	Vogel D.
	Freig	00.00.00	xx
	Sperr		

Benennung: **Achse Laufrolle**

Änderungshistorie	
V1	Erstfreigabe
V2	-
V3	-
V4	-

Erstellt mit CATIA V5R21

HOCHSCHULE FÜR ANGEWANDTE WISSENSCHAFTEN MÜNCHEN

Modellnr./Datei	Zeichnungsnr./Datei	Blatt
# k. A. Modellname.CATPart	# k. A. Zeichname.CATDrawing	1 / 1 DIN A4

Dozent: Prof. xxxx | Sem.: WS 16/17 | Grp.: FAB1A

VORLAGE-A01234-V5R21-AMF9-V3