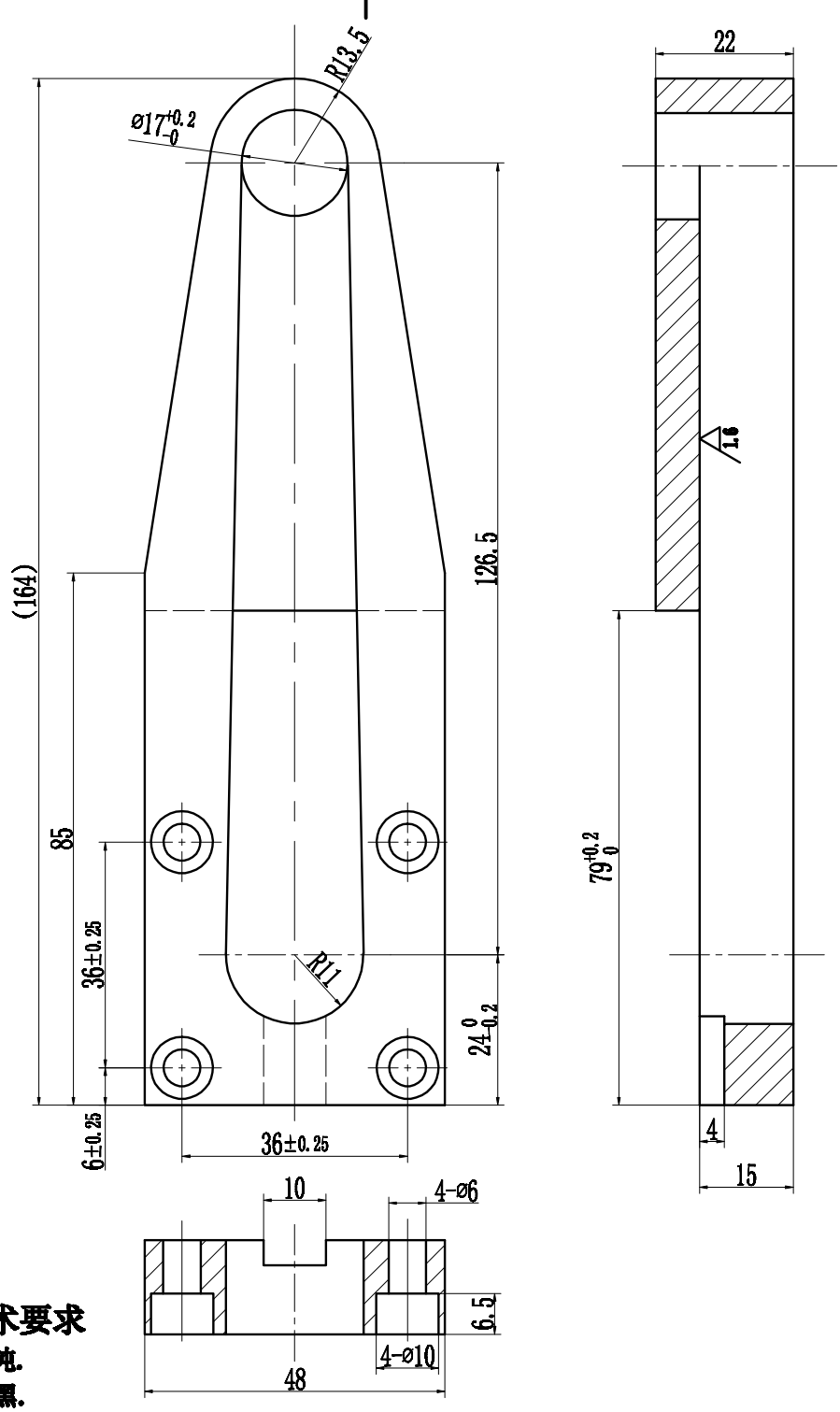

技术要求

1. 锐边倒钝.
2. 表面发黑.

						Q235-A		无锡斗方自动化科技有限公司
标记	处数	分区	更改文件号	签名	年月日			
设计	卢启闯	2016.2.	标准化			阶段标记	数量	比例
制图	卢启闯							下料槽
审核							1	1:1
工艺			批准			共 张 第 张		DF-XKJ-02-34