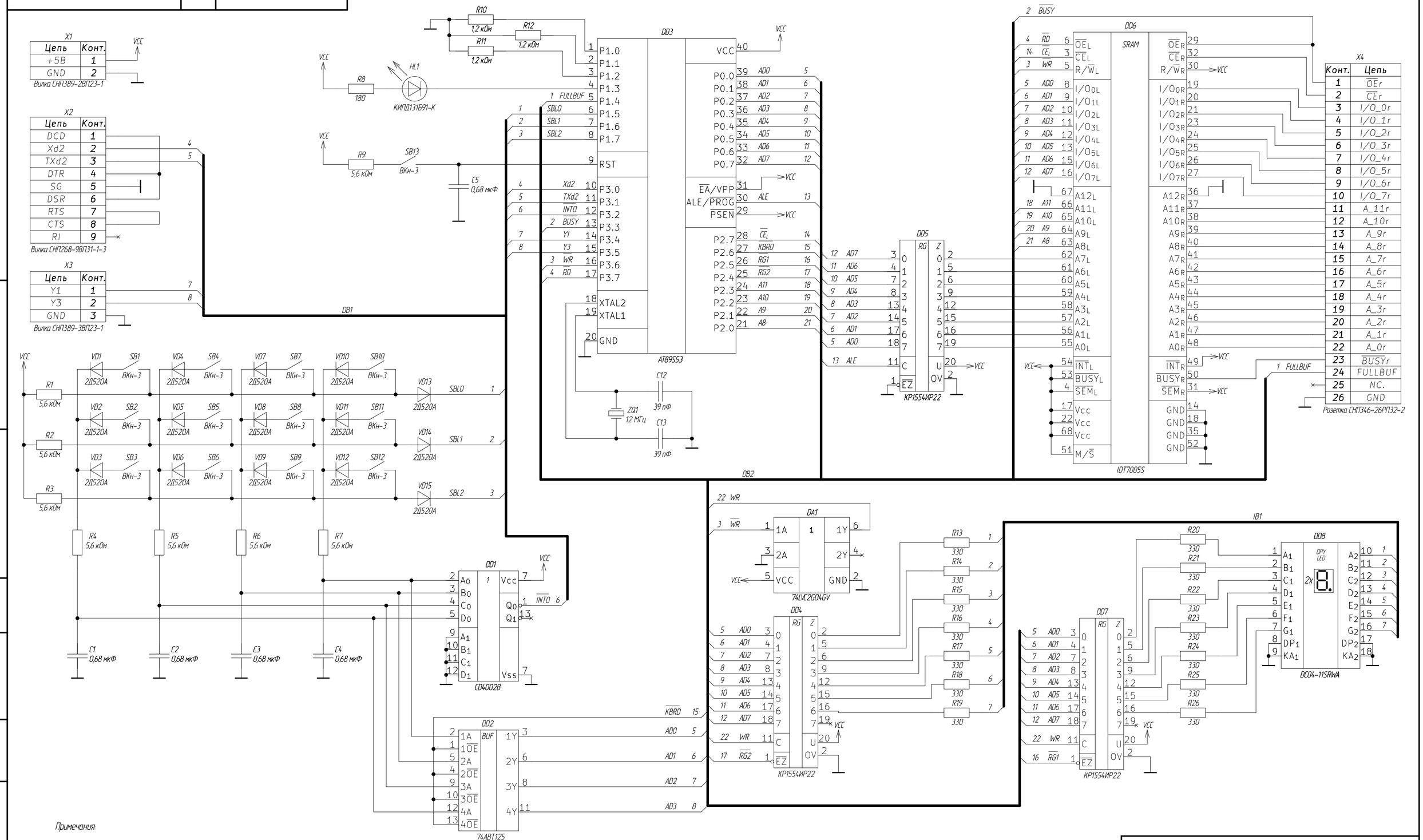

Примечания:

1) Конденсаторы C12, C13 расположить в непосредственной близости к кварцевому резонатору ZQ1

2) Конденсаторы C6–C11, C14 размещать в непосредственной близости к выводам питания цифровых микросхем DD1–DD6 (по одному конденсатору на каждую микросхему)

3) Конденсаторы C15–C21 размещать в непосредственной близости к выводам питания цифровых микросхем DD1–DD6 (по одному конденсатору на каждую микросхему), но не ближе, чем конденсаторы C6–C11, C14

4) Кварцевый резонатор ZQ1 устанавливается в непосредственной близости к микросхеме DD2

5) Кнопочные выключатели SB1–SB9, SB11–SB13 располагаются в матрице 3x4

Изм.	Лист	№ докум.	Подп.	Дата
Разраб.		[redacted]		
Пров.				
Н. контр.				
Утв.		Михалин		

ИВТИ.431295.01533

Микропроцессорная система "В15"

Схема электрическая принципиальная

Лит.	Масса	Масштаб
Т		

Лист | Листов 1

НИУ "МЭИ", ИВТИ, каф. ВМСС гр. А-07-20

Перв. примен. | Справ. № | Подп. и дата | Инв. № дубл. | Взам. инв. № | Подп. и дата | Инв. № подл.

Копировал | Формат А2