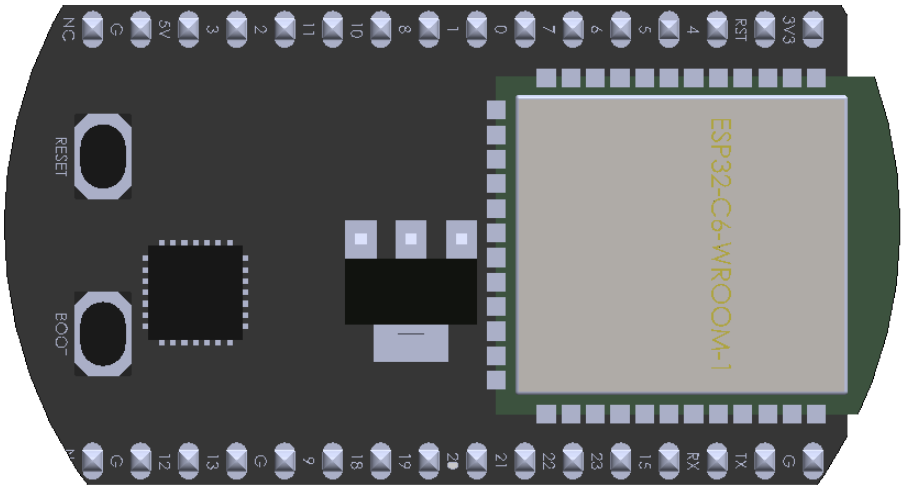

DETALLE D
ESCALA 5 : 2

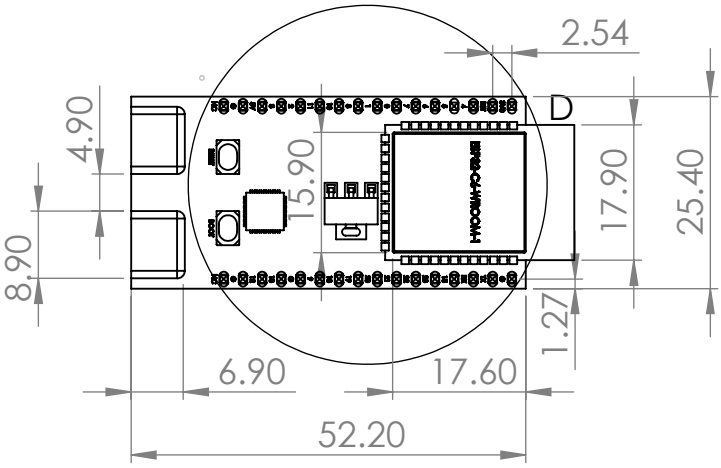

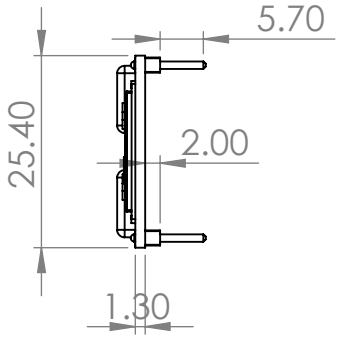

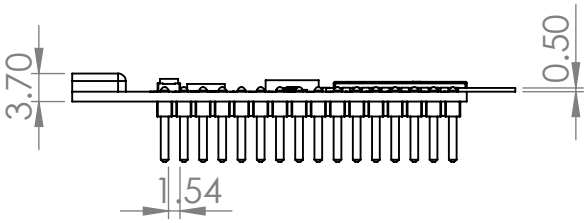

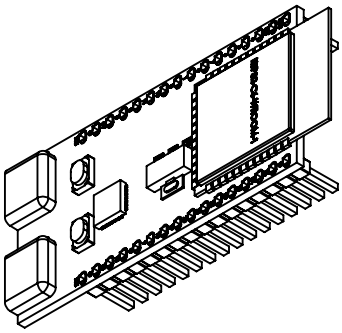

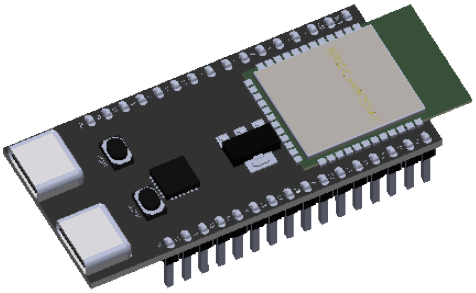

LAS COTAS SE EXPRESAN EN MILIMETROS (MM)	Formato		REBARBAR Y ROMPER ARISTAS VIVAS	NO CAMBIE LA ESCALA	REVISIÓN	
1	PC-05	FIRMA	27/03/24	TÍTULO:		
TOLERANCIAS DIMENCIONALES: 5MM				ESP32-C6-WROOM-1		
Tol. de Control Geometrico: .5mm						
Estado Superficial: N6 = 0.8 mm						
Tratamiento Termino: NA						
Acabados y pinturas: Pintura de aceite.	MATERIAL: HIERRO			N.° DE DIBUJO		A4
Autor:Piedra Moreno Alitza Alejandra				PC-05		
	FIRMA: ALE			ESCALA:1:1	HOJA 1 DE 1	

Producto SOLIDWORKS Educational. Solo para uso en la enseñanza.