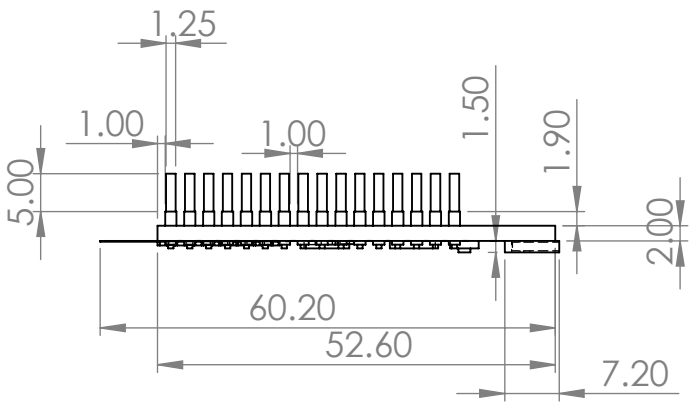

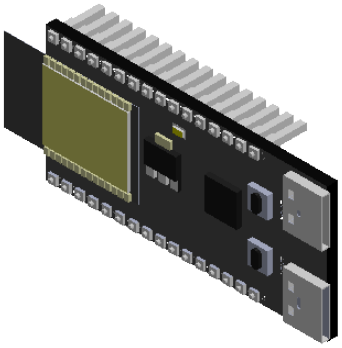

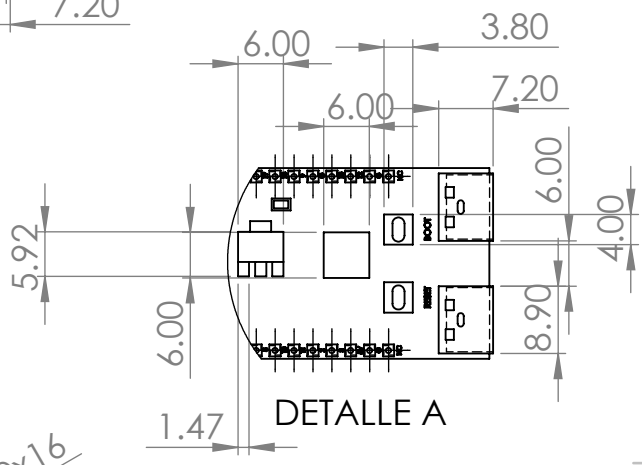

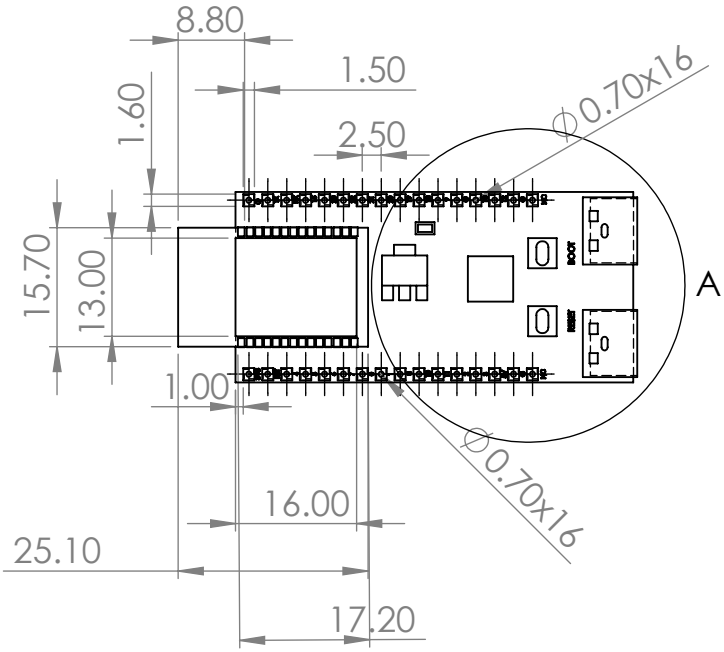

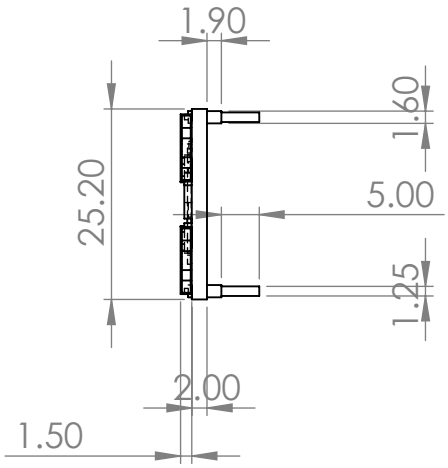

Las cotas se expresan en milímetros (mm)

Autor	Avila Hernández Diego	Título: ESP32-C6-WROOM-1	
Fecha	06 de abril de 2024		
Acabados y pinturas	Pintura de aceite		
Tratamiento térmico	NA		
Firma	Diego A.H		
	Material: Un encapsulado que suele ser de plástico o cerámica Los componentes electrónicos están hechos de silicio.	N.º de dibujo PC-06	A4
		ESCALA:1:1	HOJA 1 DE 1

Producto SOLIDWORKS Educational. Solo para uso en la enseñanza.