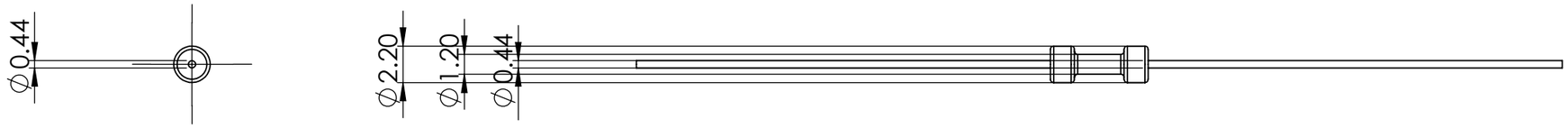

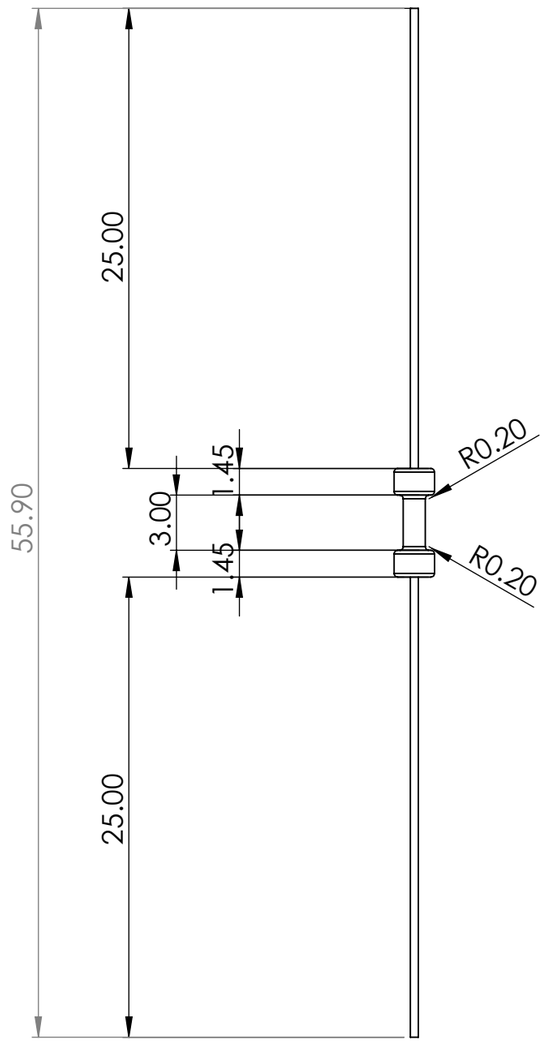

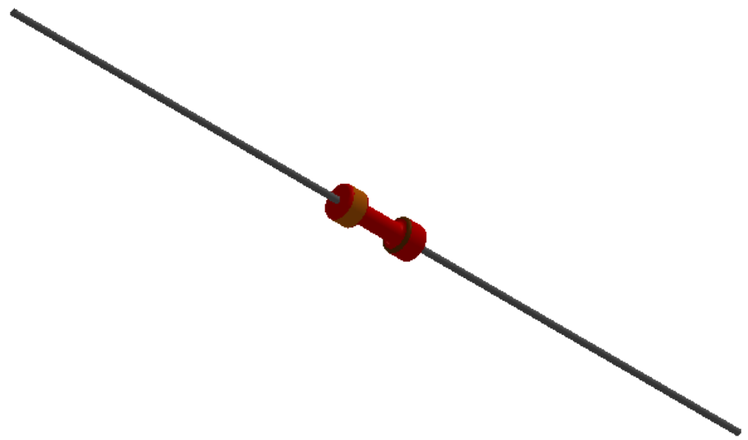

SI NO SE INDICA LO CONTRARIO: LAS COTAS SE EXPRESAN EN MM ACABADO SUPERFICIAL: TOLERANCIAS: LINEAL: ANGULAR:	ACABADO:				REBARBAR Y ROMPER ARISTAS VIVAS	NO CAMBIE LA ESCALA	REVISIÓN
	NOMBRE	FIRMA	FECHA			TÍTULO:	
DIBUJ.							
VERIF.							
APROB.							
FABR.							
CALID.				MATERIAL:		N.º DE DIBUJO Resistencia 330	A3
				PESO:		ESCALA:2:1	HOJA 1 DE 1

Producto SOLIDWORKS Educational. Solo para uso en la enseñanza.