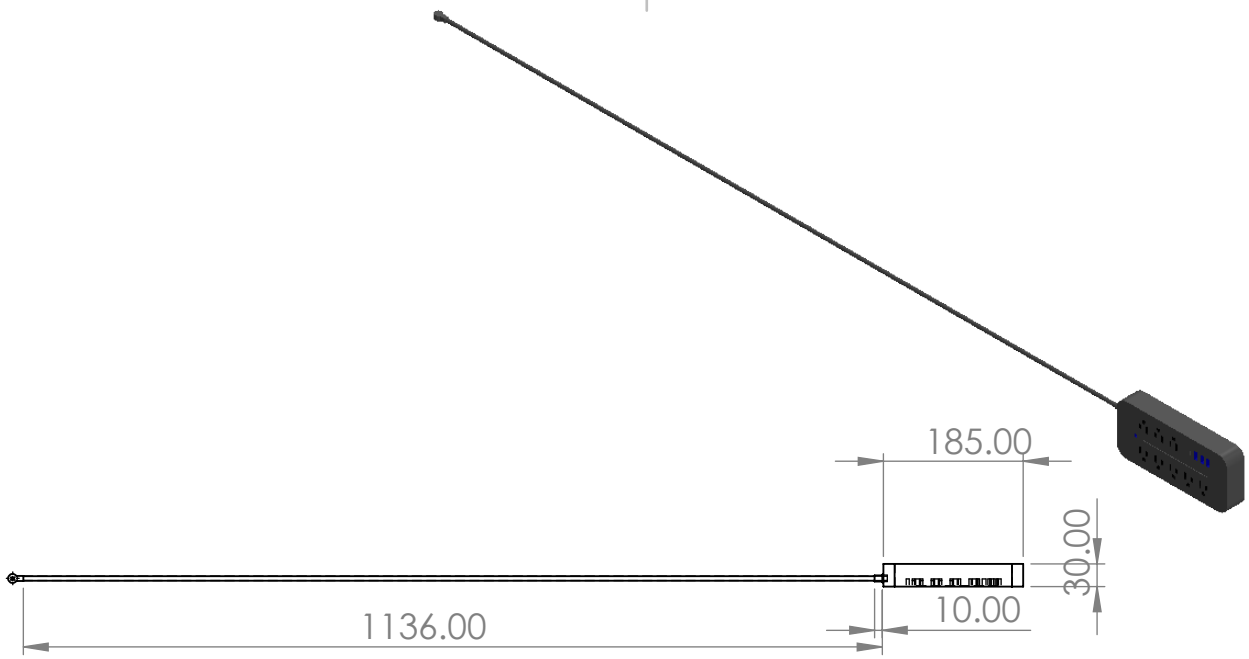

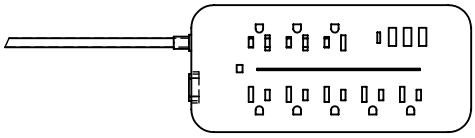

DETALLE B
ESCALA 1 : 5

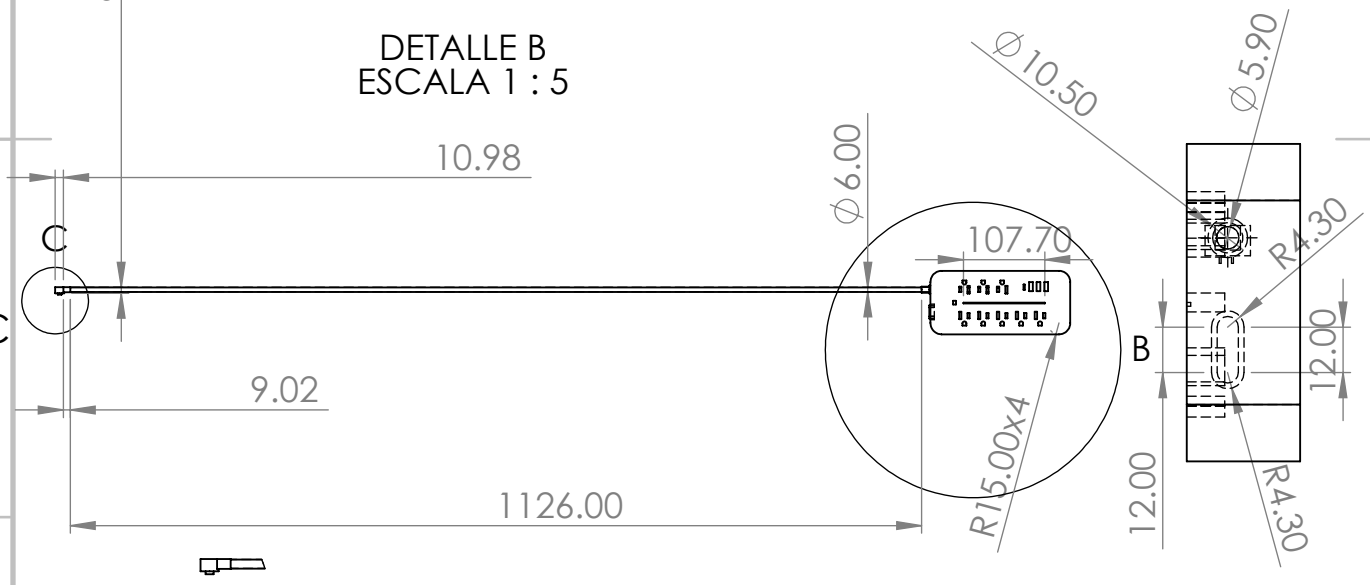

DETALLE C
ESCALA 1 : 5

Las cotas se expresan en milímetros (mm)

Autor	Avila Hernández Diego	Título: Multicontacto
Fecha	11 de abril de 2024	
Acabados y pinturas	Plásticos opacos hasta acabados mate	
Tratamiento térmico	NA	
Firma	Diego A.H	
	Material: Plástico resistente	N.º de dibujo PC-01 — A4
		ESCALA:1:20 — HOJA 1 DE 1

Producto SOLIDWORKS Educational. Solo para uso en la enseñanza.