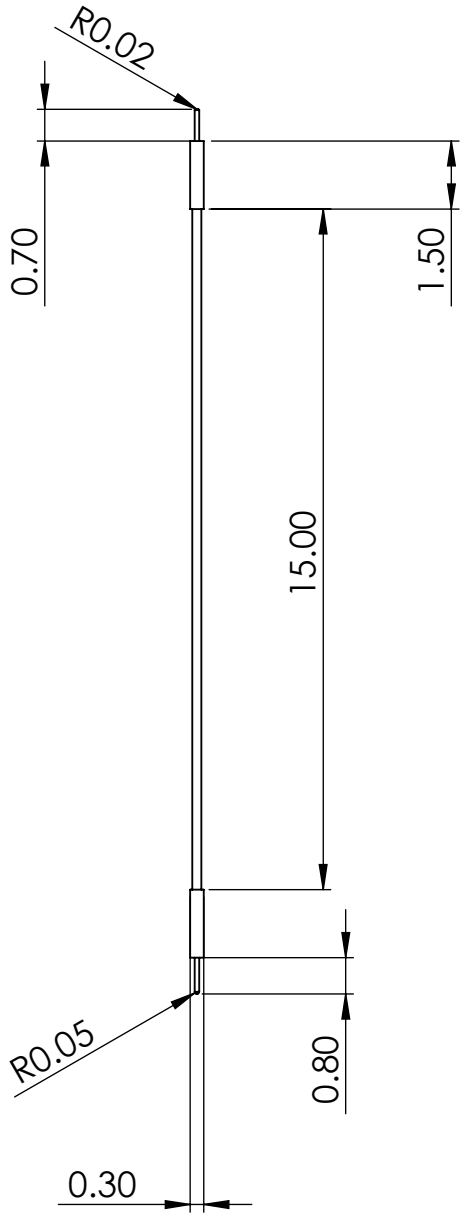

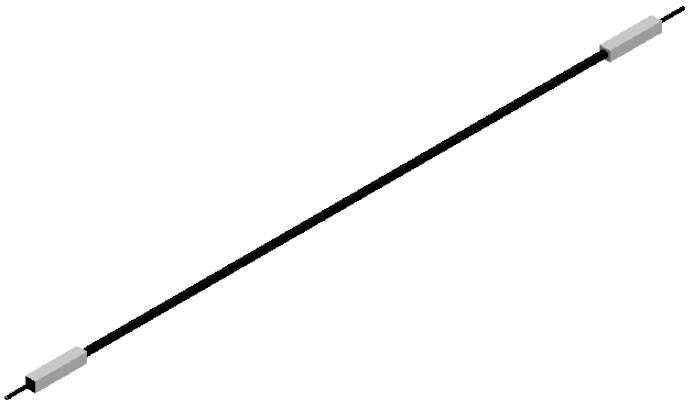

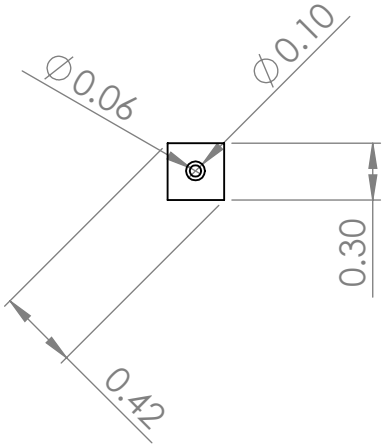

SI NO SE INDICA LO CONTRARIO: LAS COTAS SE EXPRESAN EN MM ACABADO SUPERFICIAL: TOLERANCIAS: LINEAL: ANGULAR:	ACABADO:	REBARBAR Y ROMPER ARISTAS VIVAS	NO CAMBIE LA ESCALA / REVISIÓN

	NOMBRE	FIRMA	FECHA
DIBUJ.			
VERIF.			
APROB.			
FABR.			
CALID.			

TÍTULO:

González Pájaro Alexa Giovana

MATERIAL:

N.º DE DIBUJO

Cable Macho

A4

PESO:

ESCALA:5:1

HOJA 1 DE 1

Producto SOLIDWORKS Educational. Solo para uso en la enseñanza.