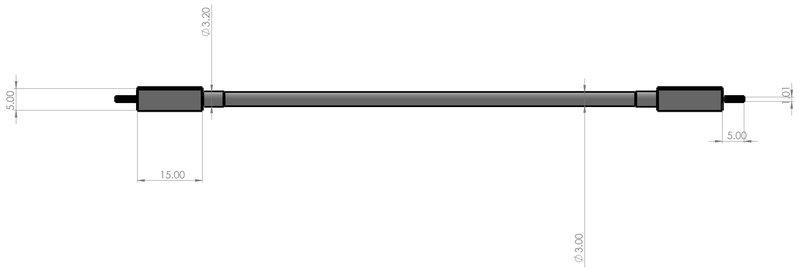

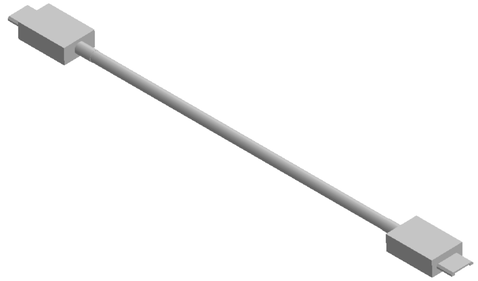

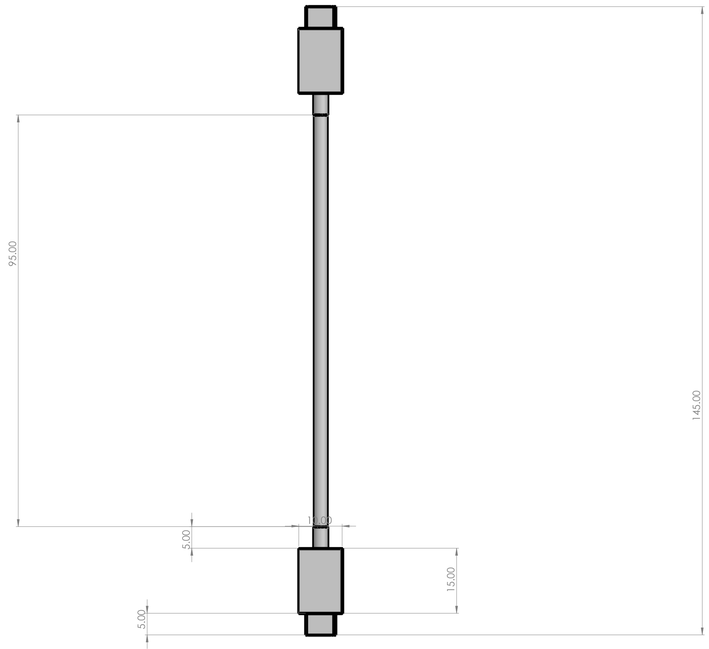

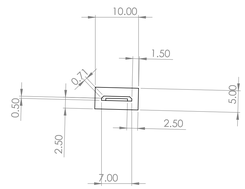

SI NO SE INDICA LO CONTRARIO: LAS COTAS SE EXPRESAN EN MM ACABADO SUPERFICIAL: TOLERANCIAS: LINEAL: ANGULAR:	ACABADO:		REBARBAR Y ROMPER ARISTAS VIVAS:	NO CAMBIE LA ESCALA	REVISIÓN
	NOMBRE	FIRMA	FECHA	TÍTULO: No de pieza: 1 Alan Gael Corona Cruz	
DIBUJ.					
VERIF.					
APROB.					
FABR.					
CALID.				MATERIAL: Plastico y cobre	NÚM. DE DIBUJO: cable blanco A0
				PESO:	ESCALA:2:1 HOJA 1 DE 1

Producto SOLIDWORKS Educational. Solo para uso en la enseñanza.