NOTICE A CONSERVER

IMPORTANT - A CONSERVER POUR CONSULTATION ULTERIEURE : A LIRE ATTENTIVEMENT

La garantie intervient dans le cadre d'un usage normal du produit Elle couvre les défauts imputables aux matériaux et les vices de fabrication

REF : ABD-SFKD268WD (Version 2026)

SALON DE JARDIN PIGNAN
Dimensions canapé : L.65 x P.124 x H.66 cm (env.)
Dimensions fauteuils (x2) : L.65 x P.66 x H.66 cm (env.)
Dimensions table basse : L.90 x P.50 x H.42 cm (env.)
Structure en acier
Accoudoirs en acacia
Revêtement coussins assise et dossier en polyester
Plateau table en acacia

Utilisation domestique uniquement
A monter soi-même

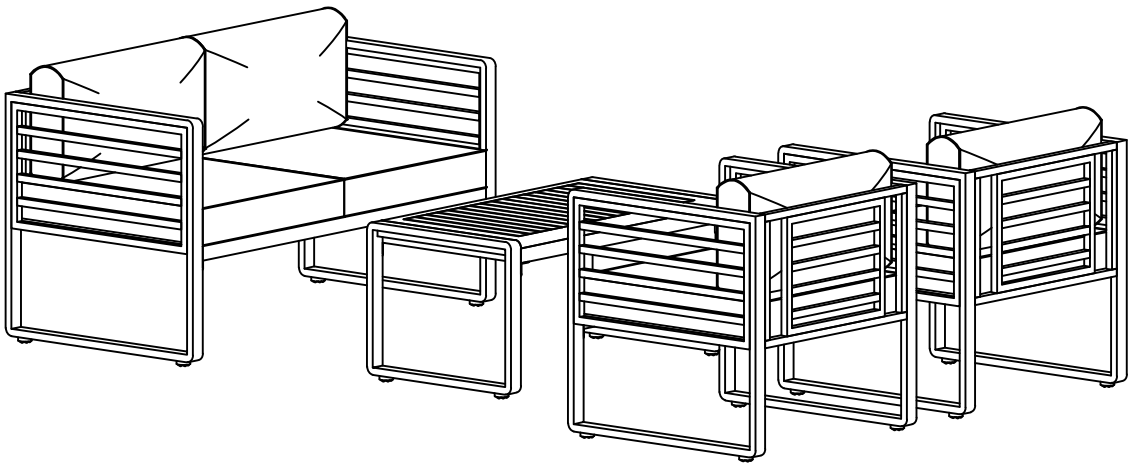

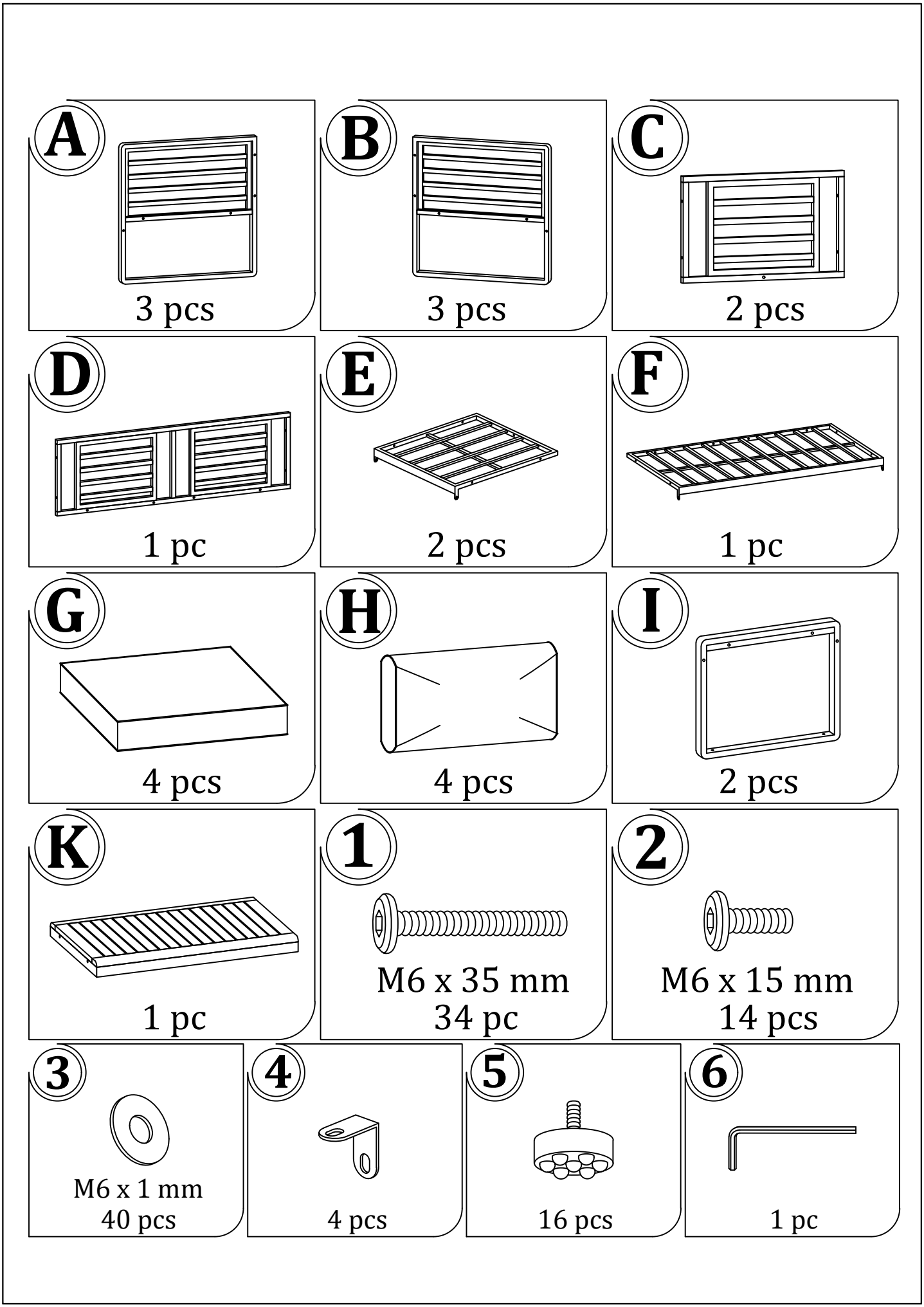
A
3 pcs
B
3 pcs
C
2 pcs
D
1 pc
E
2 pcs
F
1 pc
G
4 pcs
H
4 pcs
I
2 pcs
K
1 pc
1
M6 x 35 mm
34 pc
2
M6 x 15 mm
14 pcs
3
M6 x 1 mm
40 pcs
4
4 pcs
5
16 pcs
6
1 pc

1

1	3
M6 x 35 mm 2 pcs	M6 x 1 mm 2 pcs

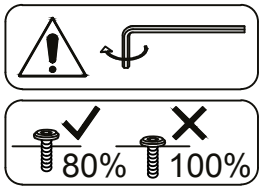

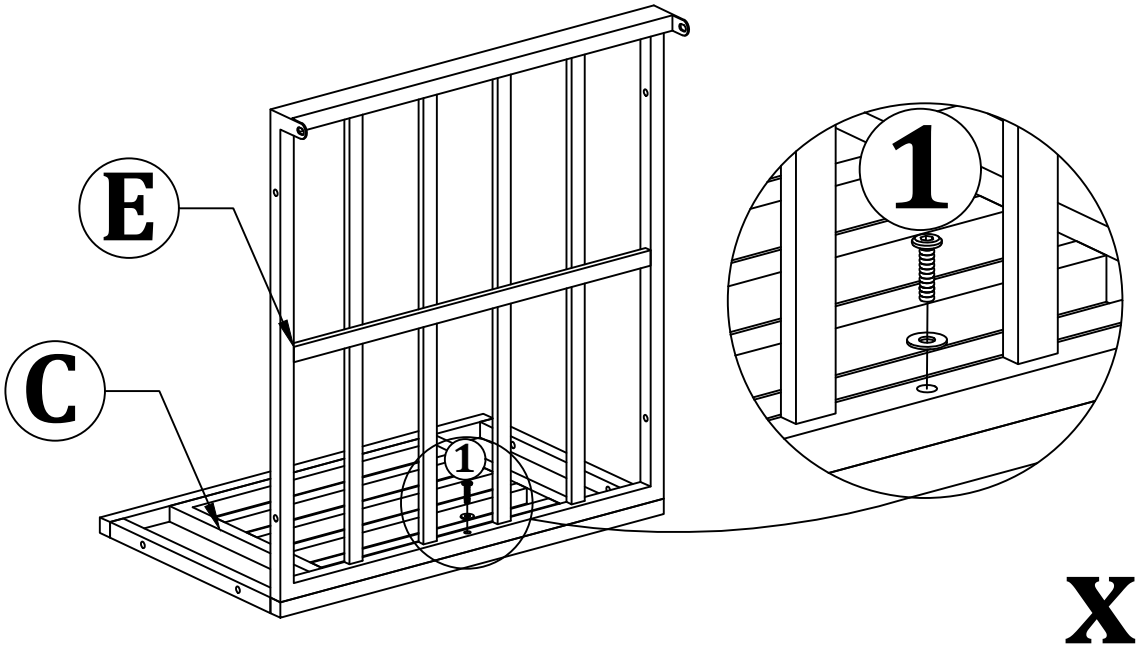

x2

2

1	2	3
M6 x 35 mm 8 pcs	M6 x 15 mm 2 pcs	M6 x 1 mm 10 pcs

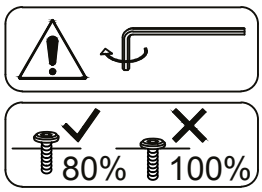

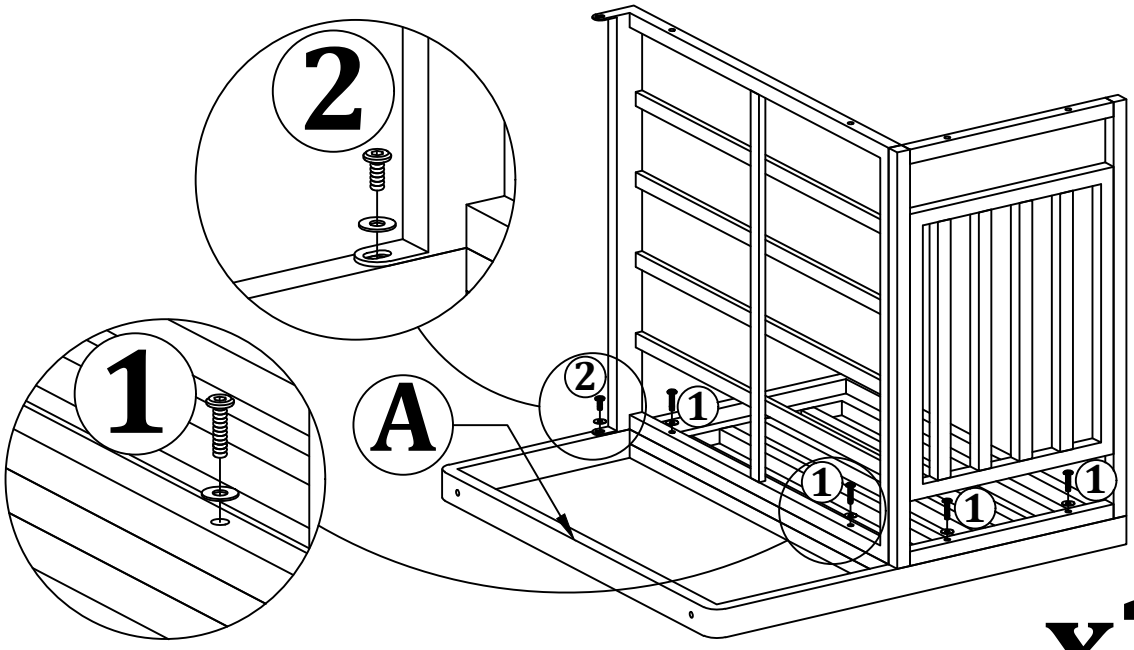

x2

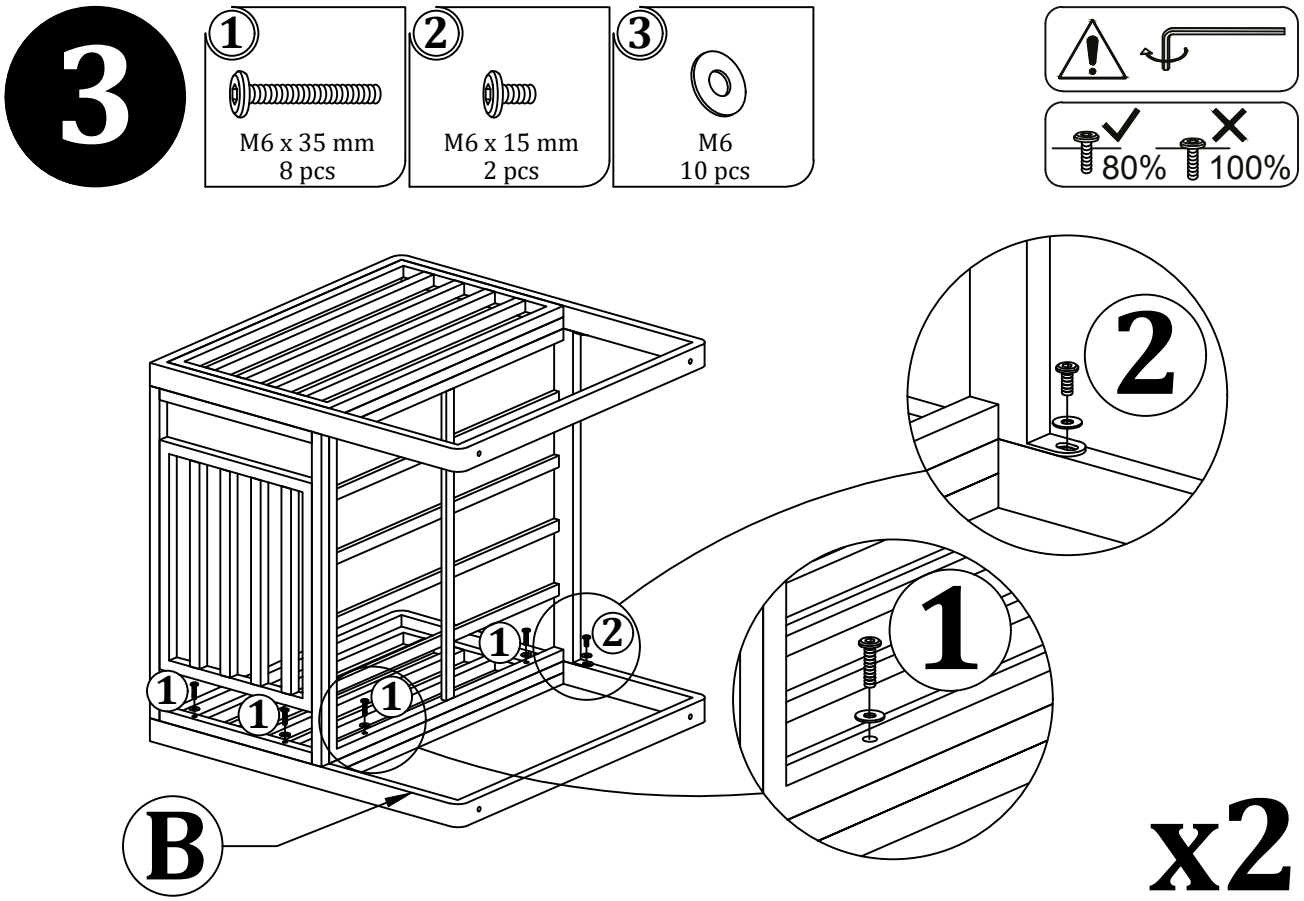
3
1
M6 x 35 mm
8 pcs
2
M6 x 15 mm
2 pcs
3
M6
10 pcs
80%
100%
2
1
B
x2

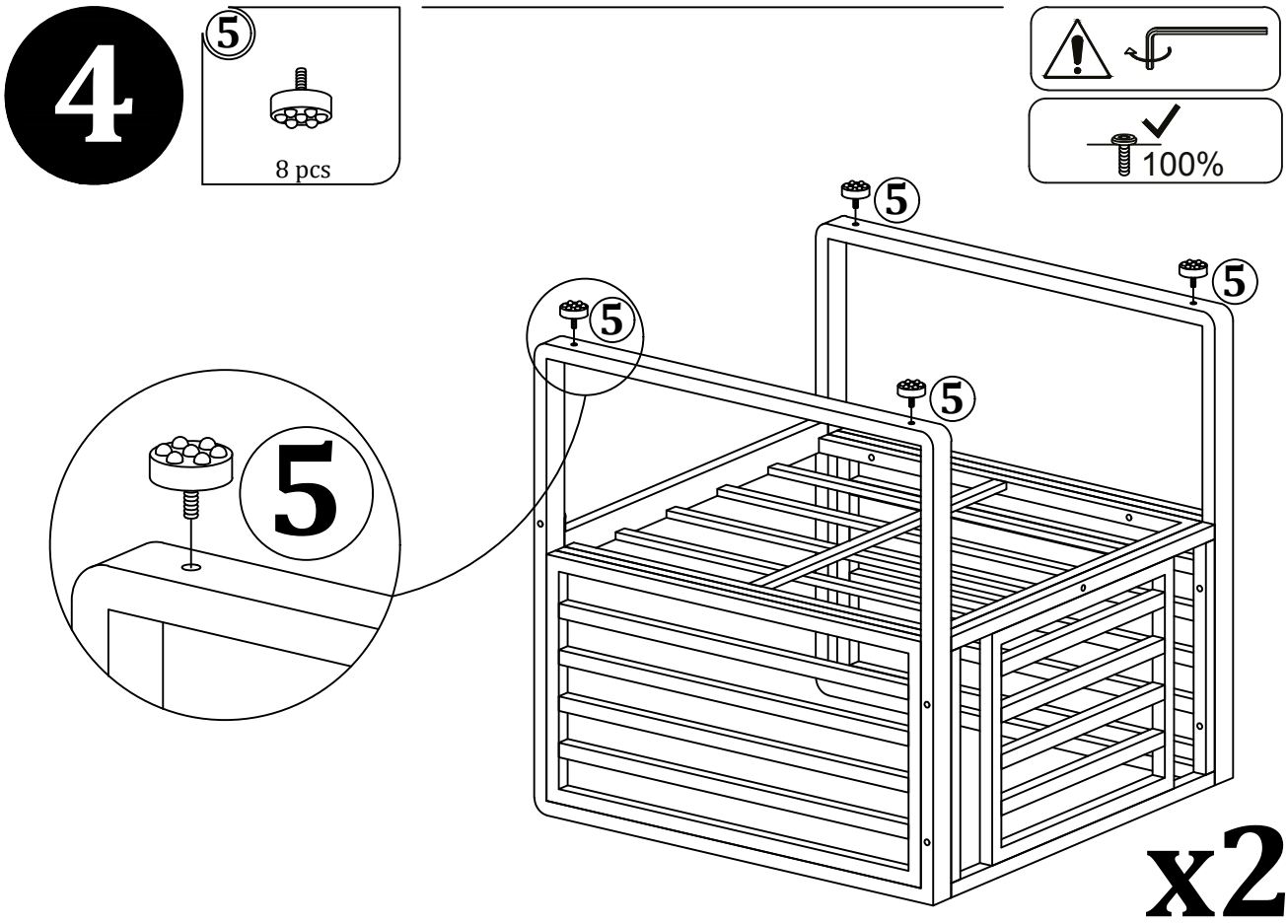
4
5
8 pcs
100%
5
x2

5

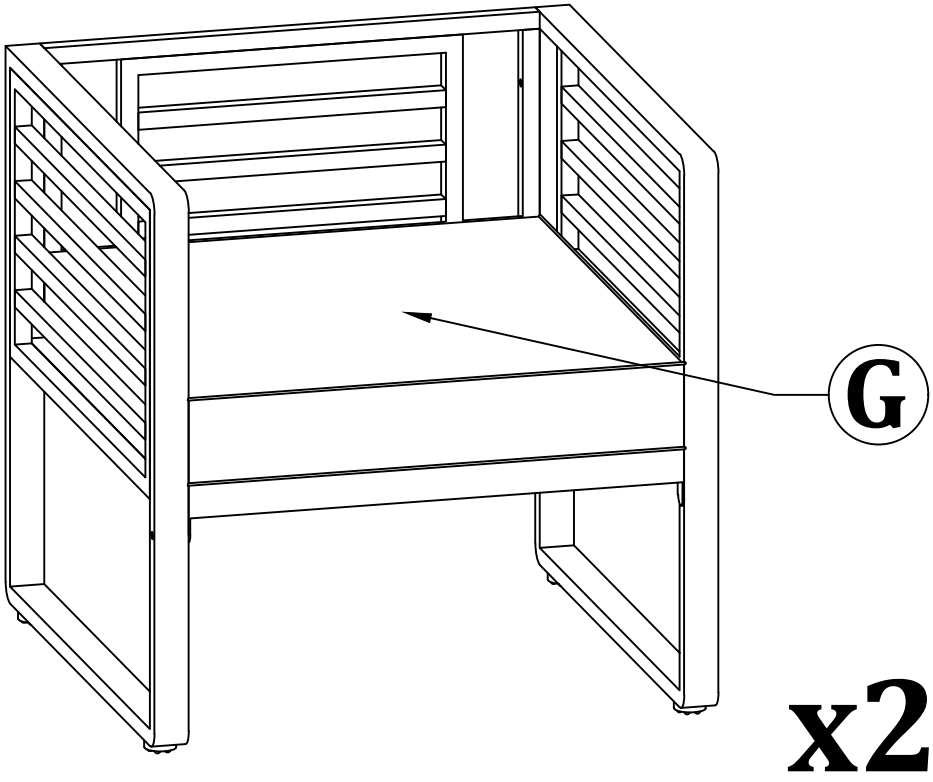

x2

6

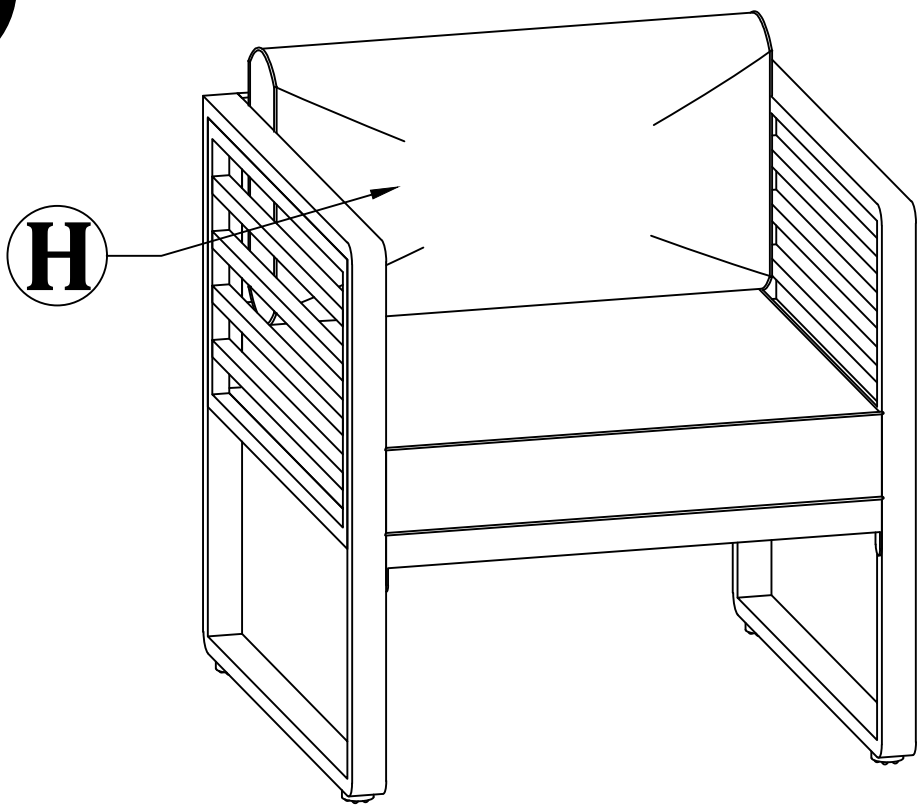

x2

7

1	3
M6 x 35 mm 4 pcs	M6 x 1 mm 4 pcs

80% 100%

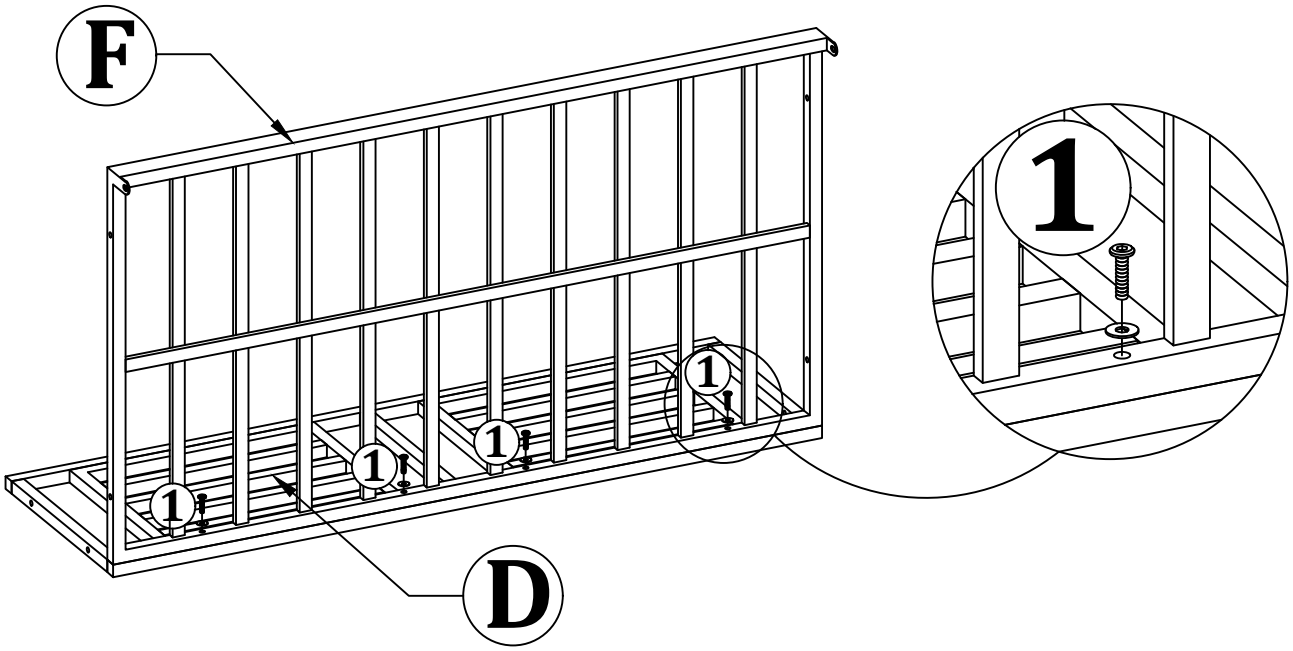

8

1	2	3
M6 x 35 mm 4 pcs	M6 x 15 mm 1 pc	M6 x 1 mm 5 pcs

80% 100%

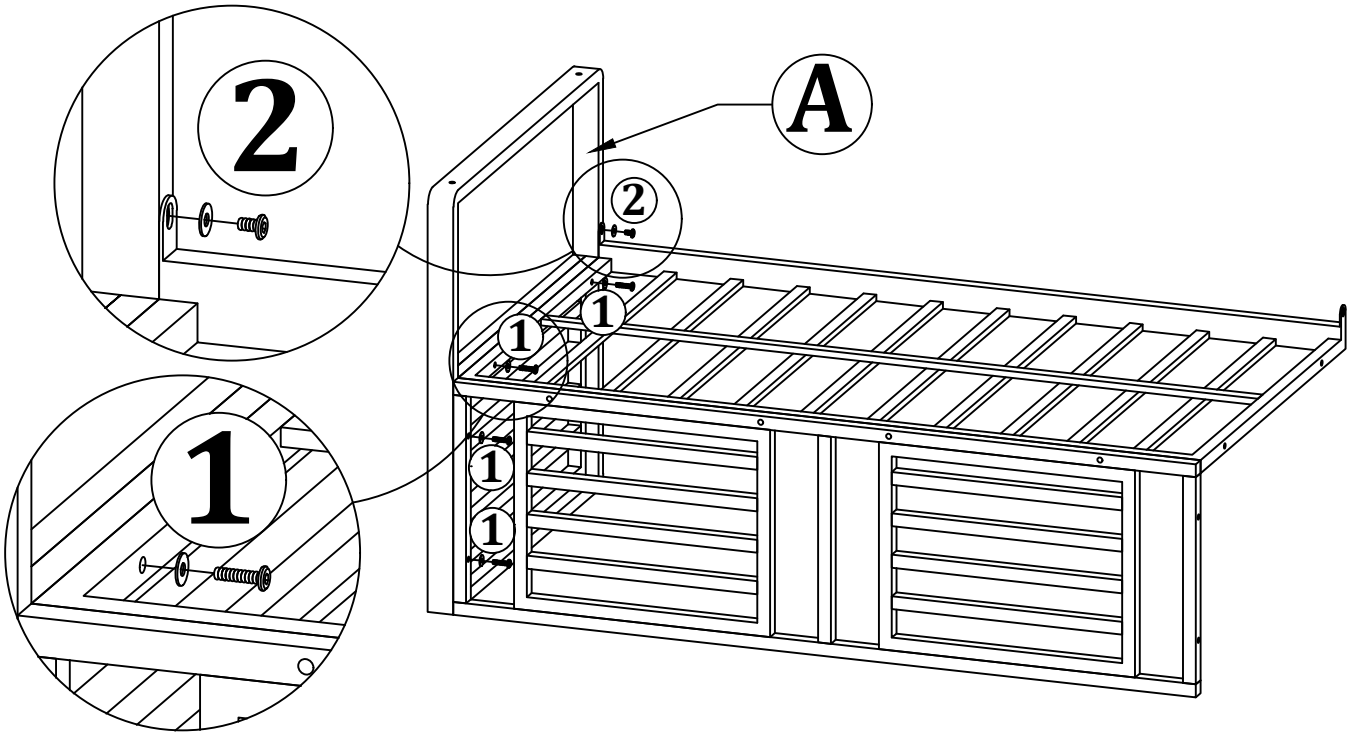

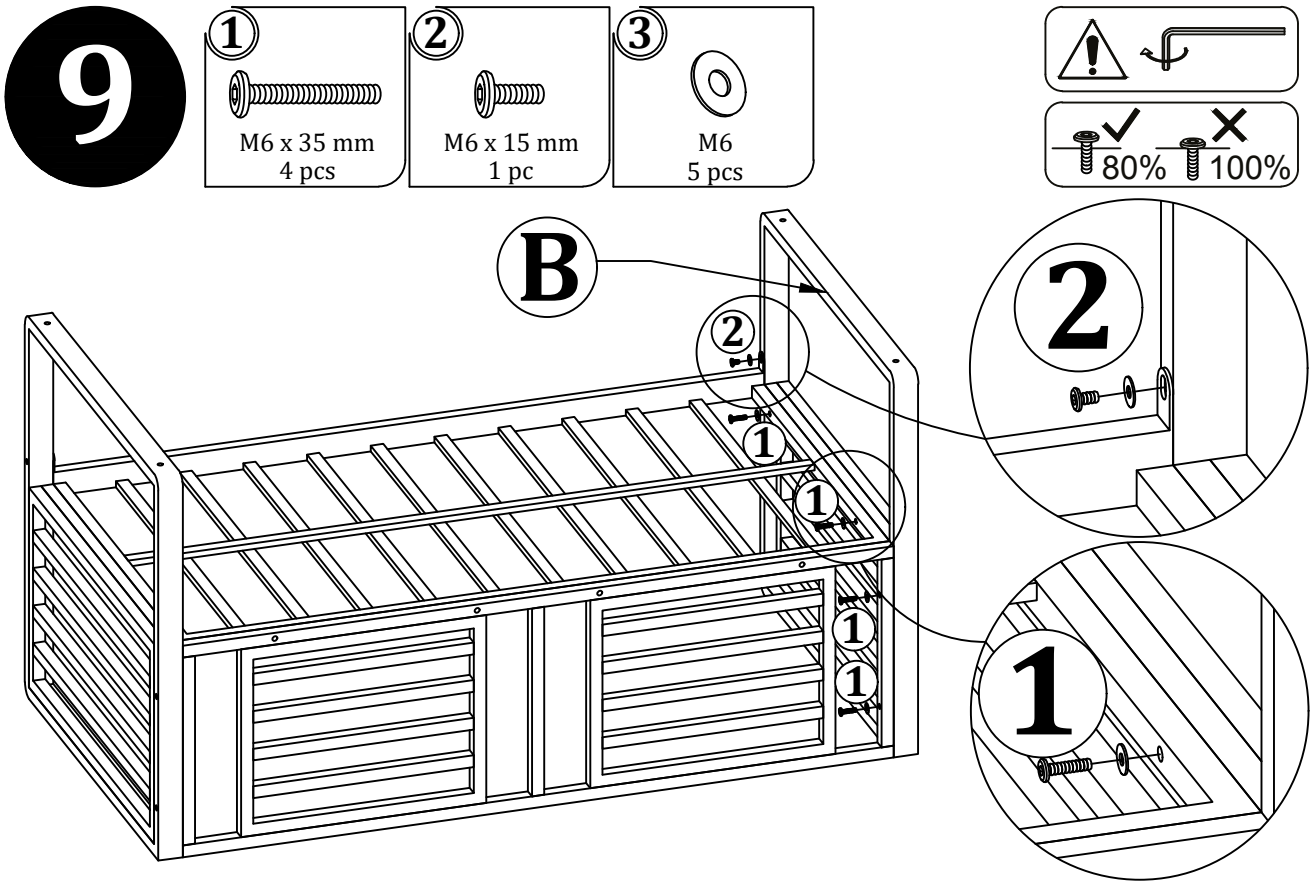
9
1
M6 x 35 mm
4 pcs
2
M6 x 15 mm
1 pc
3
M6
5 pcs
80%
100%
B
2
1
1
1
1
2
1

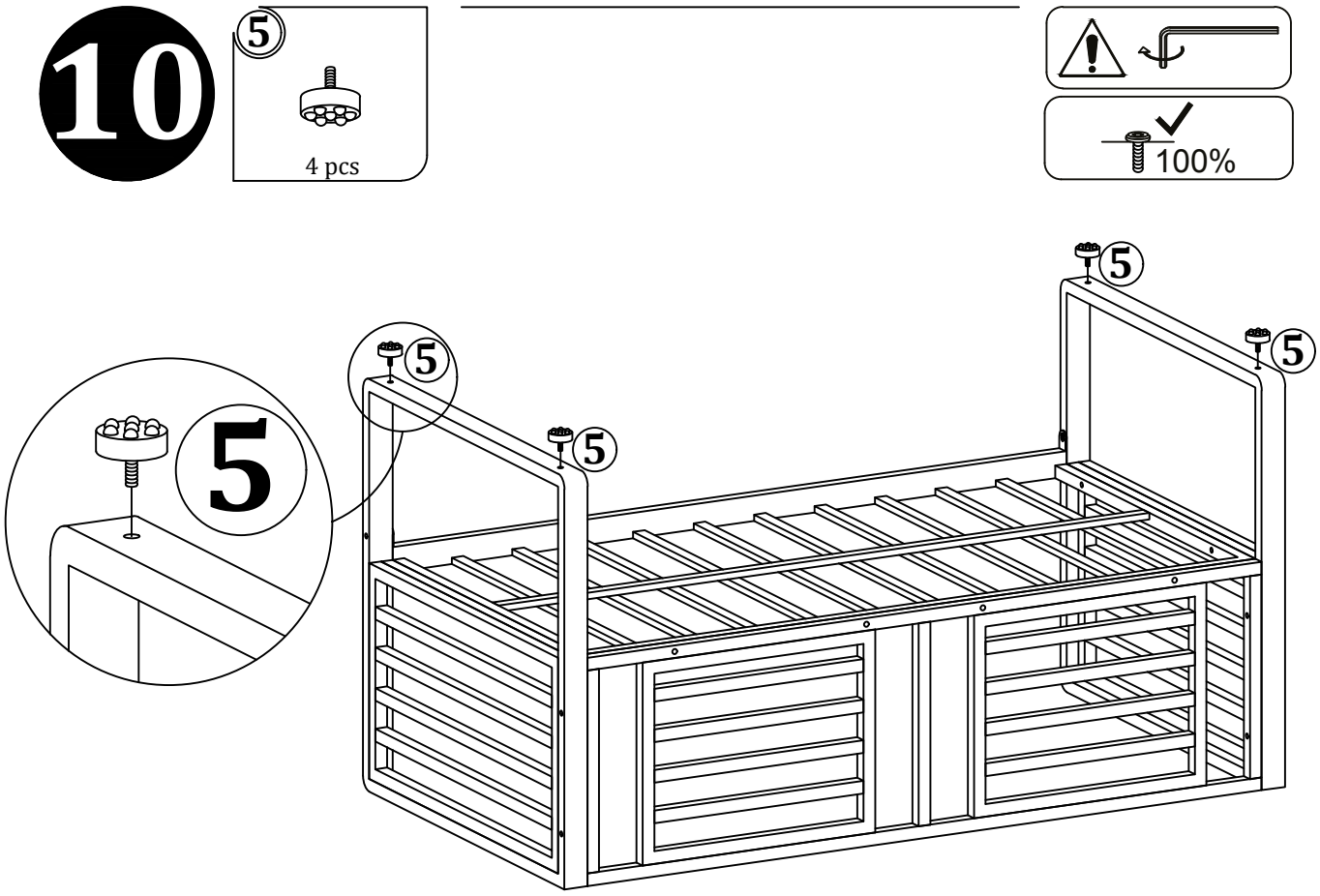
10
5
4 pcs
100%
5
5
5
5
5

11

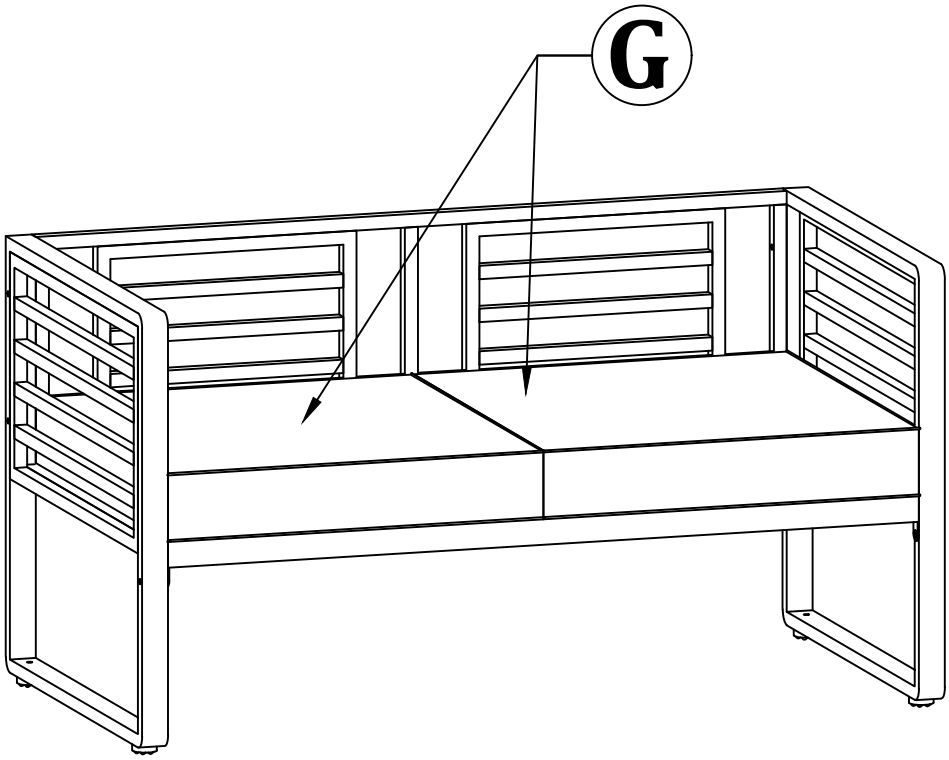

12

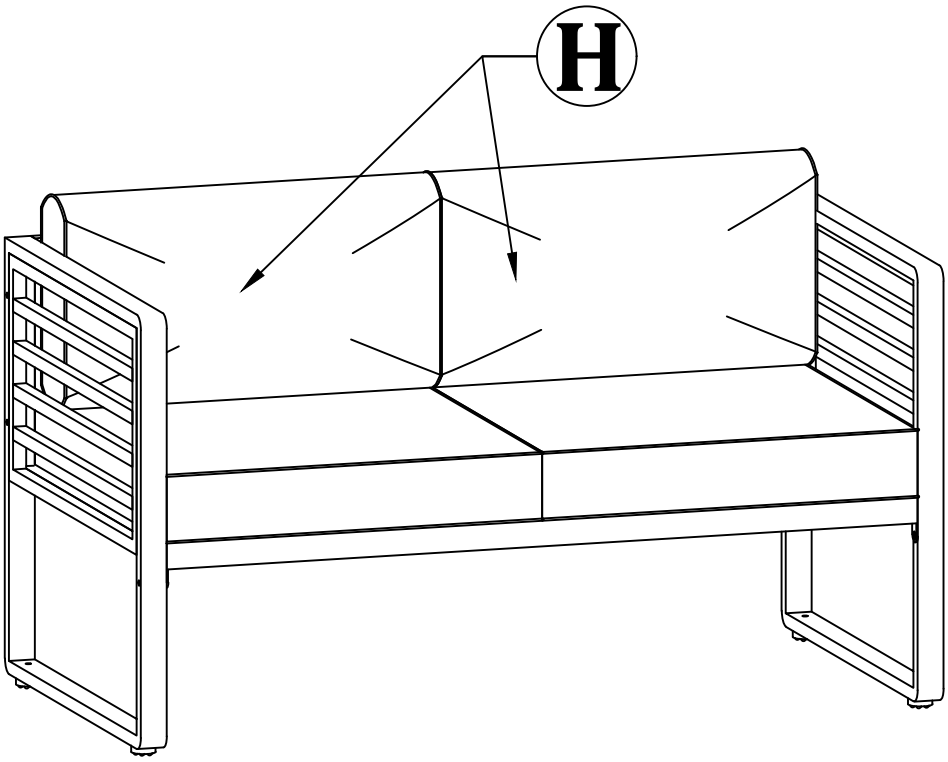

13

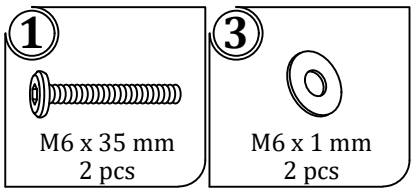
1
M6 x 35 mm
2 pcs
3
M6 x 1 mm
2 pcs

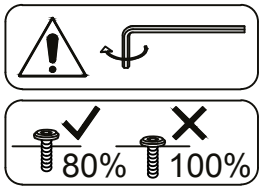
80%
100%

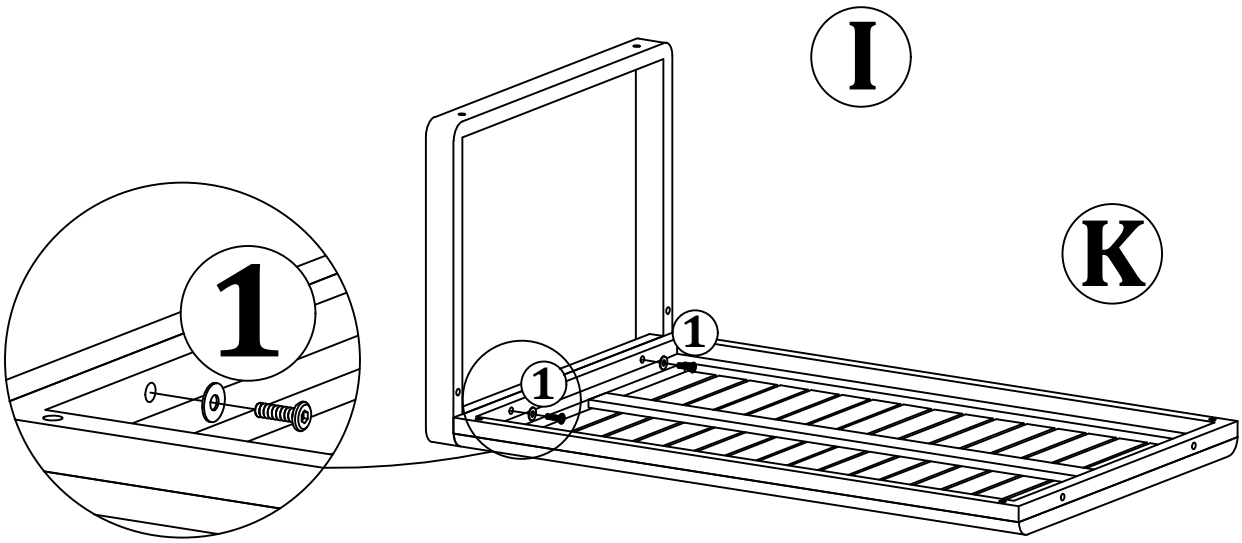
I
K
1
1
1

14

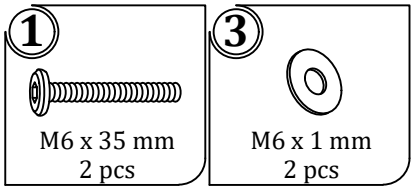
1
M6 x 35 mm
2 pcs
3
M6 x 1 mm
2 pcs

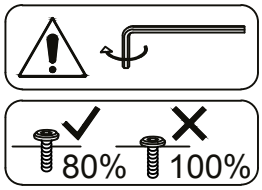
80%
100%

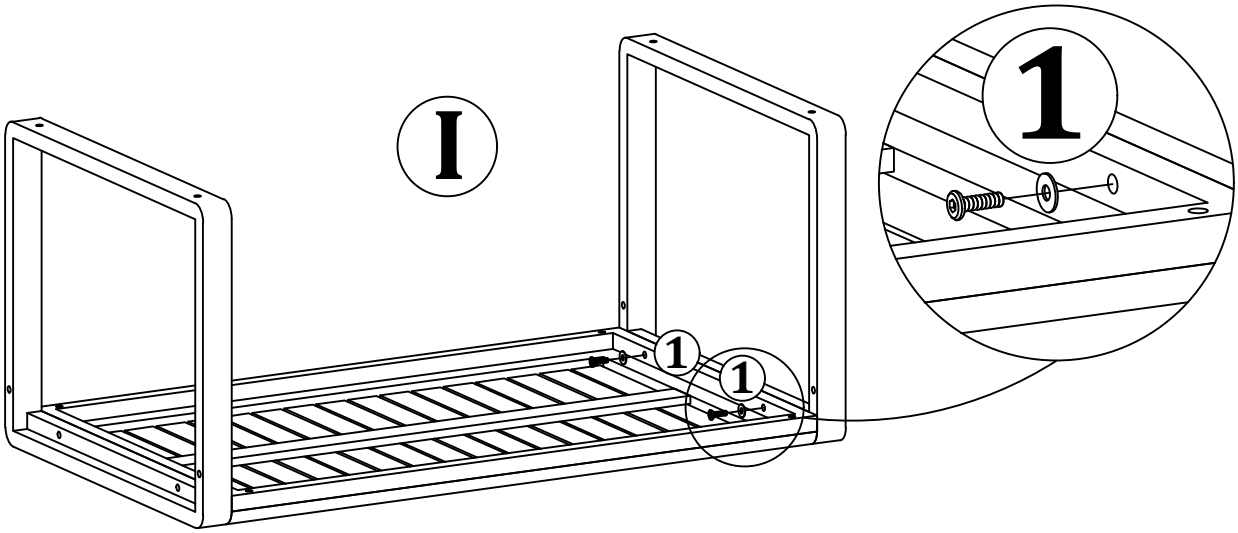
I
1
1
1

15

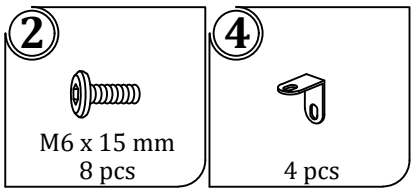

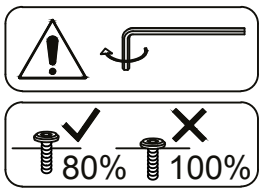

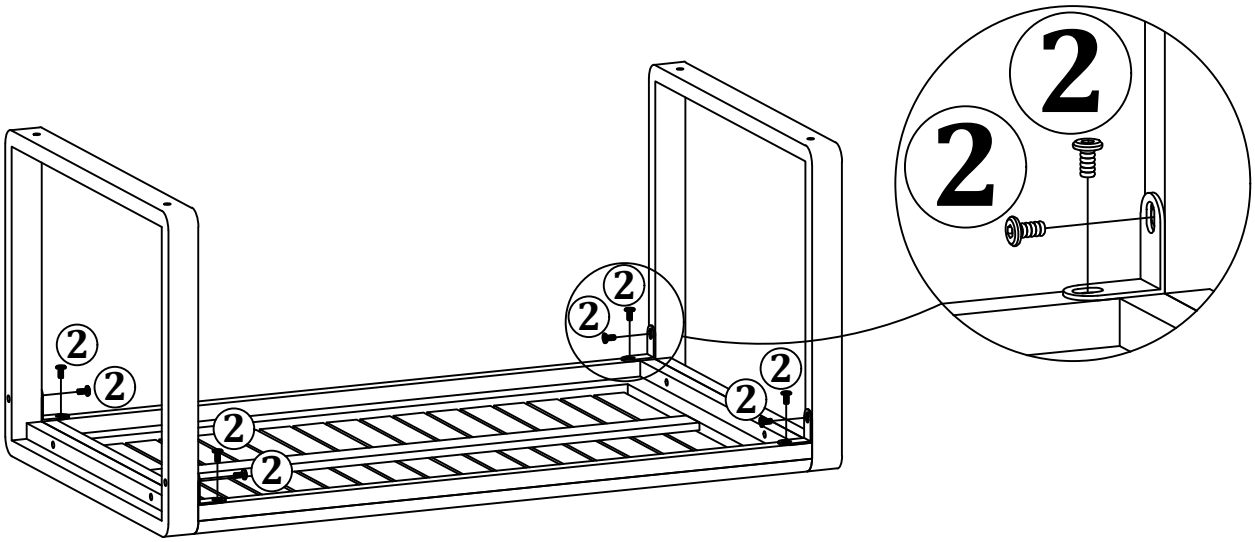

16

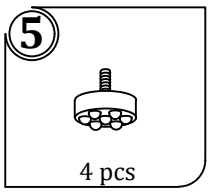

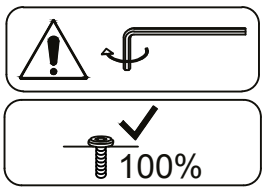

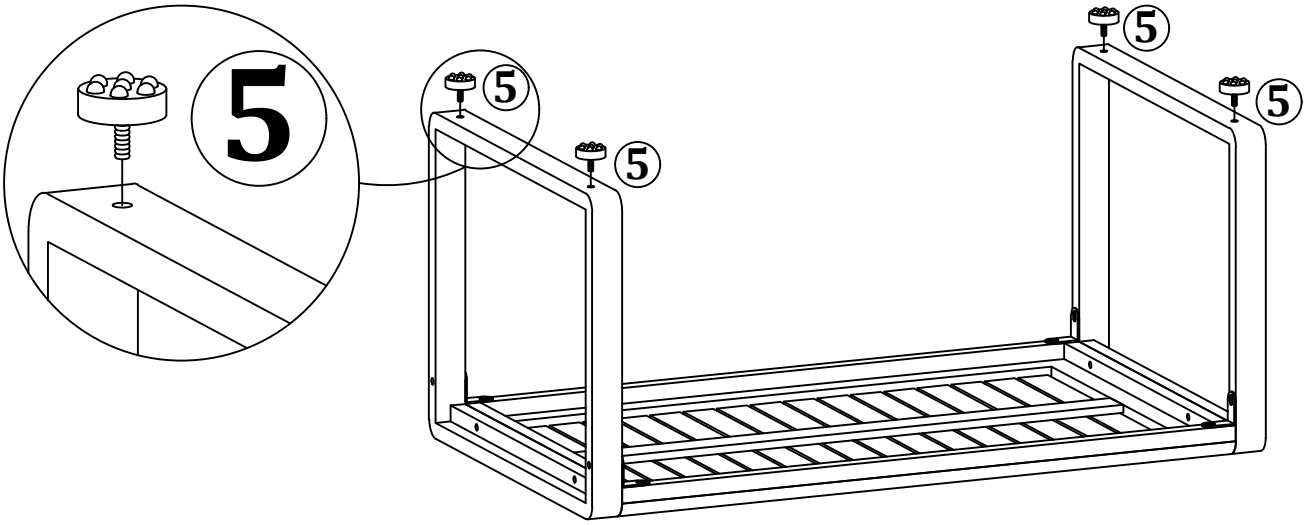

AVERTISSEMENT

Risques de cisaillements et de pincements en cours d'installation.

ENTRETIEN QUOTIDIEN

Votre produit est soumis aux éléments extérieurs, il est donc à nettoyer régulièrement.
Nettoyer avec un chiffon humide imbibé d'eau savonneuse tiède.
Rincer abondamment.
Terminer avec un tissu propre et sec.

En l'absence de nettoyage régulier votre produit va obligatoirement se dégrader.
Il est normal de constater une usure naturelle du produit avec le temps et l'usage.

CONDITIONS CLIMATIQUES

Sont concernés : le vent, le soleil, la pluie, la neige, la grêle, les vents salins, les températures

Des conditions météorologiques exceptionnelles peuvent entraîner des répercussions sur l'aspect de votre produit.
Veiller à essuyer et éviter que l'eau ne stagne. La présence d'humidité prolongée accélère le vieillissement du produit et favorise l'apparition de rouille.
Avec le temps, il est possible d'observer une décoloration des matières exposées aux UV (textiles, peintures, plastiques). Cette évolution des couleurs, exposées aux éléments extérieurs, est normale et concerne en particulier les couleurs vives.

STOCKAGE

Il est conseillé de remiser votre produit dans un local sec, aéré et clos.
Avant tout remisage, veiller à bien sécher les produits.
Si vous ne disposez pas d'un local sec, aéré et clos, l'utilisation d'une bâche disposant d'un système d'aération est recommandée pour recouvrir le mobilier qui reste dehors.
Si le sol est humide, il est conseillé de surélever le produit afin d'éviter un transfert d'humidité.

VISSERIES

L'acier est un matériau qui, exposé aux éléments extérieurs, va naturellement s'oxyder.
Afin de prévenir l'apparition rapide de rouille, la visserie de votre mobilier en acier doit être entretenue régulièrement (application d'un aérosol antirouille au moins en début et fin de saison voire plus si nécessaire et surtout si le produit est exposé aux vents salins.)

Si de la rouille apparait malgré tout, elle peut être facilement éliminée avec du vinaigre blanc ou de l'acide citrique. Terminer avec un spray antirouille pour protéger la visserie.

Les visseries de votre produit prennent du jeu avec le temps. Penser à les resserrer régulièrement.

PRECAUTIONS D'UTILISATION

Positionner de manière stable sur un sol plat.
Ne pas poser d'objets chauds à même la table, ils laisseraient des marques permanentes sur le plateau (décoloration, déformation, craquelures, etc.). Toujours utiliser des dessous de plats.

Fabriqué au Vietnam
Importé par : FLAUDIS
39 Rue Gutenberg
95420 Magny en Vexin