納 入 仕 様 書

顧　客　名	福岡市	様
御 使 用 先	和白水処理センター	様

工 事 名 称	和白水処理センター 1系消化槽設備更新工事
品　　名	鋳鉄弁一式
御 指 示 事 項	
出 図 年 月 日	2025年7月15日
出 図 整 理 番 号	25-5283～25-5287

JIS 日本工業規格表示工場
米国石油協会表示工場
日本水道協会検査工場

ISO9001

古川工業株式会社

住 所　〒522-0007 滋賀県彦根市古沢町726番地
TEL　(0749)22-1800　FAX　(0749)22-1154

古川工業株式会社東京支店

住 所　〒104-0042 東京都中央区入船2-4-2
TEL　(03)3551-0307　FAX　(03)3551-3007

バルブ製作仕様書

作成日：　25 年　7 月　15 日

顧客名	福岡市　様		
御使用先	和白水処理センター　様		
工事名称	和白水処理センター 1系消化槽設備更新工事		

流体	流体名		据付方法	ー	据付場所		
	設計圧		写真	ー	水協検査	○	立会検査 ー
	最高圧						
	温度						
フランジ規格	JIS G 5527 7.5K RF						

塗装				
内面	ジンクリッチペイント(有機)	X	1 回	(25 μm)
	水道用液状エポキシ樹脂塗料	X	1 回	(120 μm)
	水道用液状エポキシ樹脂塗料	X	1 回	(120 μm)
	水道用液状エポキシ樹脂塗料	X	1 回	(120 μm)
外面	ジンクリッチペイント(有機)	X	1 回	(25 μm)
	エポキシ樹脂塗料(大気部用)	X	1 回	(150 μm)

検査圧力	箇所	方法	数値
	耐圧 本体	水	1.75 MPa
	漏れ シート	水	0.75 MPa

材質							
	弁箱	FC200	ふた	FC200	弁体	FC200	
	弁棒	SUS403	弁箱付弁座	SUS304	弁体付弁座	SUS403	
	ガスケット	V/#6500	パッキン	S-2353W		Fig.No.	NJWV-C

番号	口径mm	面間mm	個数	品名			図番 出図整理番号
1	φ100	250	5	フランジ形 鋳鉄 7.5K 外ねじ仕切弁			S0-0062R4 25－5283
2	φ150	280	2	フランジ形 鋳鉄 7.5K 外ねじ仕切弁			S0-0062R4 25－5283
3	φ200	300	27	フランジ形 鋳鉄 7.5K 外ねじ仕切弁			S0-0062R4 25－5283

備考

REV	変更理由	日付	承認	作成	作成
					営業 24/07/15 糸賀

古川工業株式会社

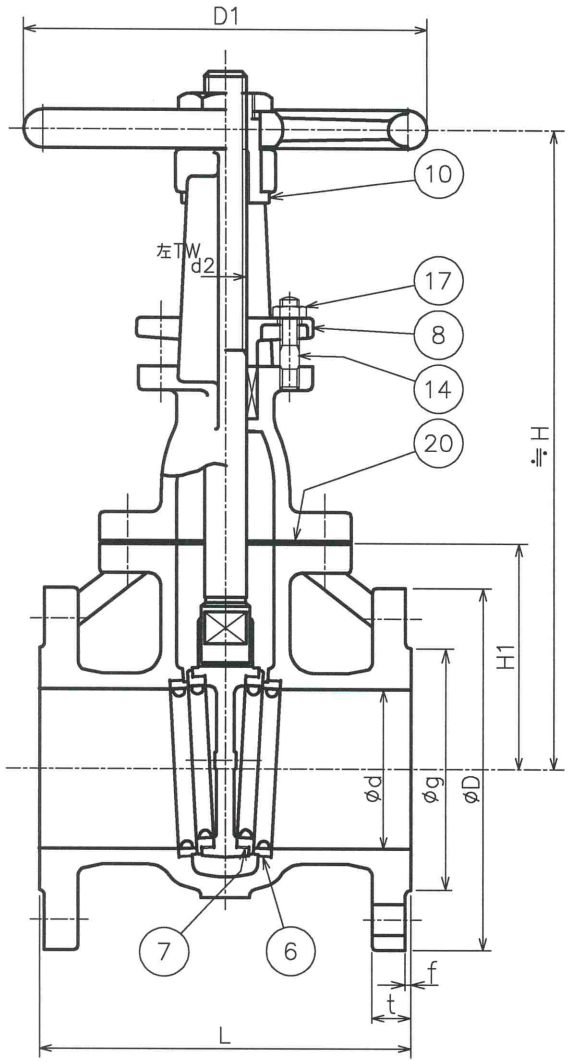

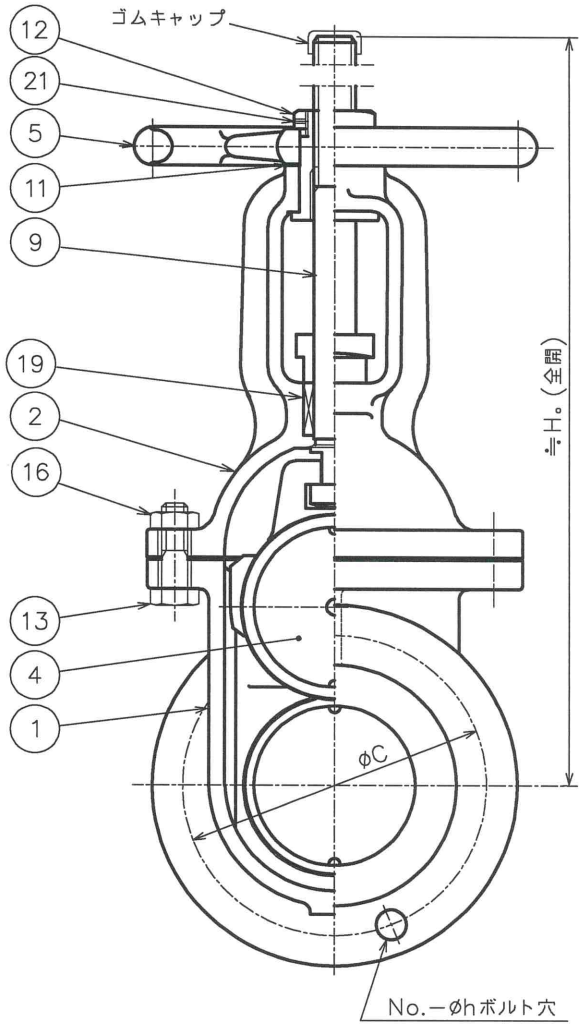

呼び径	d	L	フランジ D	ボルト穴 C	ボルト穴 No.	ボルト穴 h	ボルトの呼び径	R.F g	R.F f	t	H1	d2	D1	H	H。		質量 (kgf)	個数
75	△4 80	240	211	168	4	19	M16	125	3	24	120	24	224	340	464		30	
100	100	250	238	195	4	19	M16	152	3	25	141	26	250	400	545		49	5
125	125	260	263	220	6	19	M16	177	3	25	170	28	280	473	647		54	
150	150	280	290	247	6	19	M16	204	3	26	190	30	300	558	764		76	2
200	200	300	342	299	8	19	M16	256	3	27	240	32	355	703	965		114	27

来歴				
符号	改訂理由	日付	担当	承認
△1	パッキン型番,ロックナット 止めねじ変更	'09.11.30	上島	江畑
△2	個数修正	'17.5.30	清水	金山
△3	呼び径75 口径サイズ変更	'20.06.09	小菅	李
△4	パッキン型番 変更	'24.03.26	小菅	李

符号	名称	材料	個数	備考
21	止めねじ	SCM435	1	
20	ガスケット	V/#6500	1	ノンアスベスト
△4 19	パッキン	S−2353W	1s	ノンアスベスト
17	六角ナット	SUS304	2	
16	六角ナット	SS400	—	△3
14	植込ボルト	SUS304	2	
13	六角ボルト	SS400	—	△3
12	ロックナット	SS400	1	
11	座金	C2801P	1	
10	ヨークスリーブ	CAC406	1	
9	弁棒	SUS403	1	
8	パッキン押え	FCD450−10	1	
7	弁体付弁座	SUS403	2	
6	弁箱付弁座	SUS304	2	
5	ハンドル車	FC200	1	
4	弁体	FC200	1	
2	ふた	FC200	1	
1	弁箱	FC200	1	

部品明細表

整理番号	25−5283	形式	NJWV−C
尺度	～	製作個数	
日付	'06.4.12		
承認	金山	検図	江畑
製図	西村	品名	フランジ形 鋳鉄 外ねじ式仕切弁(F: 7.5K)
古川工業株式会社		図番	S0−0062 △4

バルブ製作仕様書

作成日：　25 年　7 月　15 日

顧客名	福岡市　様		
御使用先	和白水処理センター　様		
工事名称	和白水処理センター 1系消化槽設備更新工事		

流体	流体名		据付方法	ー	据付場所		
	設計圧		写真	ー	水協検査	ー	立会検査 ー
	最高圧						
	温度						
フランジ規格	JIS B 2239 10K FF						

塗装					
内面	ジンクリッチペイント(有機)	X	1 回	(25 μm)
	水道用液状エポキシ樹脂塗料	X	1 回	(120 μm)
	水道用液状エポキシ樹脂塗料	X	1 回	(120 μm)
	水道用液状エポキシ樹脂塗料	X	1 回	(120 μm)
外面	ジンクリッチペイント(有機)	X	1 回	(25 μm)
	エポキシ樹脂塗料(大気部用)	X	1 回	(150 μm)

検査圧力	箇所	方法	数値
	耐圧本体	水	2.1 MPa
	漏れシート	水	1.54 MPa

材質							
	弁箱	FC200	ふた	FC200	弁体	FC200	
	弁棒	SUS403	弁箱付弁座	SUS304	弁体付弁座	SUS403	
	ガスケット	V/#6500	パッキン	S-2353W		Fig.No.	JV-C

番号	口径mm	面間mm	個数	品名			図番 出図整理番号
1	50A	180	1	フランジ形 鋳鉄 10K 外ねじ仕切弁			S0-0043R3 25－5284
2	80A	200	17	フランジ形 鋳鉄 10K 外ねじ仕切弁			S0-0043R3 25－5284
3	100A	230	15	フランジ形 鋳鉄 10K 外ねじ仕切弁			S0-0043R3 25－5284
4	125A	250	2	フランジ形 鋳鉄 10K 外ねじ仕切弁			S0-0043R3 25－5284
5	150A	270	17	フランジ形 鋳鉄 10K 外ねじ仕切弁			S0-0043R3 25－5284
6	200A	290	2	フランジ形 鋳鉄 10K 外ねじ仕切弁			S0-0043R3 25－5284

備考

REV	変更理由	日付	承認	作成	作成
					営業 24/07/15 糸賀

古川工業株式会社

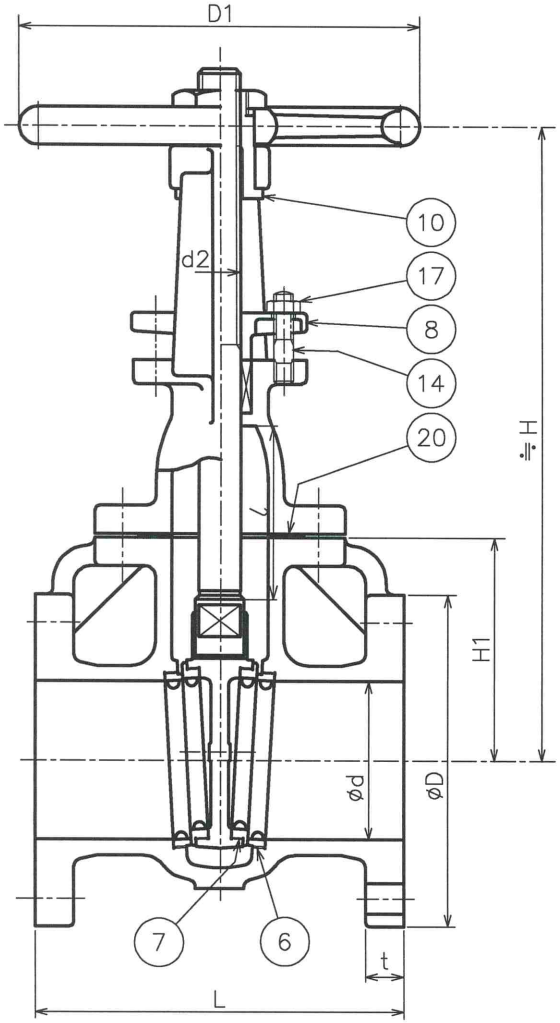

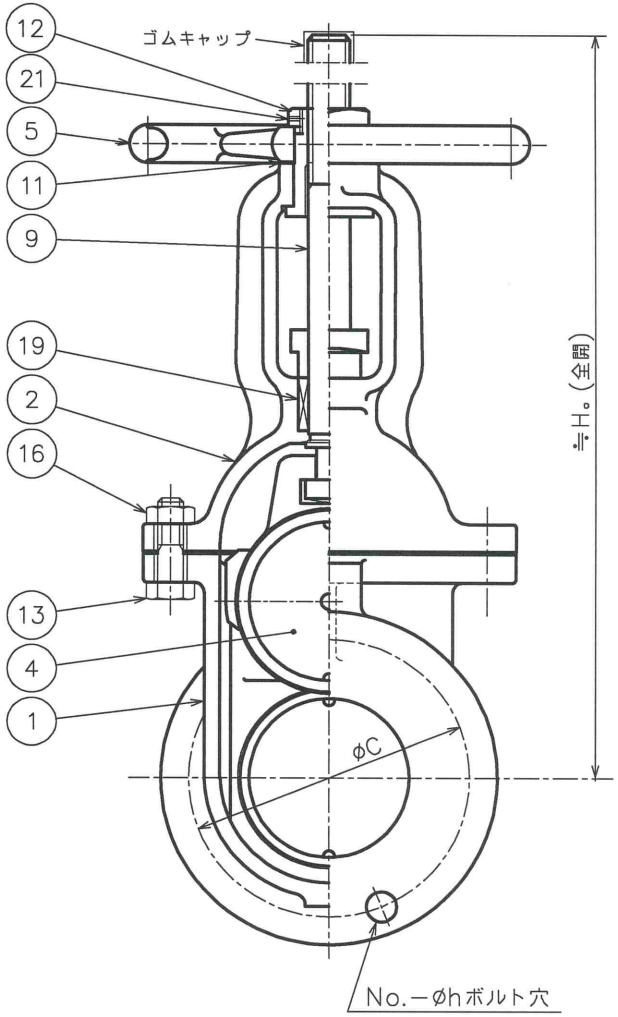

呼び径	d	L	フランジ D	ボルト穴 C	ボルト穴 No.	ボルト穴 h	ボルトの呼び径			t	弁箱 H1	弁棒 d2	リフト ℓ	D1	H	Ho		質量 (kgf)	個数
50	50	180	155	120	4	19	M16			20	100	LTW20	57	180	263	351		14	1
65	65	190	175	140	4	19	M16			22	115	LTW20	71	200	296	400		20	
80	80	200	185	150	8	19	M16			22	120	LTW24	87	224	340	464		24	17
100	100	230	210	175	8	19	M16			24	141	LTW26	108	250	400	545		36	15
125	125	250	250	210	8	23	M20			24	170	LTW28	133	280	473	647		50	2
150	150	270	280	240	8	23	M20			26	190	LTW30	160	300	558	764		71	17
200	200	290	330	290	12	23	M20			26	240	LTW32	211	355	703	965		108	2

来歴

符号	改訂理由	日付	担当	承認
1	パッキン型番,ロックナット止めねじ変更	'09.11.30	上島	江畑
2	呼び径40Aを削除	'10.4.10	上島	江畑
3	パッキン型番変更	'24.5.23	小菅	李

符号	名称	材料	個数	備考
21	止めねじ	SCM435	1	
20	ガスケット	V/#6500	1	ノンアスベスト
3 19	パッキン	S-2353W	1s	ノンアスベスト
17	六角ナット	SS400	2	
16	六角ナット	SS400	—	
14	植込ボルト	SS400	2	
13	六角ボルト	SS400	—	
12	ロックナット	SS400	1	
11	座金	C2801P	1	
10	ヨークスリーブ	CAC406	1	
9	弁棒	SUS403	1	
8	パッキン押え	FCD450-10	1	
7	弁体付弁座	SUS403	2	
6	弁箱付弁座	SUS304	2	
5	ハンドル車	FC200	1	
4	弁体	FC200	1	
2	ふた	FC200	1	
1	弁箱	FC200	1	

部品明細表

整理番号	25-5284	形式	JV-C
尺度	～	製作個数	
日付	'06.4.11		
承認	検図	製図	
金山	江畑	西村	
品名	フランジ形 鋳鉄 10K 下水道用外ねじ仕切弁		
古川工業株式会社	図番	S0-0043 3	

バルブ製作仕様書

作成日：　25 年　7 月　15 日

顧客名	福岡市　様		
御使用先	和白水処理センター　様		
工事名称	和白水処理センター 1系消化槽設備更新工事		

流体	流体名		据付方法	ー	据付場所		
	設計圧		写真	ー	水協検査	ー	立会検査 ー
	最高圧						
	温度						
フランジ規格	JIS B 2239 10K FF						

検査圧力	箇所	方法	数値
	耐圧 本体	水	2.1 MPa
	漏れ シート	水	1.54 MPa

塗装					
内面	ジンクリッチペイント（有機）	X	1 回	(25 μm)
	水道用液状エポキシ樹脂塗料	X	1 回	(120 μm)
	水道用液状エポキシ樹脂塗料	X	1 回	(120 μm)
	水道用液状エポキシ樹脂塗料	X	1 回	(120 μm)
外面	ジンクリッチペイント（有機）	X	1 回	(25 μm)
	エポキシ樹脂塗料(大気部用)	X	1 回	(150 μm)

材質								
	弁箱	FC200	ふた	FC200	弁体	FC200		
	弁棒	SUS403	弁箱付弁座	SUS304	弁体付弁座	SUS403		
	ガスケット	V/#6500	パッキン	S-2353W			Fig.No.	JV-C

番号	口径mm	面間mm	個数	品名			図番 出図整理番号
1	40A	165	1	フランジ形 鋳鉄 10K 外ねじ仕切弁			S0-0042R3 25－5285

備考

REV	変更理由	日付	承認	作成	作成
					営業 24/07/15 糸賀

古川工業株式会社

来歴				
符号	改訂理由	日付	担当	承認
1	パッキン型番,ロックナット止めねじ変更	'10.4.20	上島	江畑
2	弁体FC化、弁体付弁座追加	'14.6.9	上島	金山
3	パッキン型番変更	'24.5.23	小菅	李

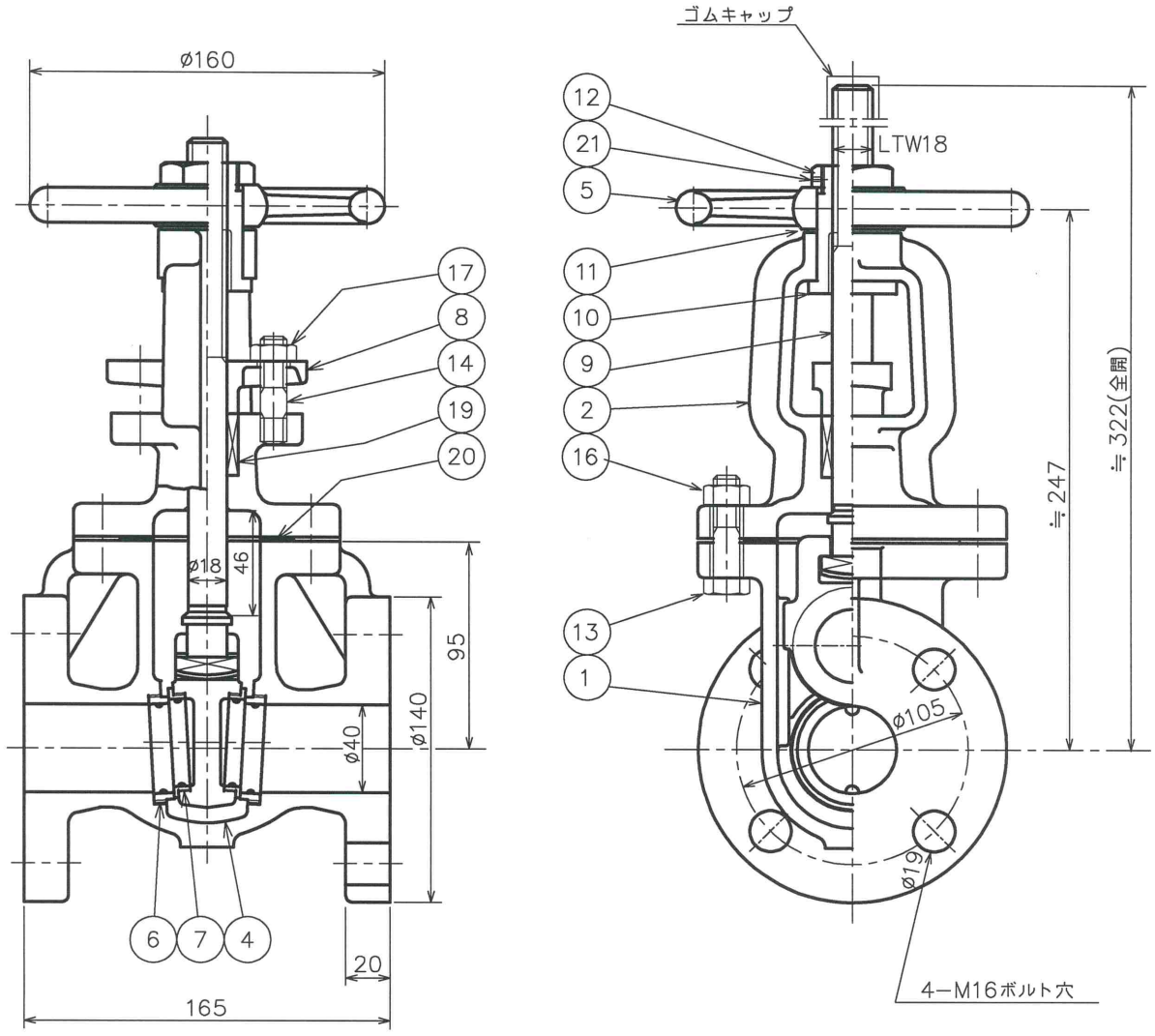

質量：13 kgf

符号	名称	材料	個数	備考
21	止めねじ	SCM435	1	
20	ガスケット	V/#6500	1	ノンアスベスト
3 19	パッキン	S−2353W	1s	ノンアスベスト
17	六角ナット	SS400	2	
16	六角ナット	SS400	4	
14	植込ボルト	SS400	2	
13	六角ボルト	SS400	4	
12	ロックナット	SS400	1	
11	座金	C2801P	1	
10	ヨークスリーブ	CAC406	1	
9	弁棒	SUS403	1	
8	パッキン押え	FCD450−10	1	
7	弁体付弁座	SUS403	2	
6	弁箱付弁座	SUS304	2	
5	ハンドル車	FC200	1	
4	弁体	FC200	1	
2	ふた	FC200	1	
1	弁箱	FC200	1	

部品明細表

整理番号	25−5285	形式	JV−C
尺度	～	製作個数	2
日付	'06.4.11	品名	フランジ形 鋳鉄 10K−40A 外ねじ仕切弁
承認	金山	検図	江畑
製図	西村		
古川工業株式会社		図番	S0−0042 3

バルブ製作仕様書

作成日：　25 年　7 月　15 日

顧客名	福岡市　様		
御使用先	和白水処理センター　様		
工事名称	和白水処理センター 1系消化槽設備更新工事		

流体	流体名		据付方法	ー	据付場所		
	設計圧		写真	ー	水協検査	○	立会検査 ー
	最高圧						
	温度						
フランジ規格	JIS G 5527 7.5K RF						

検査圧力	箇所	方法	数値
	耐圧本体	水	1.75 MPa
	漏れシート	水	0.75 MPa

塗装					
内面	ジンクリッチペイント（有機）	X	1 回	(25 μm)
	水道用液状エポキシ樹脂塗料	X	1 回	(120 μm)
	水道用液状エポキシ樹脂塗料	X	1 回	(120 μm)
	水道用液状エポキシ樹脂塗料	X	1 回	(120 μm)
外面	ジンクリッチペイント（有機）	X	1 回	(25 μm)
	エポキシ樹脂塗料(大気部用)	X	1 回	(150 μm)

材質								
	弁箱	FC200	ふた	FC200	弁体	FC200		
	ヒンジピン	SUS304	弁箱付弁座	SUS304	弁体シート	CR		
	ガスケット	V/#6500	パッキン	S-2353W			Fig.No.	WX-3R

番号	口径mm	面間mm	個数	品名			図番 出図整理番号
1	φ100	290	1	フランジ形 鋳鉄 7.5K スイング逆止弁			C0-0025R1 25－5286
2	φ150	500	2	フランジ形 鋳鉄 7.5K スイング逆止弁			C0-0025R1 25－5286

備考

REV	変更理由	日付	承認	作成	作成
					営業 24/07/15 糸賀

古川工業株式会社

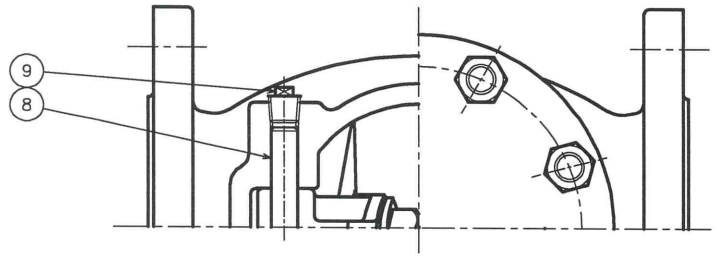

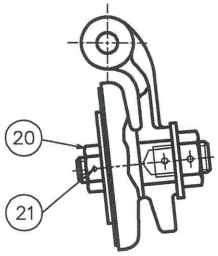

△1 75A

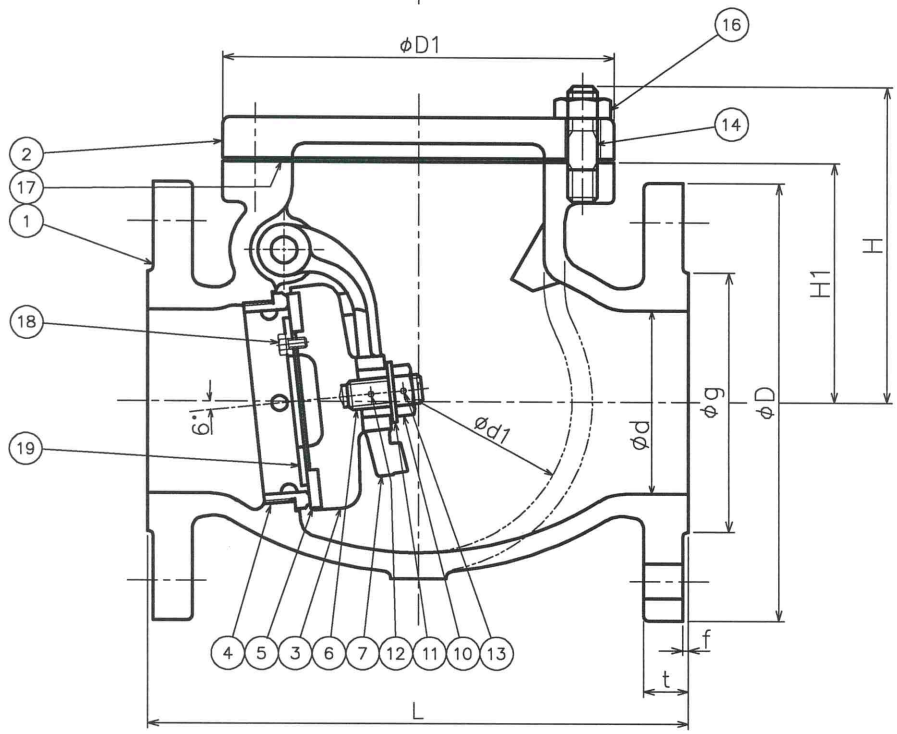

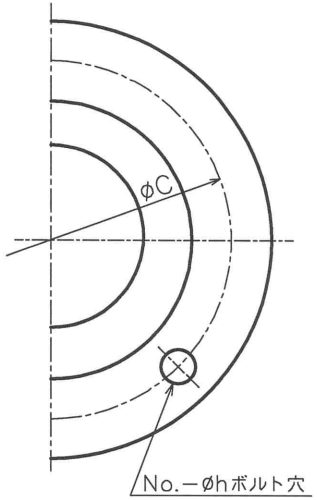

呼び径	d	L	フランジ D	ボルト穴 C	ボルト穴 No.	ボルト穴 h	ボルトの呼び径	RF g	RF f	t	弁箱 d1	弁箱 H1	弁箱 D1	H			質量 (kgf)	個数
75	80	240	211	168	4	19	M16	125	3	24	130	120	185	160			21	
100	100	290	238	195	4	19	M16	152	3	25	165	130	210	172			36	1
125	125	360	263	220	6	19	M16	177	3	25	200	155	250	200			48	
150	150	410	290	247	6	19	M16	204	3	26	230	180	280	230			67	2
200	200	500	342	299	8	19	M16	256	3	27	305	210	340	260			115	

来歴

符号	改訂理由	日付	担当	承認
1	75A: 弁体部変更 No.6,No.12 備考欄削除	'13.2.20	鈴木	金山
2				
3				

符号	名称	材料	個数	備考
21	割ピン	SUS304	1	ø75以下
20	取付ナット	SUS304	1	ø75以下
19	押え板	SUS304	1	
18	取付ボルト	SUS304	—	ø100以上
17	ガスケット	V/#6500	1	ノンアスベスト
16	六角ナット	SS400	—	
14	植込ボルト	SS400	—	
13	割ピン	SUS304	1	
12	ノックピン	SUS304	1	
11	座金	SUS304	1	
10	六角ナット	SUS304	1	
9	プラグ	SS400	2	
8	ヒンジピン	SUS304	1	
7	アーム	FCD450-10	1	
6	弁体ボルト	SUS304	1	
5	弁体シート	C R	1	
4	弁箱付弁座	SUS304	1	
3	弁体	SUS 304 FC 200	1	ø75以下 ø100以上
2	ふた	FC200	1	
1	弁箱	FC200	1	

部品明細表

整理番号	25−5286	形式	WX−3R
尺度	～	製作個数	
日付	'06.5.12	品名	フランジ形 鋳鉄 7.5K スイング逆止弁
承認	金山	検図	江畑
製図	西村		
古川工業株式会社		図番	C0−0025 △1

バルブ製作仕様書

作成日：　25 年　7 月　15 日

顧客名	福岡市　様		
御使用先	和白水処理センター　様		
工事名称	和白水処理センター 1系消化槽設備更新工事		

流体	流体名		据付方法	ー	据付場所		
	設計圧		写真	ー	水協検査	ー	立会検査 ー
	最高圧						
	温度						
フランジ規格	JIS B 2239 10K FF						

塗装				
内面	ジンクリッチペイント（有機）	X	1 回	(25 μm)
	水道用液状エポキシ樹脂塗料	X	1 回	(120 μm)
	水道用液状エポキシ樹脂塗料	X	1 回	(120 μm)
	水道用液状エポキシ樹脂塗料	X	1 回	(120 μm)
外面	ジンクリッチペイント（有機）	X	1 回	(25 μm)
	エポキシ樹脂塗料(大気部用)	X	1 回	(150 μm)

検査圧力	箇所	方法	数値
	耐圧 本体	水	2.1 MPa
	漏れ シート	空気	0.6 MPa

材質							
弁箱	FC200	ふた	FC200	弁体	FC200		
ヒンジピン	SUS304	弁箱付弁座	SUS304	弁体シート	CR		
ガスケット	V/#6500	パッキン	S-2353W			Fig.No.	JX-3R

番号	口径mm	面間mm	個数	品名			図番 出図整理番号
1	50A	200	2	フランジ形 鋳鉄 10K スイング逆止弁			C0-0018R1 25－5287
2	80A	240	4	フランジ形 鋳鉄 10K スイング逆止弁			C0-0018R1 25－5287
3	100A	290	3	フランジ形 鋳鉄 10K スイング逆止弁			C0-0018R1 25－5287

備考

REV	変更理由	日付	承認	作成	作成
					営業 24/07/15 糸賀

古川工業株式会社

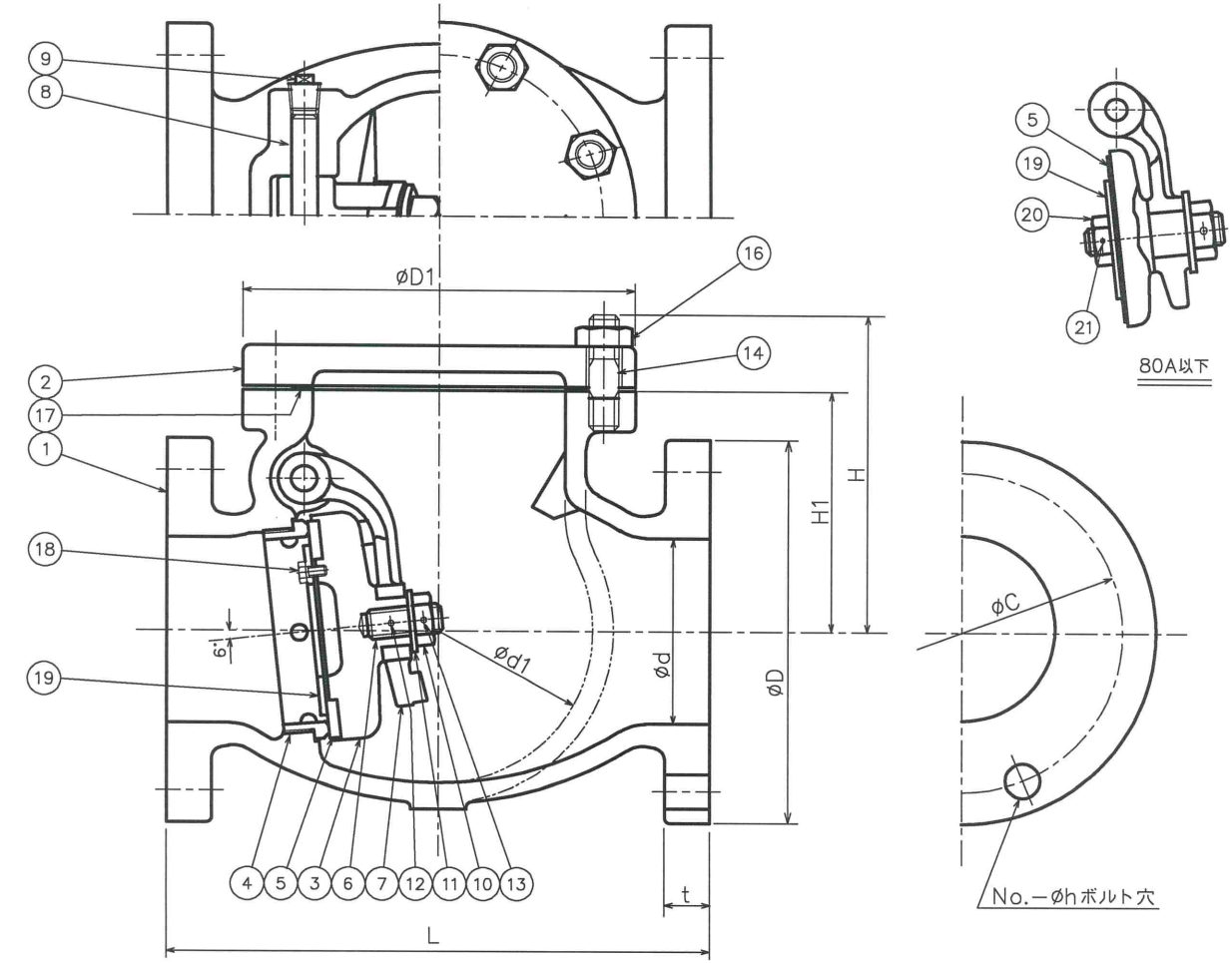

呼び径	d	L	フランジ D	ボルト穴 C	ボルト穴 No.	ボルト穴 h	ボルトの呼び径			t	弁箱 d1	弁箱 H1	弁箱 D1	H				質量 (kgf)	個数
40	40	190	140	105	4	19	M16			20	85	80	120	113				10	
50	50	200	155	120	4	19	M16			20	90	90	135	123				13	2
65	65	220	175	140	4	19	M16			22	115	105	160	142				16	
80	80	240	185	150	8	19	M16			22	130	120	185	160				21	4
100	100	290	210	175	8	19	M16			24	165	130	210	172				36	3
125	125	360	250	210	8	23	M20			24	200	155	250	200				48	
150	150	410	280	240	8	23	M20			26	230	180	280	230				67	
200	200	500	330	290	12	23	M20			26	305	210	340	260				115	

来歴				
符号	改訂理由	日付	担当	承認
1	No.6,No.12 誤記訂正	'13.3.1	瀧沢	金山
2				
3				

符号	名称	材料	個数	備考
21	割ピン	SUS304	1	80A以下
20	取付ナット	SUS304	1	80A以下
19	押え板	SUS304	1	
18	取付ボルト	SUS304	—	100A以上
17	ガスケット	V/#6500	1	ノンアスベスト
16	六角ナット	SS400	—	
14	植込ボルト	SS400	—	
13	割ピン	SUS304	1	
12	ノックピン	SUS304	1	80A以上 △1
11	座金	SUS304	1	
10	六角ナット	SUS304	1	
9	プラグ	SS400	2	
8	ヒンジピン	SUS304	1	
7	アーム	FCD450-10	1	
6	弁体ボルト	SUS304	1	80A以上 △1
5	弁体シート	CR	1	
4	弁箱付弁座	SUS304	1	
3	弁体	SUS304 FC200	1	80A以下 100A以上
2	ふた	FC200	1	
1	弁箱	FC200	1	

部品明細表

整理番号	25-5287	形式	JX-3R
尺度	～	製作個数	
日付	'06.5.12		
承認	金山	検図	江畑
製図	西村	品名	(JIS B2031) フランジ形 鋳鉄 10K スイング逆止弁
古川工業株式会社		図番	C0-0018 △1